EVODENS AMC

De Dietrich
LE CONFORT DURABLE®

FORMATION 2.0

КОНЦЕПЦИЯ ПРОДУКТА

Обновление текущей серии Innovens MCA 15-35

Ключевой рынок:
. Комфортабельные жилые дома
. В основном – замена старого оборудования на новое
. Сегмент ADVANCE

- Торговая марка: De Dietrich
- Рынки сбыта: FR + экспортные страны (RU, BY)

De Dietrich
LE CONFORT DURABLE®

FORMATION 2.0

НОВЫЙ ДИЗАЙН

- Цели:
Ещё раз привлечь внимание к котлу («перезагрузка»)
Более премиальный внешний вид

De Dietrich
LE CONFORT DURABLE®

FORMATION 2.0

Новая серия EVODENS

Новые названия и новые модели
Одноконтурные

- AMC 10 (по запросу для РФ)
- AMC 15
- AMC 25
- AMC 35

Модели с новыми водонагревателями SRB 130 и BS 60

De Dietrich
LE CONFORT DURABLE®

FORMATION 2.0

Новая серия EVODENS

Новые названия и новые модели

Двухконтурный с проточным Теплообменником для ГВС

- AMC 25/28 MI

De Dietrich
LE CONFORT DURABLE®

FORMATION 2.0

Новая серия EVODENS

Новые названия и новые модели
с встроенным буферным баком для ГВС объёмом 40 литров, который состоит из 3 последовательно соединённых баков послойного нагрева из нержавеющей стали (в теплоизоляции)

- AMC 25/28 BIC
- AMC 25/39 BIC **Новинка**

De Dietrich
LE CONFORT DURABLE®

FORMATION 2.0

Новая серия EVODENS

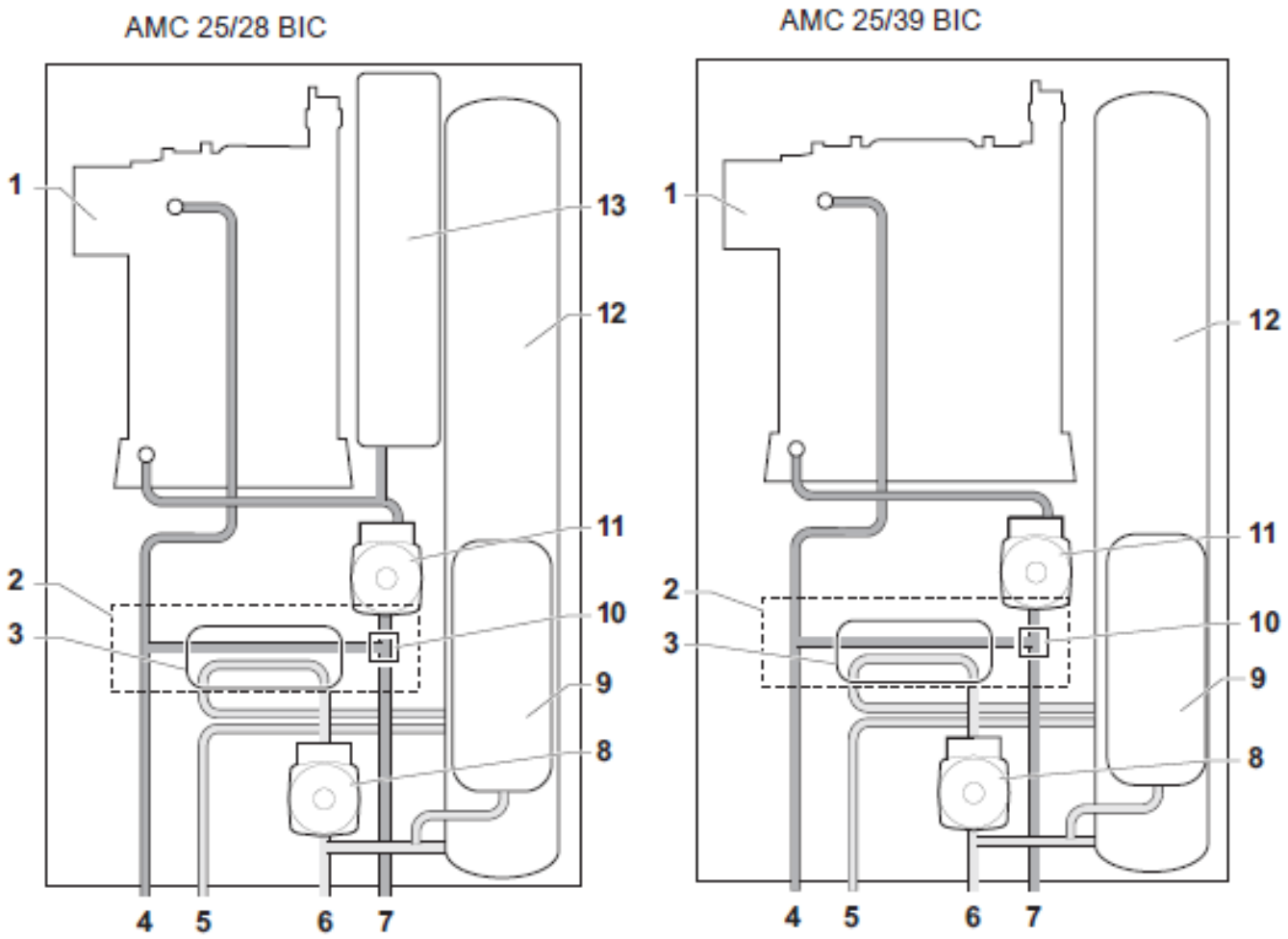

Обозначения:

1 Теплообменник (Отопление)
2 Гидроблок
3 Пластинчатый теплообменник (ГВС)
4 Подающая линия отопления
5 Выход горячей санитарно-технической воды
6 Вход холодной санитарно-технической воды
7 Обратная линия отопления
8 Циркуляционный насос (ГВС)
9 Расширительный бак (ГВС)
10 Трехходовой клапан
11 Циркуляционный насос (Отопление)
12 Бак водонагревателя
13 Расширительный бак (Отопление) (нет в AMC 25/39 BIC)

De Dietrich
LE CONFORT DURABLE®

FORMATION 2.0

Технические характеристики

				AMC			
				10	15	25	35
Полезная мощность	- номинальная, для Qnom (Pn_gen)		кВт	10,4	14,9	24,8	34,8
	- частичная, для 30 % Qnom (Pint)		кВт	3,5	5	8,3	11,7
Полезная мощность для 50/30 °C (режим отопления)			кВт	3,4 - 11,2	3,4 - 15,8	5,6 - 25,5	7,0 - 35,9
КПД для низшей теплоты сгорания при нагрузке .. % Pn	- 100 % Pn, средняя темп. 70 °C (RPn)		%	99,3	99,3	99,2	99,1
и средней темп. воды .. ˚C	- 30 % Pn, темп. обратки 30 °C (RPint)		%	110,2	110,2	110,1	110,6
Сезонная энергетическая эффективность оборудования (без учёта работы панели управления)			%	93	94	94	95
Полезная мощность при 80°˚C/60°˚C, мин.-макс.			кВт	3,0 - 10,4	3,0 - 14,9	5,0 - 24,8	6,3 - 34,8
Располагаемая высота напора для контура отопления			мбар	640	585	355	231
Водовместимость			л	1,7	1,7	1,7	2,3
Тепловые потери при останове для ΔT= 30 K (Qpo30)			Вт	78	78	78	54
Потребляемая электрическая мощность (без насоса, для Pn)			Вт	22	27	37	50
Потребляемая электрическая мощность (с насосом, для Pn)			Вт	40	40	40	43
Потребляемая электрическая мощность (в режиме ожидания)			Вт	5	5	5	5
Располагаемое давление продуктов сгорания на патрубке уходящих газов котла			Па	22	80	120	140
Вес			кг	45	45	45	41

De Dietrich
LE CONFORT DURABLE®

FORMATION 2.0

Технические характеристики

			AMC
			25/28 MI
Полезная мощность	- номинальная, для Qnom (Pn_gen)	кВт	**24,8**
	- частичная, для 30 % Qnom (Pint)	кВт	**8,3**
Полезная мощность для 50/30 °C (режим отопления)		кВт	**5,6 - 25,5**
Полезная мощность для 80/60 °C (режим ГВС)		кВт	**5,0 - 28,6**
КПД для низшей теплоты сгорания при нагрузке .. % Pn	- 100 % Pn, средняя темп. 70 °C (RPn)	%	**99,2**
и средней темп. воды .. ˚C	- 30 % Pn, темп. обратки 30 °C (RPint)	%	**110,1**
Сезонная энергетическая эффективность оборудования (без учёта работы панели управления)		%	**94**
Полезная мощность при 80°˚C/60°˚C, мин.-макс.		кВт	**5,0 - 24,8**
Располагаемая высота напора для контура отопления		мбар	**355**
Водовместимость		л	**1,7**
Тепловые потери при останове для ΔT= 30 K (Qpo30)		Вт	**78**
Потребляемая электрическая мощность (без насоса, для Pn)		Вт	**44**
Потребляемая электрическая мощность (с насосом, для Pn)		Вт	**40**
Потребляемая электрическая мощность (в режиме ожидания)		Вт	**5**
Располагаемое давление продуктов сгорания на патрубке уходящих газов котла		Па	**130**
Мощность теплообмена, режим ГВС		кВт	**28,6**
Удельный расход с ΔT = 30 K (EN 13203-1)		л/мин	**14**
Вес		кг	**47**

14 л/мин

De Dietrich
LE CONFORT DURABLE®

FORMATION 2.0

Технические характеристики

Новинка

			25/28 BIC	25/39 BIC
Полезная мощность	. - номинальная, для Qnom (Pn_gen)	кВт	24,8	23,8
Полезная мощность для 50/30 °C (режим отопления)		кВт	5,6 - 25,5	7,9 - 24,5
Полезная мощность для 80/60 °C (режим ГВС)		кВт	5,0 - 28,6	7,1 - 39,7
КПД для низшей теплоты сгорания при нагрузке .. % Pn	- 100 % Pn, средняя темп. 70 °C (RPn)	%	99,2	97,5
и средней темп. воды .. ˚C	- 30 % Pn, темп. обратки 30 °C (RPint)	%	110,1	107,9
Сезонная энергетическая эффективность оборудования (без учёта работы панели управления)		%	94	94
Полезная мощность при 80°˚C/60°˚C, мин.-макс.		кВт	5,0 - 24,8	7,1 - 23,8
Располагаемая высота напора для контура отопления		мбар	355	355
Водовместимость		л	1,8	2,4
Тепловые потери при останове для ΔT= 30 K (Qpo30)		Вт	71	71
Потребляемая электрическая мощность (без насоса, для Pn)		Вт	84	92
Потребляемая электрическая мощность (с насосом, для Pn)		Вт	40	43
Потребляемая электрическая мощность (в режиме ожидания)		Вт	5	5
Располагаемое давление продуктов сгорания на патрубке уходящих газов котла		Па	130	160
Мощность теплообмена, режим ГВС		кВт	28,6	39,7
Удельный расход с ΔT = 30 K (EN 13203-1)		л/мин	19,9	24,0
Вес		кг	74	69*
Номинальная мощность для 50/30 °C, мин. – макс.		кВт	5,6 - 25,5	7,9 - 24,5
Объём водонагревателя для ГАС		л	40,5	40,5
Мощность теплообмена, режим ГВС		кВт	29,9	39,7
Удельный расход с ΔT = 30 K (EN 13203-1)		л/мин	20	24

20 л/мин и 24 л/мин

LE CONFORT DURABLE®

Размеры – 450 мм (все модели, кроме BIC)

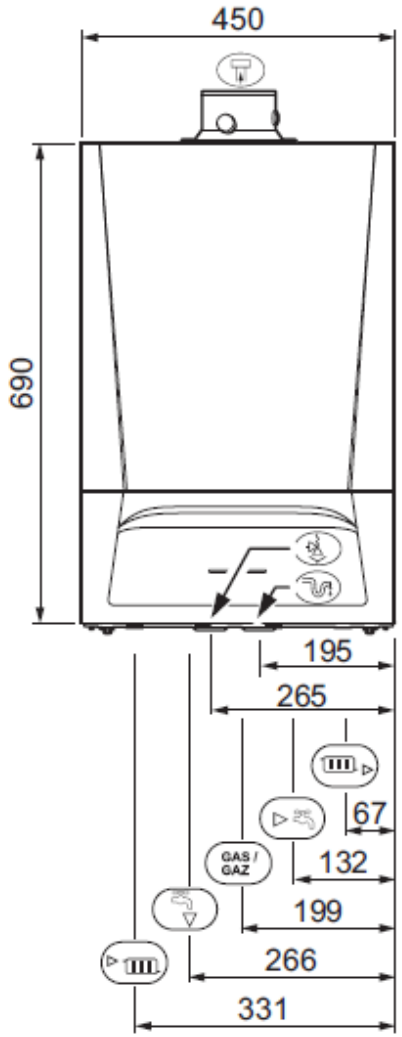

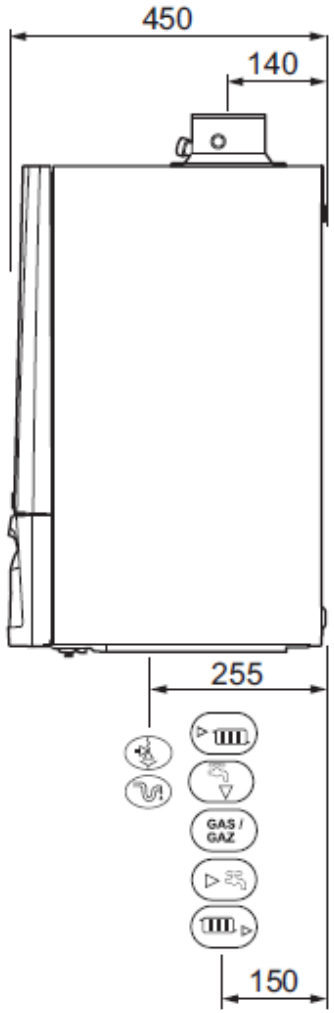

Размеры остались такими же, как у MCA

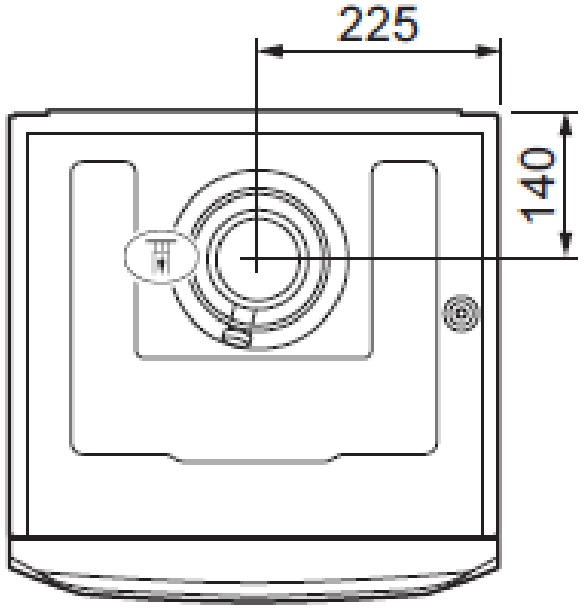

De Dietrich
LE CONFORT DURABLE®

FORMATION 2.0

Размеры – 600 мм (модели BIC)

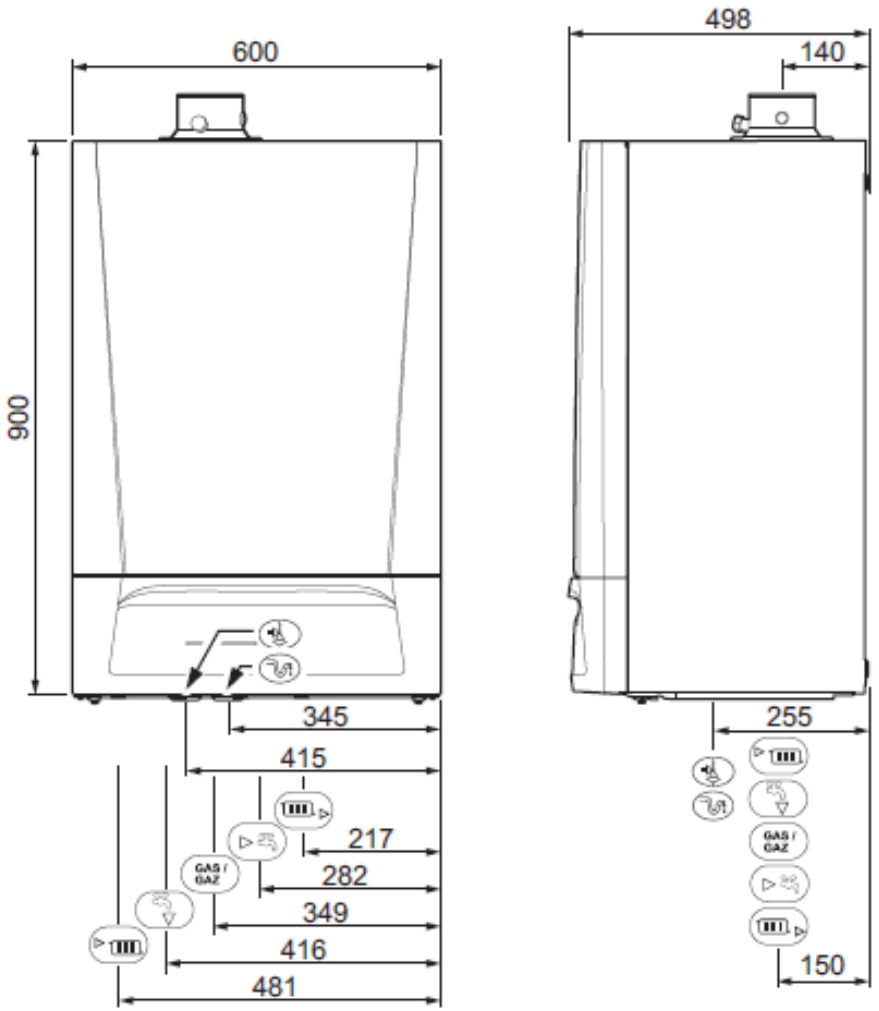

Размеры остались такими же, как у MCA BIC

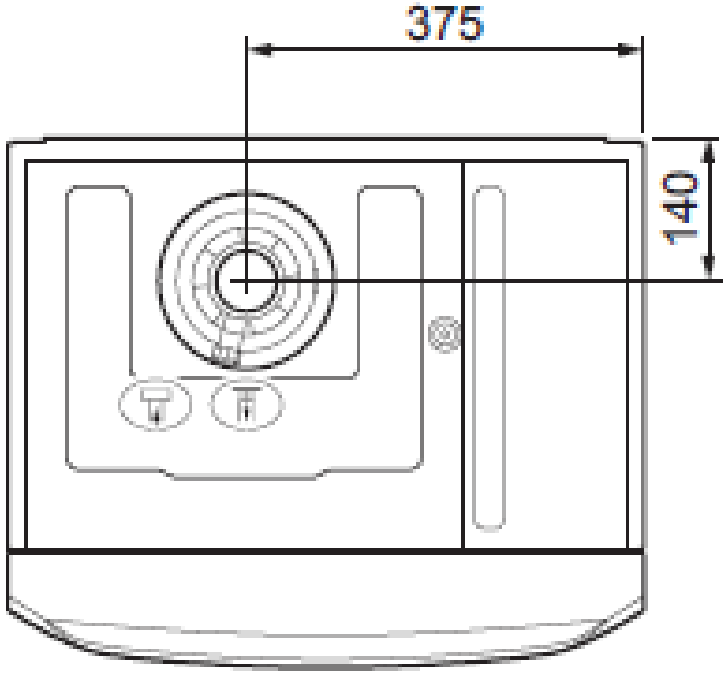

De Dietrich
LE CONFORT DURABLE®

FORMATION 2.0

ЦЕЛИ НОВОГО КОТЛА

Обновление текущей серии настенных конденсационных котлов сегмента Advance на новую серию со следующими отличиями:

- **Новый дизайн** – строгий и эстетичный
- **Латунный** гидроблок
- Новая панель управления **Diematic Evolution** с новыми функциями и возможностями
- Система **автоматического заполнения и подпитки**: **Auto-filling**
- Исключительные характеристики для ГВС для новой модели **BIC мощностью 39 кВт** (в режиме ГВС)

De Dietrich
LE CONFORT DURABLE®

FORMATION 2.0

Новое поколение панелей управления

Новый Diematic EVOLUTION

Преимущества

- **Цветной ЖК-дисплей** с высоким разрешением
- **Текстовые индикации**
- **Новая эргономика** управления
- В комплекте заводской поставки – возможность управления **2 прямыми или смесительными контурами** и 1 контуром ГВС, с титановым анодом
  - С дополнительными платами расширения
    - 3-ий контур отопления (прямой или смесительный)
    - 2-ой контур ГВС
    - Вспомогательный выход AUX
- Управление каскадом. До 8 котлов в каскаде.
- Система встроенной помощи для диагностики.

De Dietrich
LE CONFORT DURABLE®

FORMATION 2.0

Новое поколение панелей управления

Новый Diematic EVOLUTION

В комплекте заводской поставки – возможность управления **2 прямыми или смесительными контурами** и 1 контуром ГВС, с титановым анодом

ВЫБОР ДОПОЛНИТЕЛЬНОГО ОБОРУДОВАНИЯ В ЗАВИСИМОСТИ ОТ ТИПА И КОЛИЧЕСТВА ПОДКЛЮЧЕННЫХ КОНТУРОВ ОТОПЛЕНИЯ

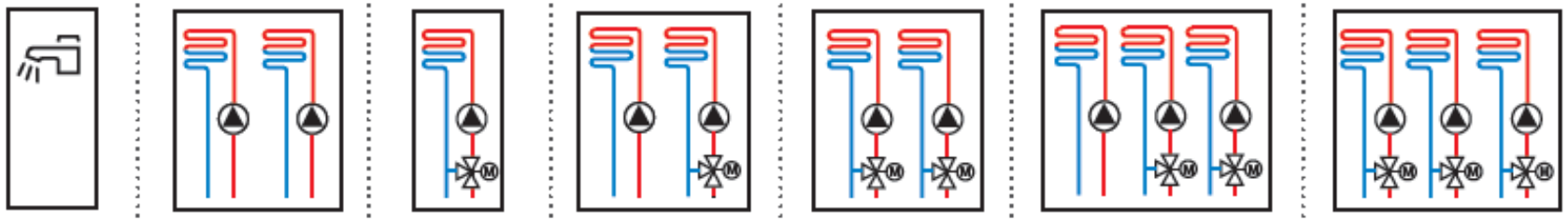

Тип и количество контуров		ГВС	1 или 2 прямых	1 смесительный	1 прямой + 1 смесительный	2 смесительных	1 прямой + 2 смесительных	3 смесительных
Панель управления Diematic Evolution (1) (2)	AMC 10, 15, 25, 35	1 x AD212	Заводская поставка	1 x AD199	1 x AD199	2 x AD199	1 x AD199 + 1 x AD249	2 x AD199 + 1 x AD249
	AMC../BS.., AMC 25/28 MI, AMC 25/28 BIC, AMC 25/39 BIC	Заводская поставка	Заводская поставка	1 x AD199	1 x AD199	2 x AD199	1 x AD199 + 1 x AD249	2 x AD199 + 1 x AD249

(1) Для каждого из отопительных контуров можно подключить термостат комнатной температуры или датчик комнатной температуры (2) До 8 котлов в каскаде

Новое поколение панелей управления

Новый Diematic EVOLUTION

- **Новое: подключение комнатных термостатов для каждого контура отопления**

Подключение термостата Вкл./ Выкл.

De Dietrich
LE CONFORT DURABLE®

Новое поколение панелей управления

Новый Diematic EVOLUTION

- **Новое: подключение комнатных термостатов для каждого контура отопления (OpenTherm)**

Подключение модулирующего термостата

De Dietrich
LE CONFORT DURABLE®

Diematic Evolution: Дисплей с текстовой индикацией, подключенный к плате SCB10

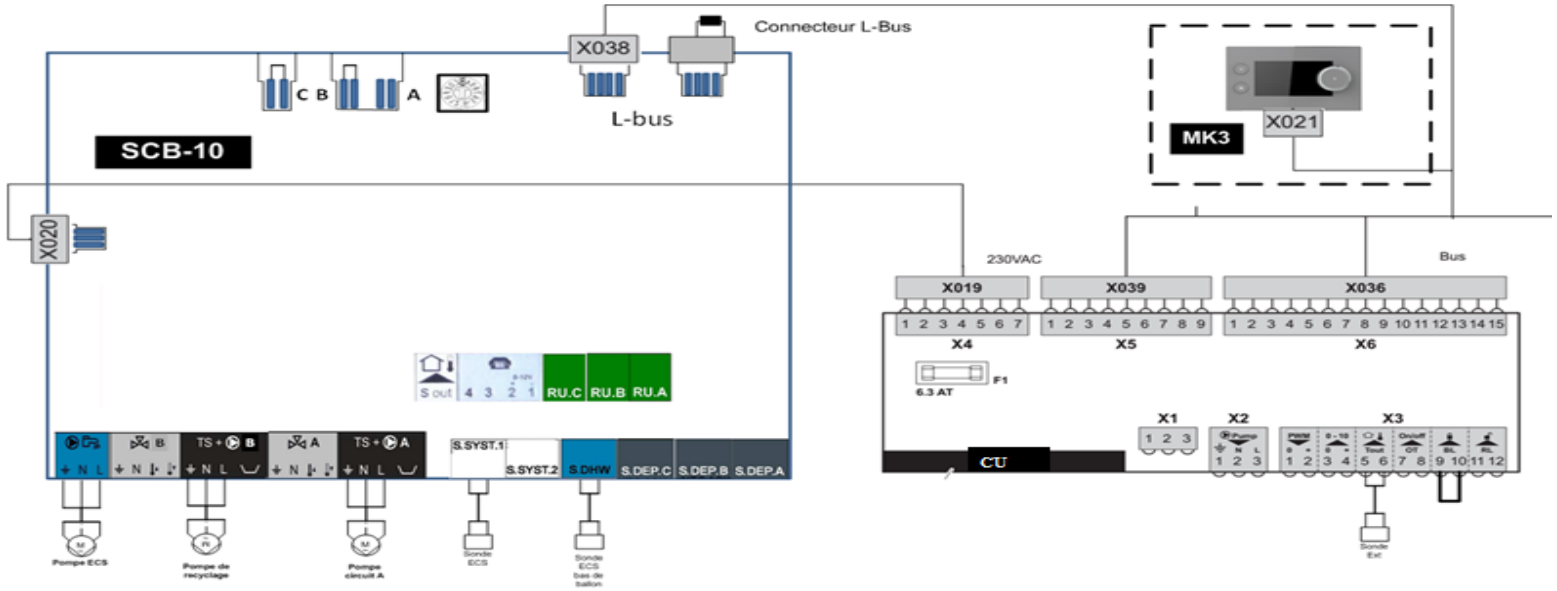

- Максимальный возможности: 3 смесительных контура отопления, 2 контура ГВС

- **Те же функции, что и у Diematic iSystem:**
  - Ведущий для каскадной установки. До **8 котлов** в каскаде.
  - 3 контура со смесителем (AD 249) + ГВС
  - 2 датчика системы используются для каскада или ГВС.
  - Автоматическая нумерация контуров

De Dietrich
LE CONFORT DURABLE®

FORMATION 2.0

Diematic Evolution

- Панель управления **с текстовой индикацией**
- **Основной экран** предназначен для анализа работы установки
  - Автоматическое определение контуров
  - Автоматическая конфигурация основного экрана
- Улучшенная навигация, **Интуитивная навигация**
- **Подключение к плате SCB-10**

De Dietrich
LE CONFORT DURABLE®

FORMATION 2.0

Diematic Evolution

1 строка иконок: меню для различного типа доступа

Основная информация

Техническое обслуживание

Режим «Трубочист»

Уровень Пользователя/ Специалиста

2 строка и далее: описание системы

Меню «Отпуск» для системы

Информация и параметры котла

Давление и меню автоматического заполнения и подпитки

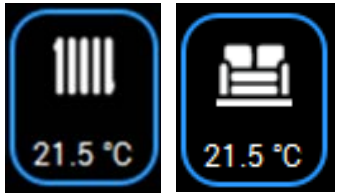

Доступ к параметрам контуров

Доступ к параметрам ГВС

Примечание:
В зависимости от конфигурации, могут отображаться дополнительные иконки, например, Каскад:

De Dietrich
LE CONFORT DURABLE®

FORMATION 2.0

Diematic Evolution:
Интуитивная навигация – уровень Пользователя

Уровень Пользователя – базовый

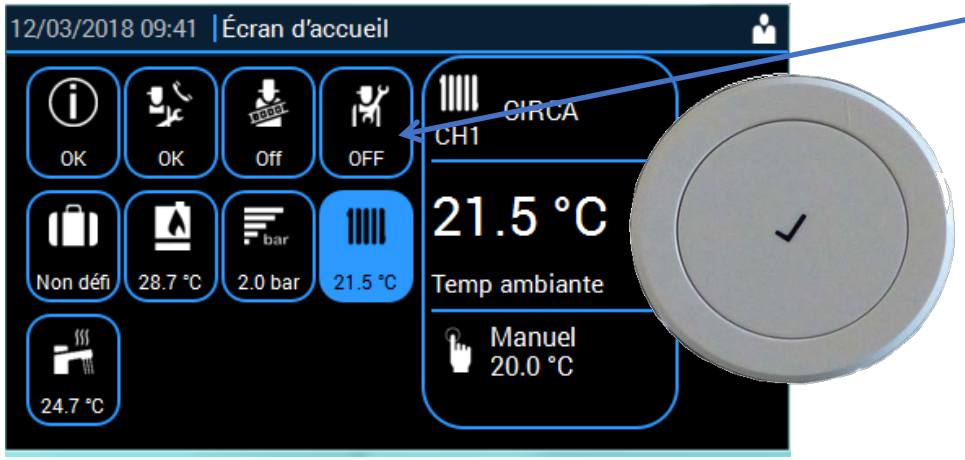

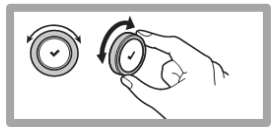

Информация о выбранном контуре: иконка – комнатная температура, Режим работы

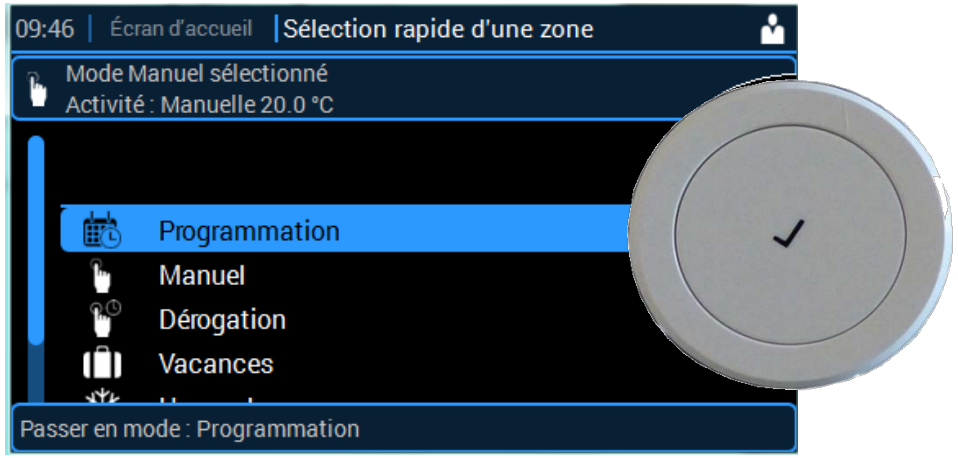

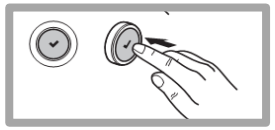

Прямой доступ к выбору режима работы и к заданному значению температуры

De Dietrich
LE CONFORT DURABLE®

FORMATION 2.0

Diematic Evolution:
Интуитивная навигация – уровень Пользователя

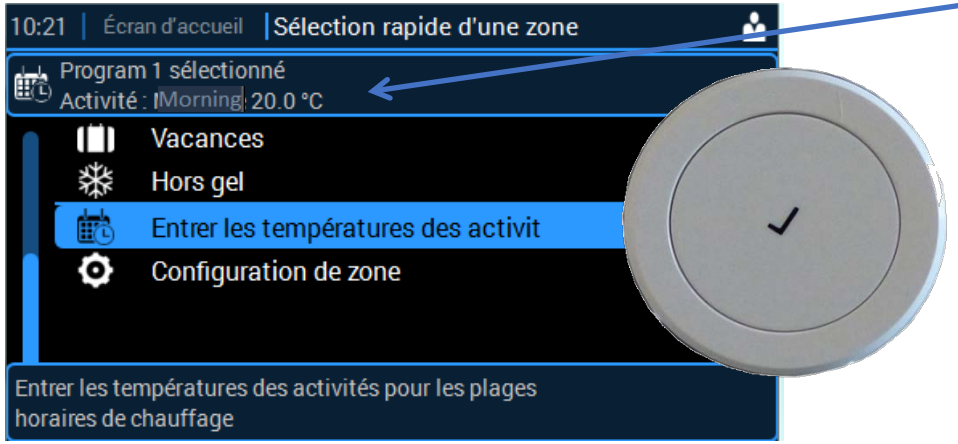

Индикация текущего режима работы

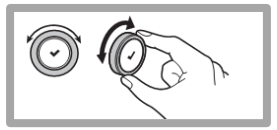

Изменение температур

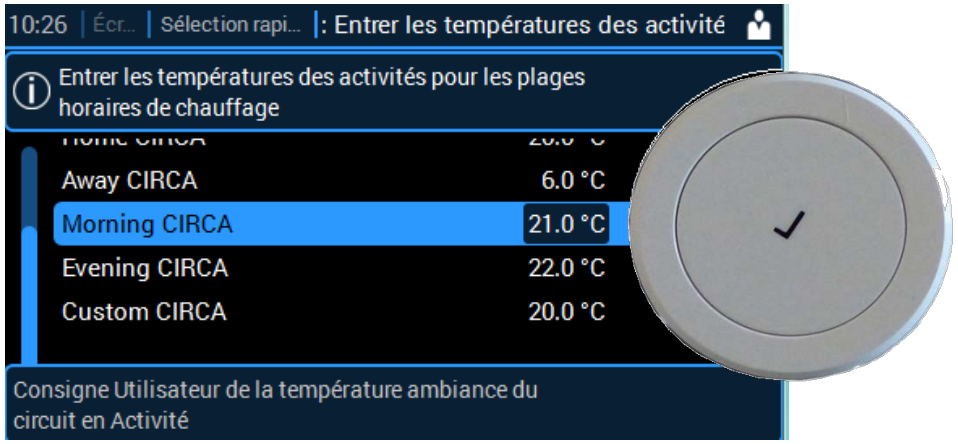

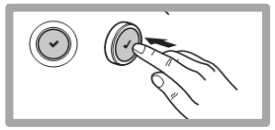

Прямой доступ к текущему заданному значению комнатной температуры

De Dietrich
LE CONFORT DURABLE®

FORMATION 2.0

Diematic Evolution:
Интуитивная навигация – уровень Специалиста

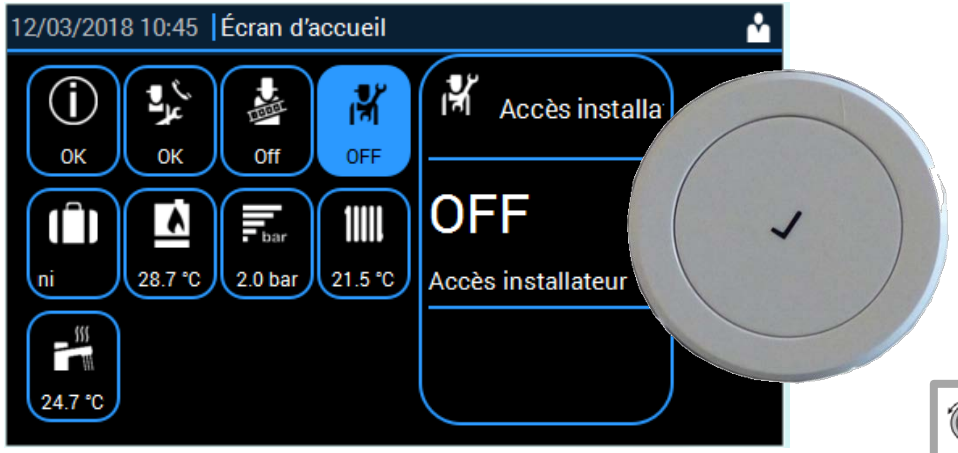

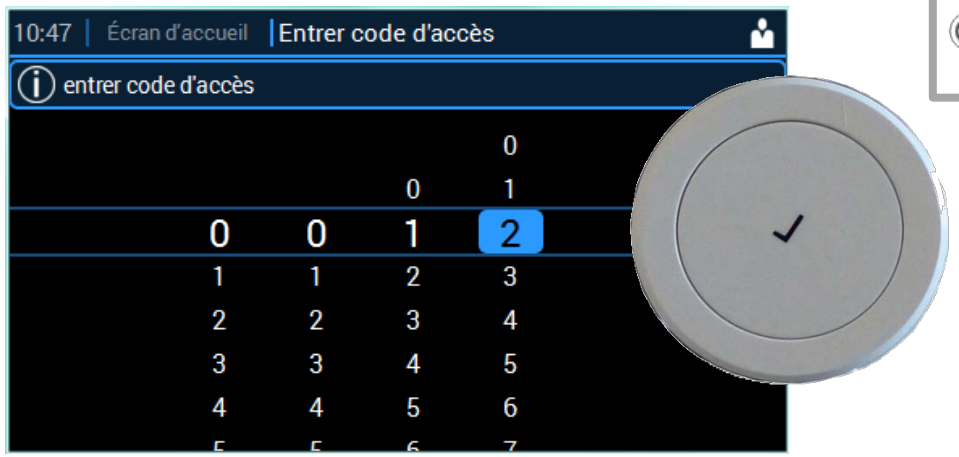

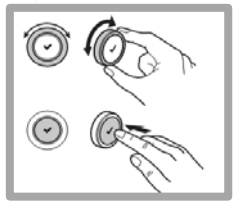

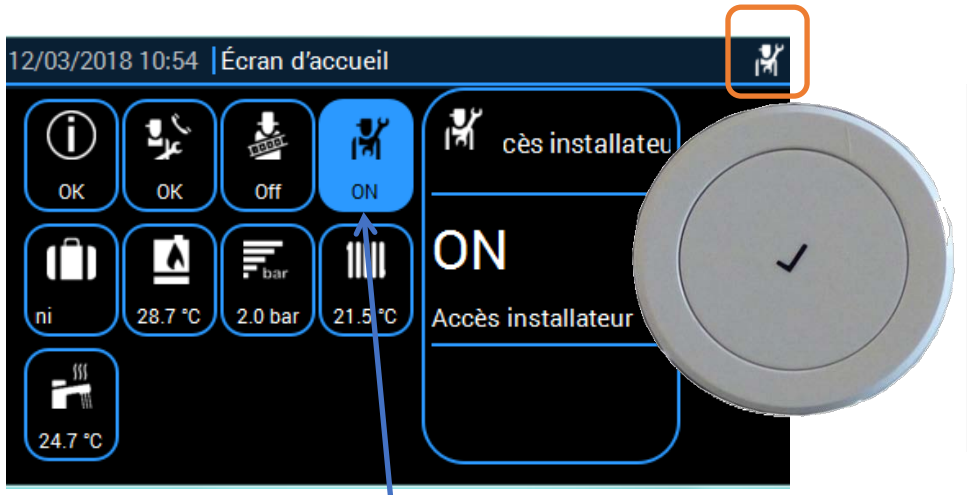

Уровень Специалиста

Автоматический возврат на уровень Пользователя через 30 минут ожидания

De Dietrich
LE CONFORT DURABLE®

FORMATION 2.0

Diematic Evolution:
Интуитивная навигация – уровень Специалиста

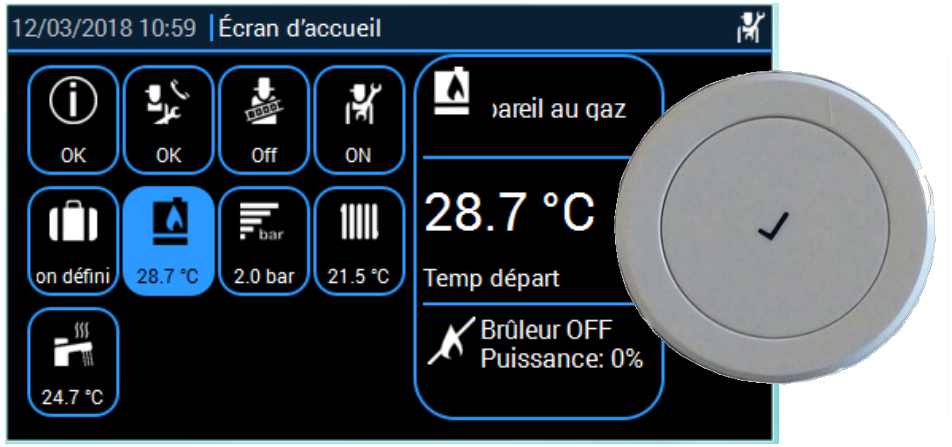

Индикация состояния котла

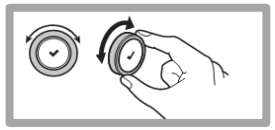

Температура подающей линии
Состояние работы горелки

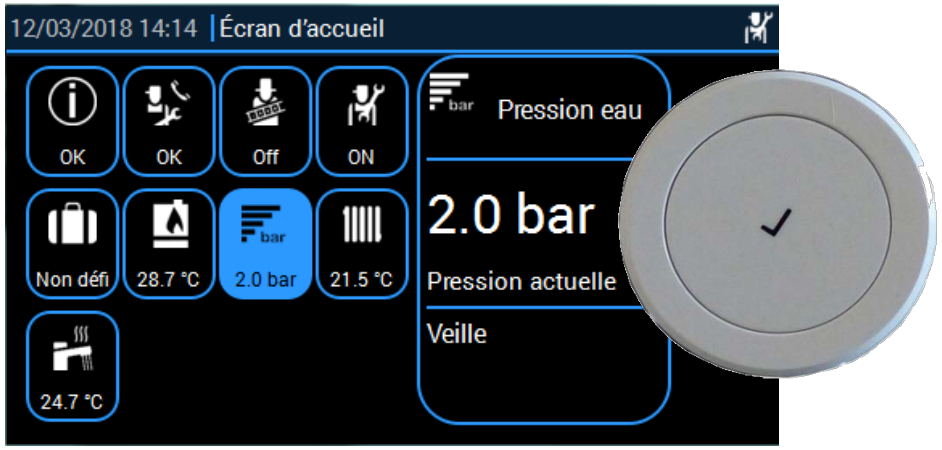

Автоматическое заполнение и подпитка

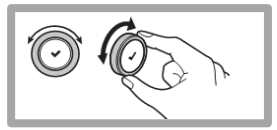

Давление
Текущее состояние автоматической подпитки

De Dietrich
LE CONFORT DURABLE®

FORMATION 2.0

Diematic Evolution:
Интуитивная навигация – уровень Специалиста

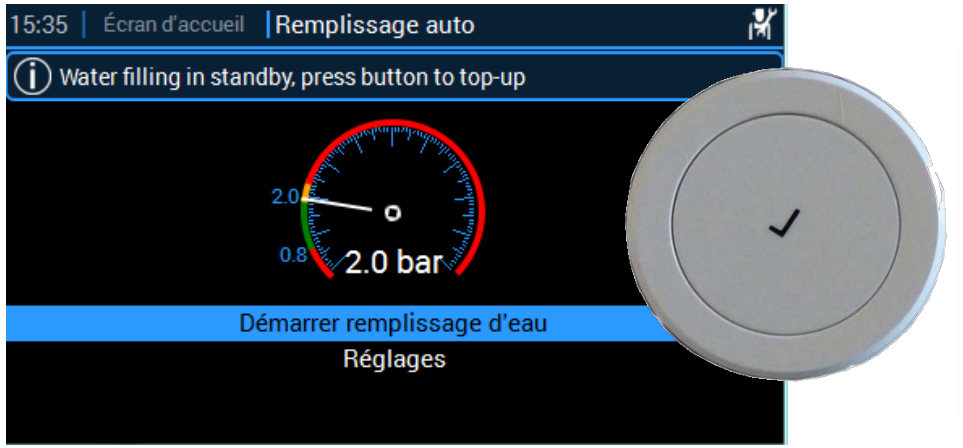

Доступ к настройке функции

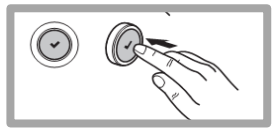

Доступ к различным параметрам

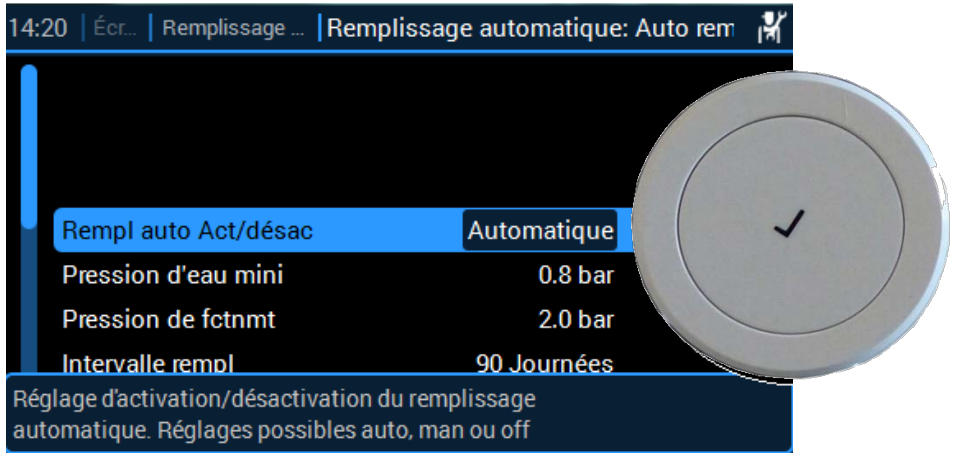

Автоматическое заполнение и подпитка

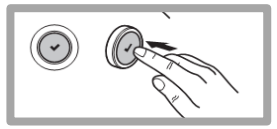

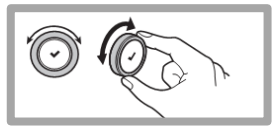

Доступ к различным параметрам
Функция может быть выключена, может работать в полуавтоматическом или автоматическом режиме

De Dietrich
LE CONFORT DURABLE®

FORMATION 2.0

Надёжность

Теплообменник со спец. покрытием

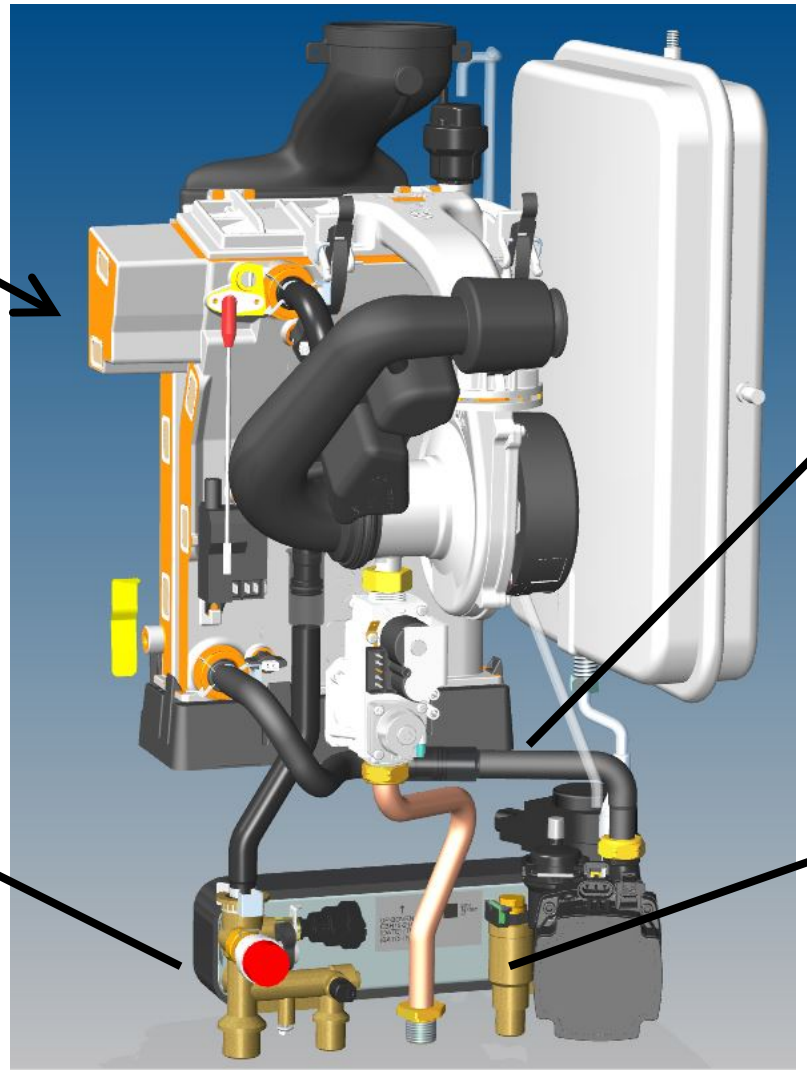

Металлические подсоединения

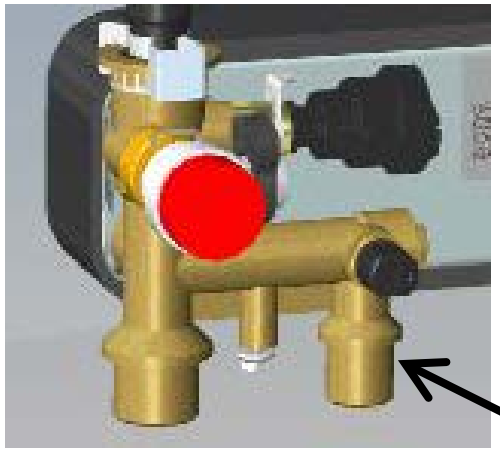

Латунный гидравлический блок подающей линии

Латунный гидравлический блок обратной линии

De Dietrich
LE CONFORT DURABLE®

FORMATION 2.0

Теплообменник с нанесённым на поверхность специальным покрытием (топка)

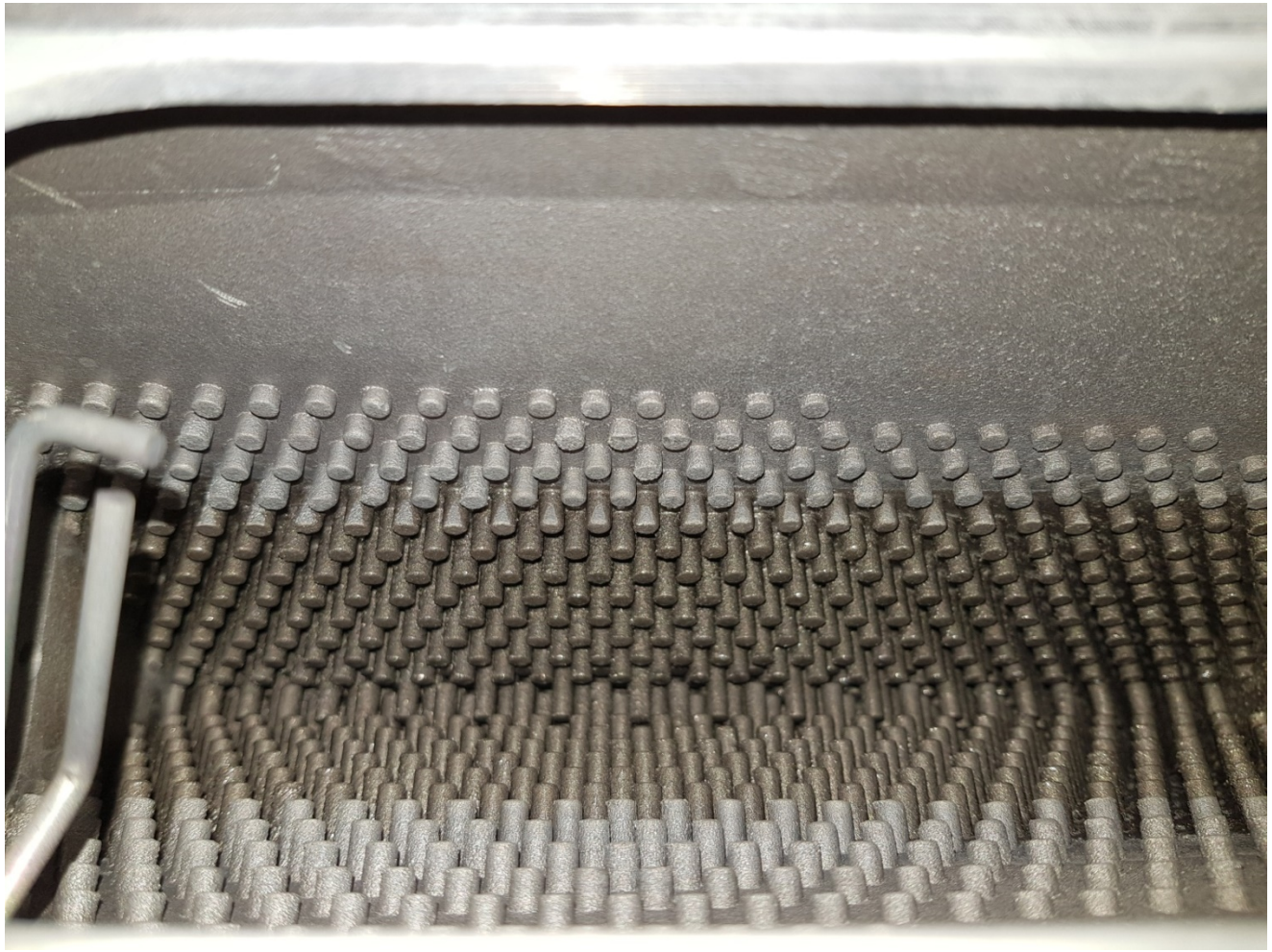

De Dietrich
LE CONFORT DURABLE®

FORMATION 2.0

Гидравлический блок

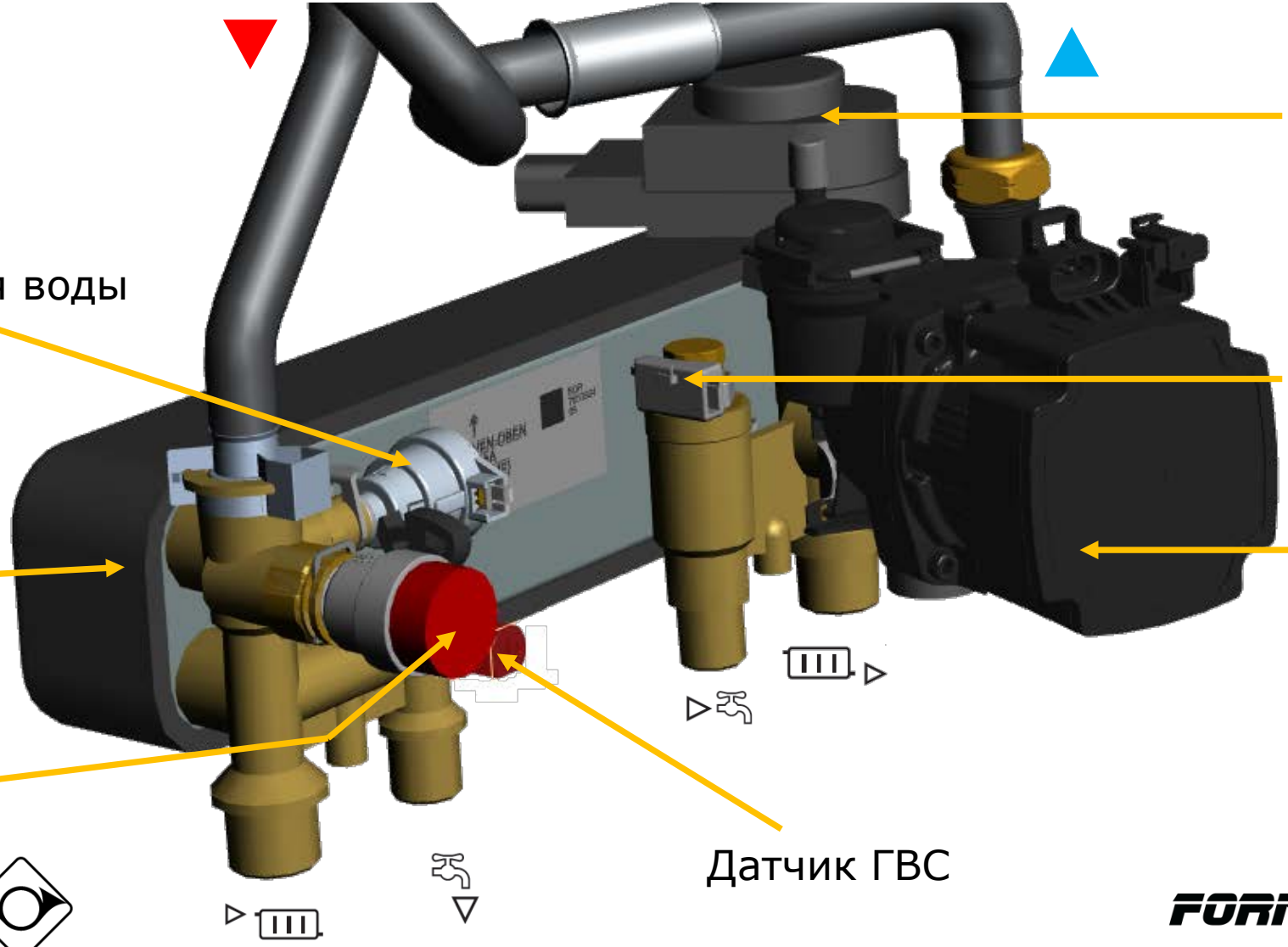

3-ходовой клапан

Датчик давления воды

Датчик расхода холодной воды

Насос

Пластинчатый теплообменник

Предохранительный клапан на 3 бар

Датчик ГВС

De Dietrich
LE CONFORT DURABLE®

FORMATION 2.0

Гидравлический блок

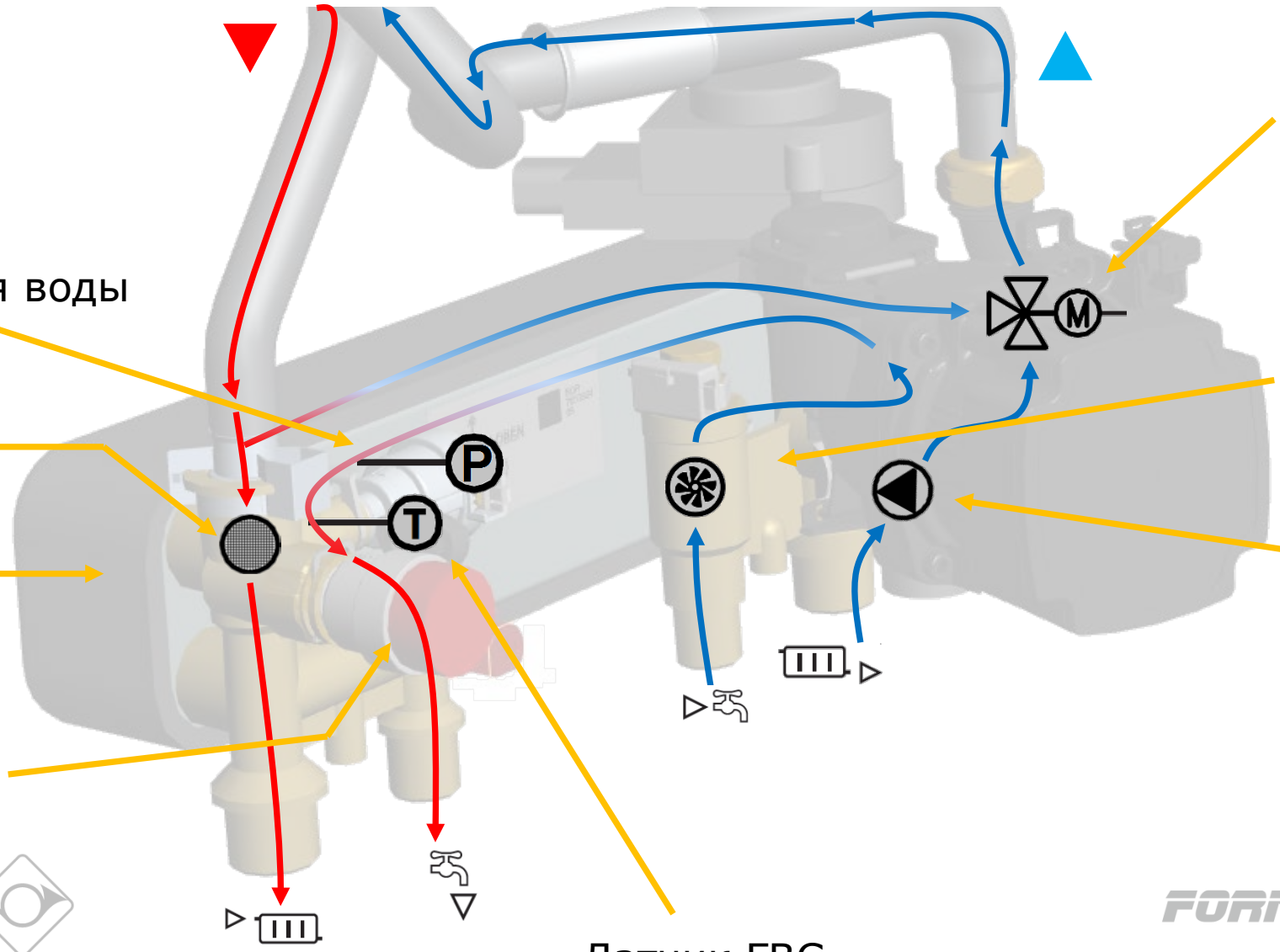

De Dietrich
LE CONFORT DURABLE®

FORMATION 2.0

Описание AMC 25/28 MI

- ✓ Высококачественная стальная обшивка **без режущих кромок**
- ✓ **Латунный** гидравлический блок
- ✓ Электронная плата **SCB-10**
- ✓ Расход горячей воды **–до 14 л/мин**
- ✓ **Теплообменник со специальным покрытием**
- ✓ Встроенная подсветка

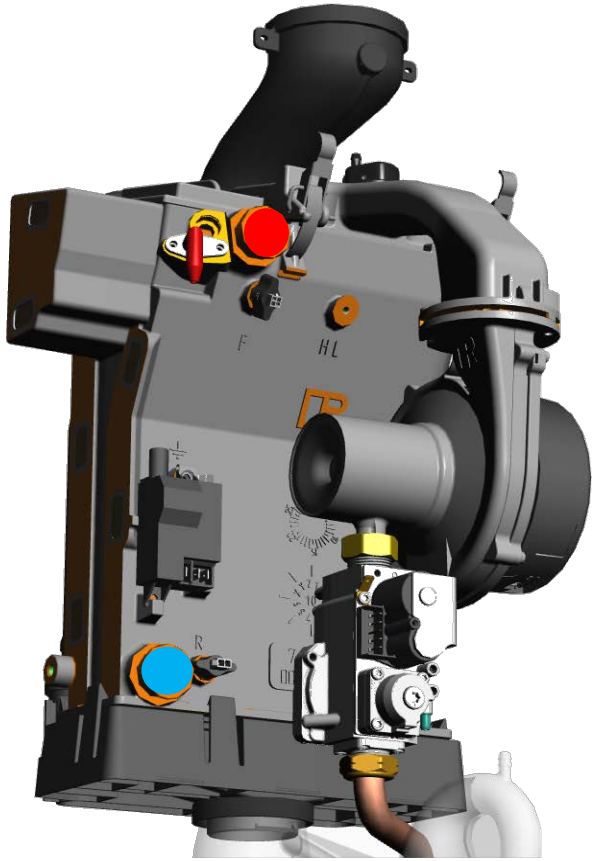

De Dietrich
LE CONFORT DURABLE®

FORMATION 2.0

Описание AMC 25/28 BIC

- ✓ Высококачественная стальная обшивка **без режущих кромок**
- ✓ **Латунный** гидравлический блок
- ✓ Электронная плата **SCB-10**
- ✓ 3 бака из **нержавеющей стали, объёмом 40 л**
- ✓ В составе котла – **расширительный бак ГВС**
- ✓ Расход горячей воды –**до 24 л/мин**
- ✓ **Теплообменник со специальным покрытием**
- ✓ Встроенная подсветка

De Dietrich
LE CONFORT DURABLE®

FORMATION 2.0

Установка

Новая монтажная рама:

- **Пузырьковый уровень** для помощи при установке
- **Латунные краны**
- **Лёгкая замена** существующих котлов МСА (все гидравлические подсоединения на тех же местах)

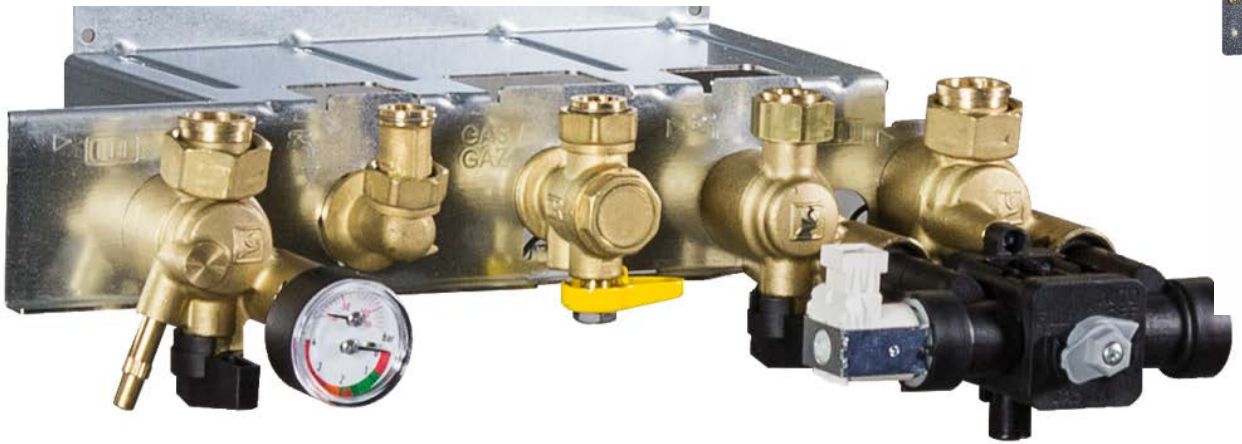

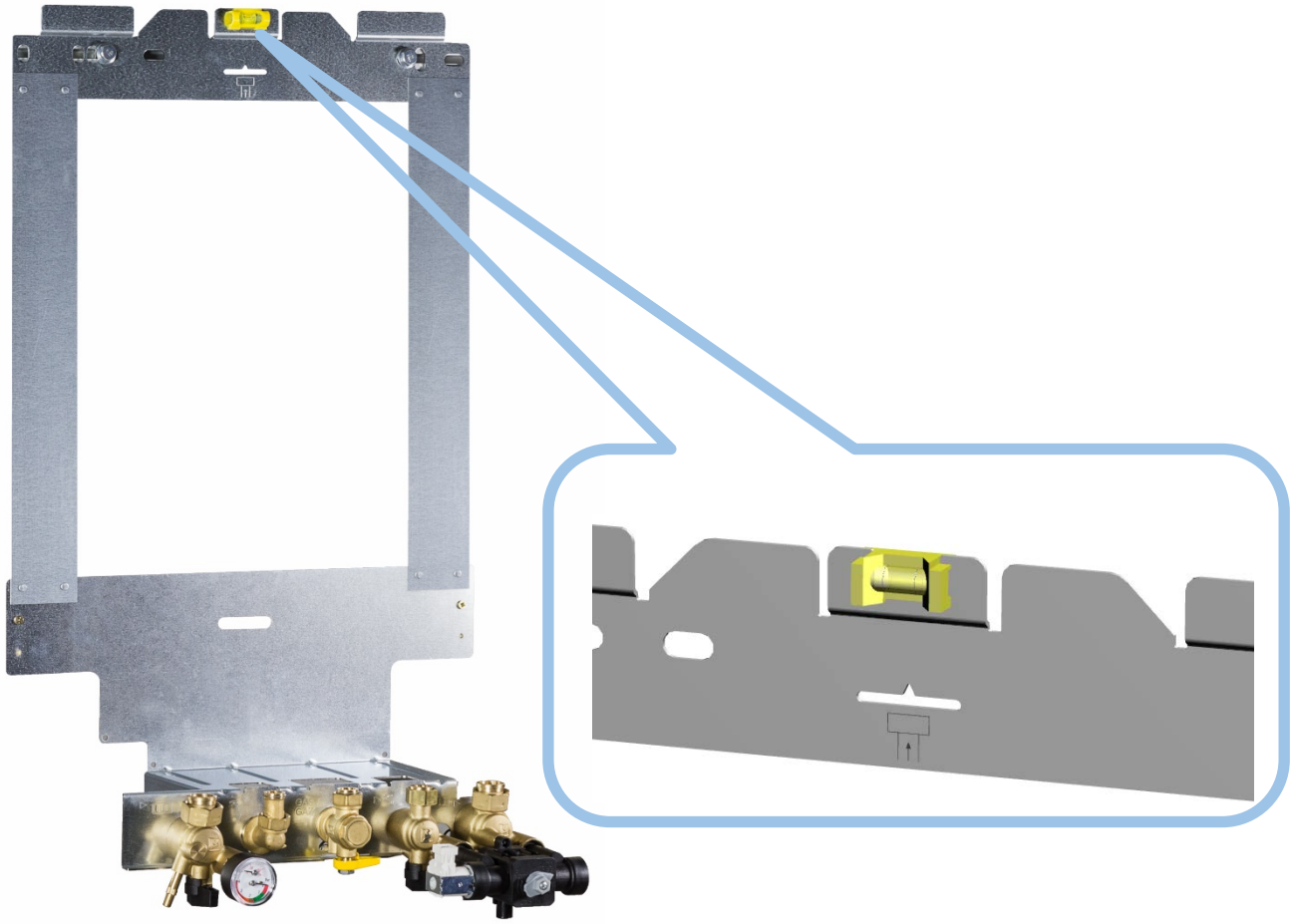

De Dietrich
LE CONFORT DURABLE®

FORMATION 2.0

Лекало для установки

- Металлическая рама
- Бумажное лекало для коаксиального дымохода

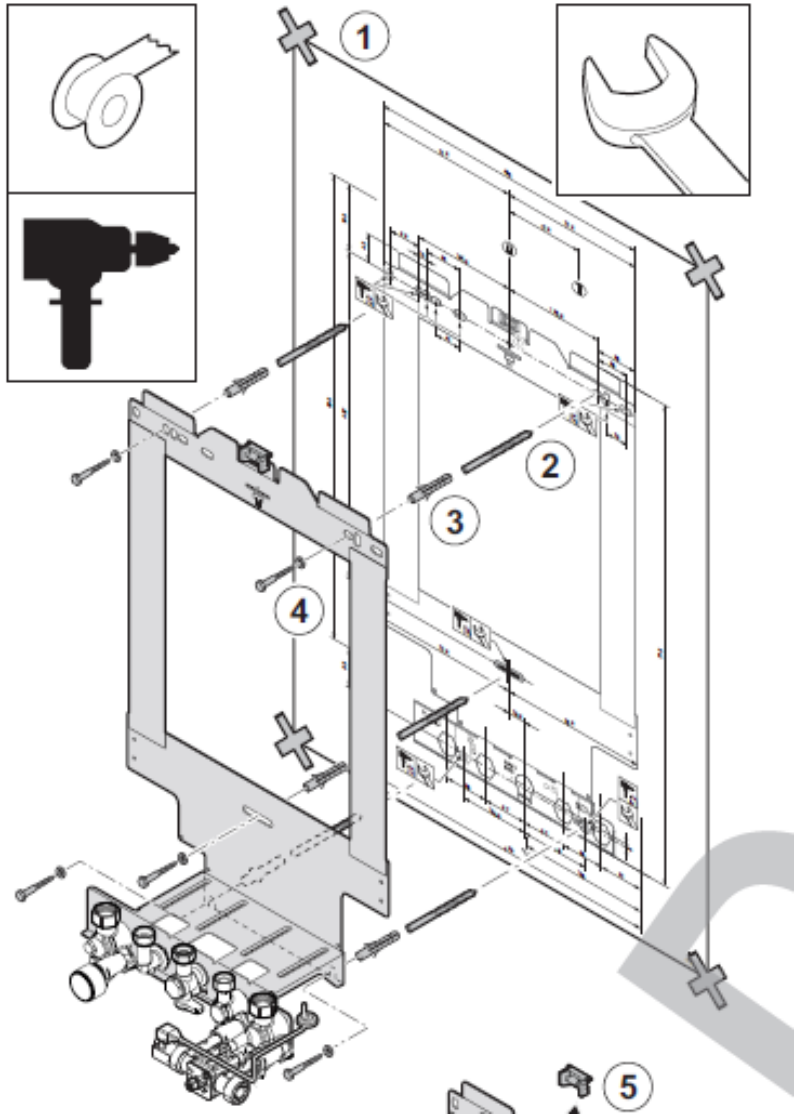

De Dietrich
LE CONFORT DURABLE®

FORMATION 2.0

СИСТЕМА АВТОМАТИЧЕСКОЙ ПОДПИТКИ: Auto - Filling

Возможные варианты подпитки:

- Ручная

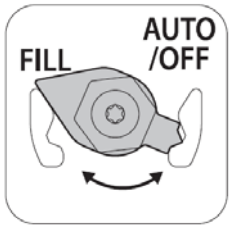

- Полуавтоматическая

Подпитка с подтверждением на
Панели управления котла

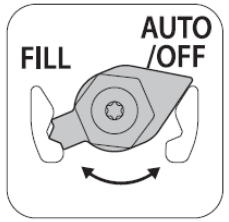

- Автоматическая

Полностью автоматическая подпитка

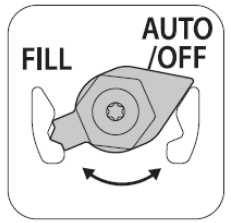

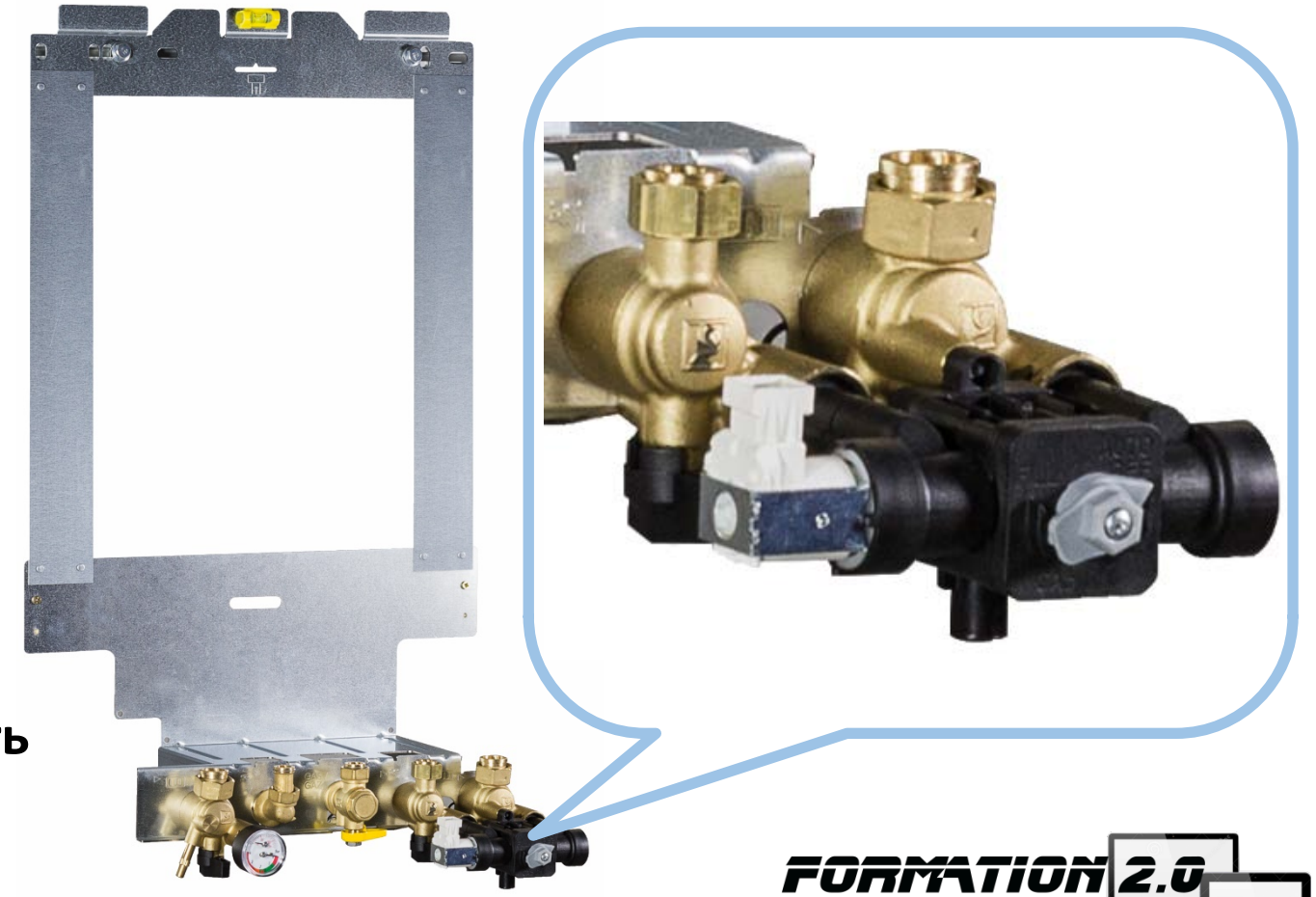

Безопасность: контролируется длительность и периодичность подпитки

De Dietrich
LE CONFORT DURABLE®

FORMATION 2.0

СИСТЕМА АВТОМАТИЧЕСКОЙ ПОДПИТКИ: Auto - Filling

Постоянная безопасность

Если во время заполнения или подпитки давление не увеличивается, то на дисплее отображается сообщение об ошибке и заполнение или подпитка прекращается.

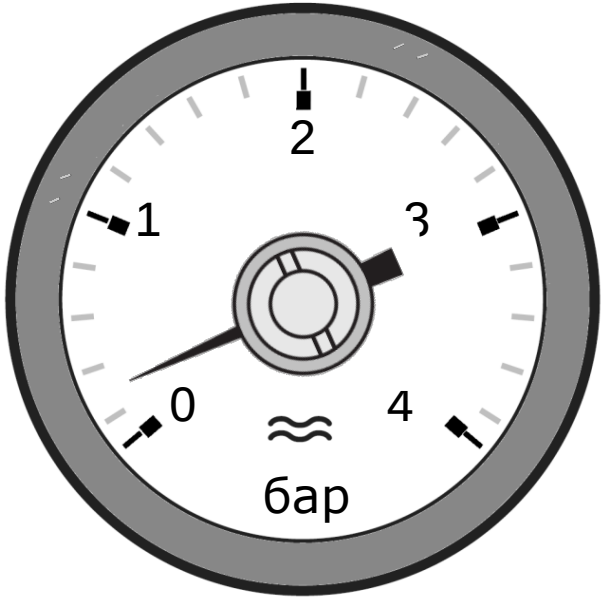

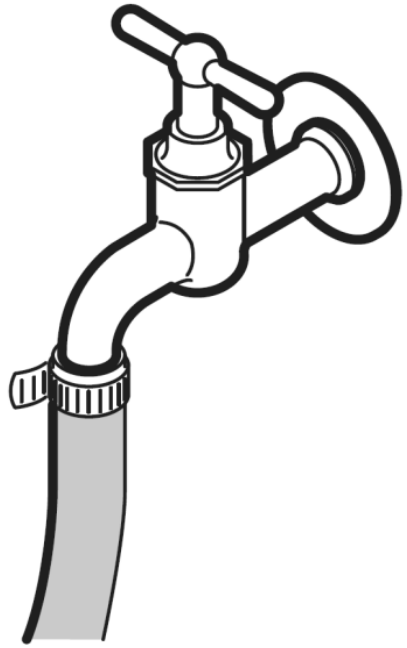

De Dietrich
LE CONFORT DURABLE®

FORMATION 2.0

СИСТЕМА АВТОМАТИЧЕСКОЙ ПОДПИТКИ: Auto - Filling

Настройка автоматической подпитки

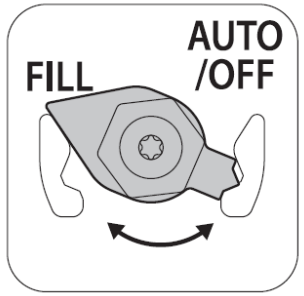

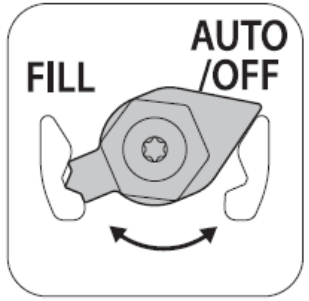

AUTO: Включена автоматическая или полуавтоматическая подпитка

OFF (ВЫКЛ.): Отключение ручной подпитки

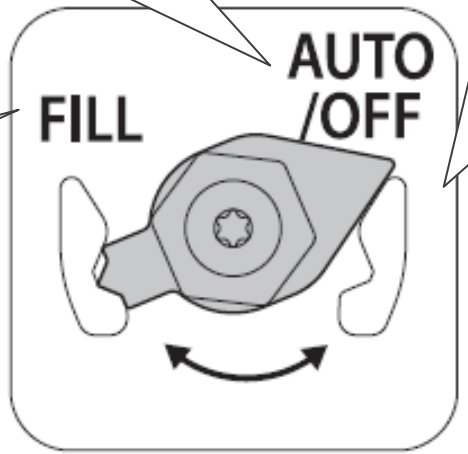

Fill: Положение ручной подпитки

De Dietrich
LE CONFORT DURABLE®

FORMATION 2.0

Спасибо за внимание!

De Dietrich
LE CONFORT DURABLE®

FORMATION 2.0