BAXI

LUNA Duo-tec MP+

Андрей Фомин,
Руководитель направления продуктовый маркетинг

07.2021

САМЫЙ ПРОДАВАЕМЫЙ КОНДЕСАЦИОННОЙ КОТЕЛ ТЕПЕРЬ ЕЩЕ МОЩНЕЕ

LUNA Duo-tec MP
Мощность
35-70 кВт

LUNA Duo-tec MP+
Мощность
90-150 кВт

КЛАССИЧЕСКАЯ МОДЕЛЬ

ОБНОВЛЕННАЯ МОДЕЛЬ

BAXI

ЛУЧШАЯ ЦЕНА ЗА КИЛОВАТТ МОЩНОСТИ – ЭТО МОДЕЛИ LUNA DUO-TEC MP+

КАСКАДНЫЕ УСТАНОВКИ

- Высокая мощность 90-150 кВт
- Автоматика котла управляет каскадом из 16 котлов
- Большой выбор контроллеров для расширения возможностей автоматики котла

ВЫСОКАЯ ЭФФЕКТИВНОСТЬ И ЭКОНОМИЧНОСТЬ

- Прогрессивный модуляционный насос
- Глубокая модуляция 1:9 (90-110 кВт) и 1:5 (130-150 кВт

АДАПТИРОВАН К РОССИЙСКИМ УСЛОВИЯМ

- Устойчивая работа при низком входном давлении газа (от 5 мбар)

BAXI

LUNA DUO-TEC MP+ СТАЛИ МОЩНЕЕ И ЛУЧШЕ

НОВЫЕ АКСЕССУАРЫ

- Обновленные коллекторы с тепловой изоляцией из вспененного каучука
- Новые стойки для установки котлов в любом месте без несущей стены

ВЫСОКАЯ НАДЕЖНОСТЬ И БЕЗОПАСНОСТЬ

- Прогрессивный модуляционный насос GRUNDFOS
- Сбросной- предохранительный клапан на 4 бар (90-110 кВт) и на 6 бар (130-150 кВт)
- Новый конденсатоотводчик с гидрозатвором

ОСОБЕННОСТИ МОДЕЛЕЙ 130-150 кВт

- Экологичная горелка нового поколения Bluejet
- Дополнительная защита от блокировки дымохода увеличивает ресурс горелки и теплообменника

ПРОВЕРЕННЫЕ ВРЕМЕНЕМ ГОРЕЛКИ В МОДЕЛЯХ 90-110 КВТ И НОВЫЙ КОНДЕНСАТООТВОДЧИК

- В модели мощность 90 кВт используется цилиндрическая щелевая горелка
- В моделях 99-110 кВт используется горелка со специальным волокном из нержавеющей стали для улучшения стабильности розжига и горения, особенно при работе на сжиженном газе
- Улучшенный конденсатоотводчик с гидрозатвором

90 кВт

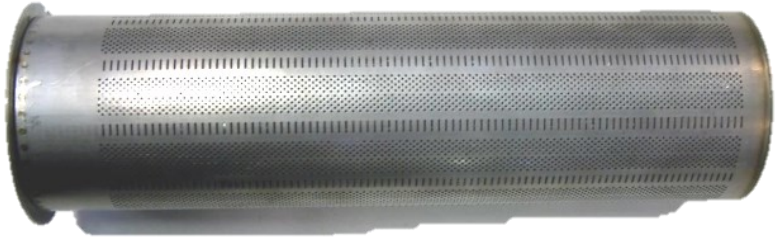

99-110 кВт

ГОРЕЛКА С УВЕЛИЧЕННЫМ СРОКОМ СЛУЖБЫ И ДОПОЛНИТЕЛЬНОЙ ЗАЩИТОЙ (130-150 кВт)

- Новая горелка Bluejet – 114 прорезей с двумя бортиками для лучшей стабилизации факела
- Дополнительная защита от блокировки дымохода позволяет избегать перегрева горелки и теплообменника – пневматическое реле отключает горелку при давлении более 600 Па

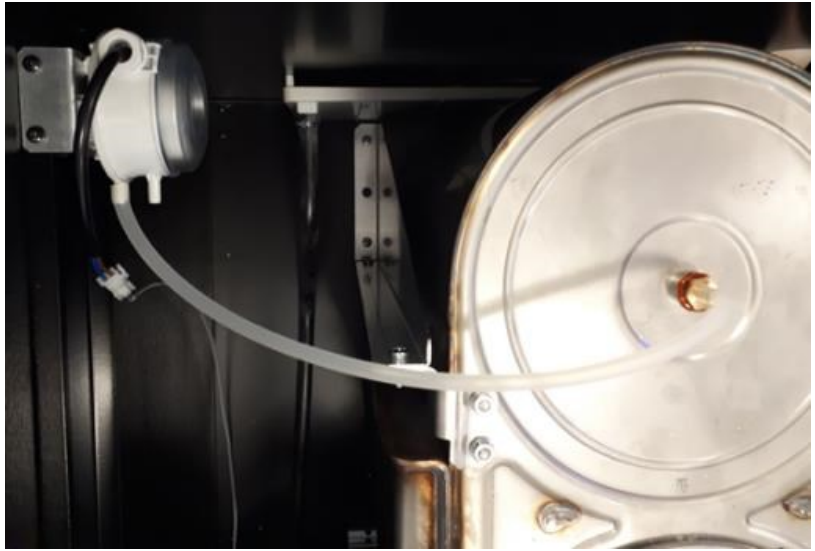

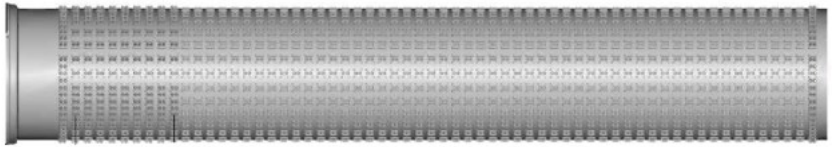

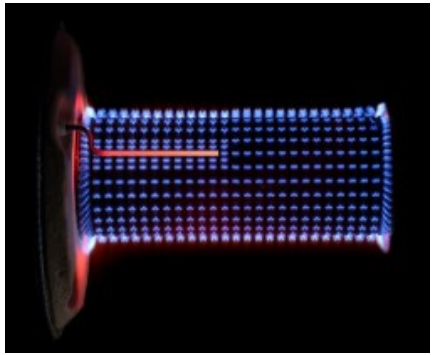

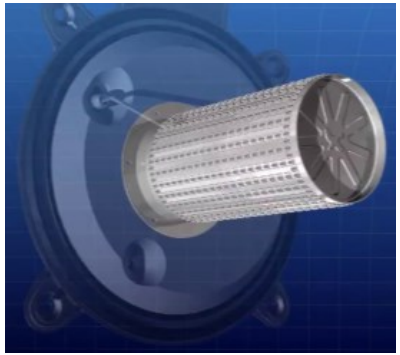

ЭНЕРГОЭФФЕКТИВНЫЙ НАСОС И ТЕПЛООБМЕННИК УВЕЛИЧЕННОЙ МОЩНОСТИ БЕЗ УВЕЛИЧЕНИЯ ГАБАРИТОВ КОТЛА

Новый прогрессивный модуляционный насос Grundfos UPML 25–105 130PWM (90-110 кВт) и UPMXL 25–125 130 (130-150 кВт), подходит для установки с гидроразделителем или пластинчатым теплообменником

Обновленный теплообменник Duo-Z имеет одинаковые размеры во всех моделях

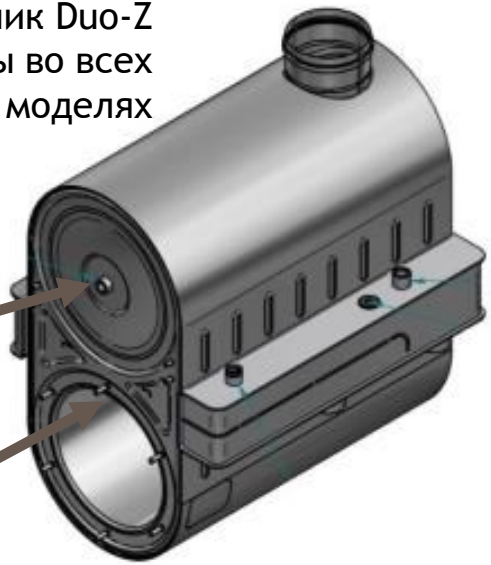

Точка подключения защитного прессостата на 600 Па

Трубка Ø 18 мм – модели 90-130 кВт

Трубка Ø 20 мм – модели 150 кВт

BAXI

БОЛЬШОЙ ВЫБОР КОНТРОЛЛЕРОВ ДЛЯ РАСШИРЕНИЯ ШТАТНЫХ ВОЗМОЖНОСТЕЙ LUNA DUO-TEC MP/MP+

- Возможность подключения трех дополнительных контроллеров на внутреннюю шину котла (BSB)
- Плата котла (LMS) может управлять тремя отопительными контурами
- Возможность подключения 16 контроллеров через внешнюю шину (LPB) посредством программирования адресов
- Возможность создания независимых сегментов (0,1,2 и тд) и в каждом из них есть еще 16 адресов

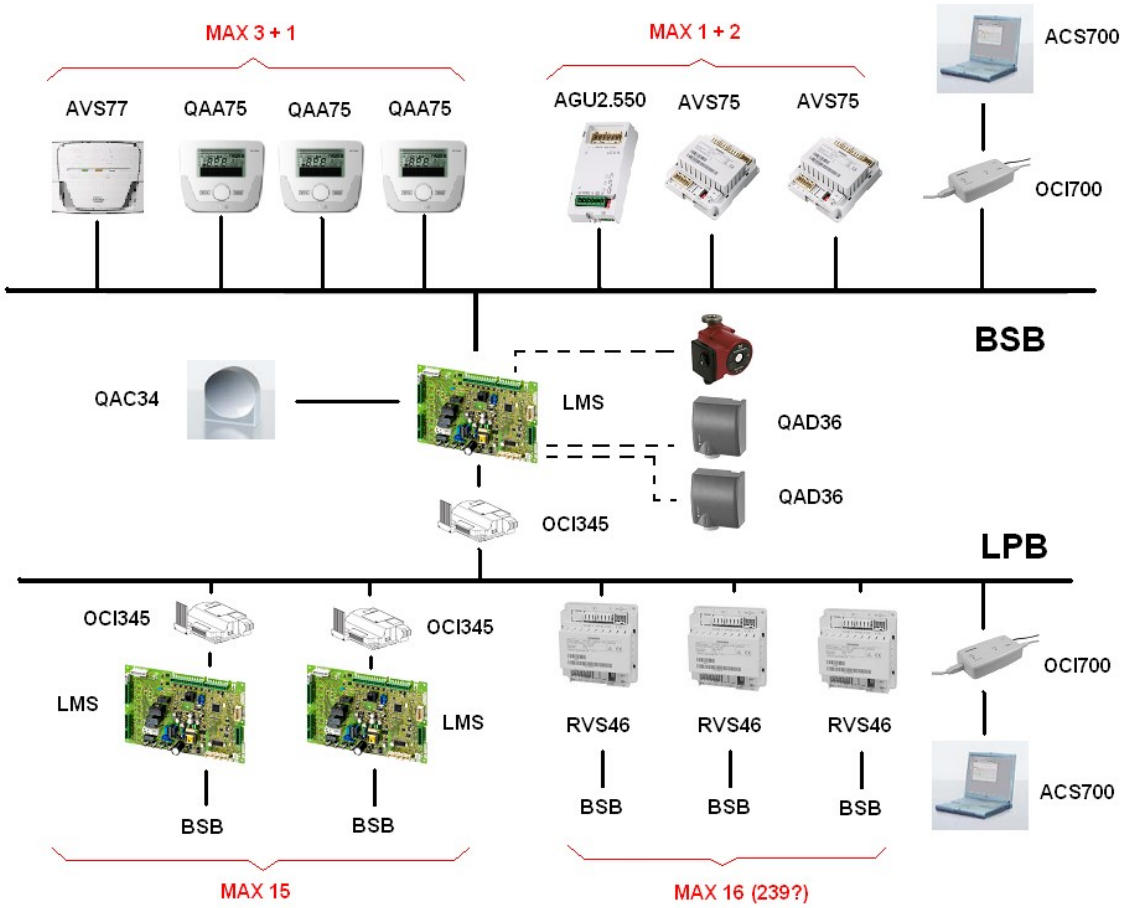

БОЛЬШОЙ ВЫБОР КОНТРОЛЛЕРОВ ДЛЯ РАСШИРЕНИЯ ШТАТНЫХ ВОЗМОЖНОСТЕЙ LUNA DUO-TEC MP/MP+

AGU2.550 - Программируемый встраиваемый модуль (**7100345--**)

- Контроль смесительного контура (напрямую управляется котлом)
- Управление солнечным контуром
- Датчик температуры на возврате
- Управление контуром ГВС
- Программируемый «многофункциональный» режим

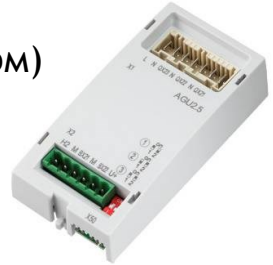

AVS75 - Программируемый внешний модуль (**7105037--**)

- Контроль смесительного контура (напрямую управляется котлом)
- Управление солнечным контуром
- Датчик температуры на возврате
- Программируемый «многофункциональный» режим

OCI345 –Интерфейсная плата для подключений по внешней шине LPB (**7104408--**)

BAXI

БОЛЬШОЙ ВЫБОР КОНТРОЛЛЕРОВ ДЛЯ РАСШИРЕНИЯ ШТАТНЫХ ВОЗМОЖНОСТЕЙ LUNA DUO-TEC MP/MP+

QAA 75 – Пульт дистанционного управления (**710244202**)

- Устройство предназначено для управления системой отопления по температуре помещения. Включает не только модулирующий климатический контроллер температуры помещения, а и недельный программатор, функции изменения параметров системы отопления, настройка параметров котлов в каскаде, управление низкотемпературными зонами.

RVS46 - контроллер смешанных зон (**710519901**)

- Блок управления смешанными зонами (обычно низкотемпературными). Управляет смесительным клапаном, насосом и датчиком температуры зоны отопления. Может обмениваться данными с котлом по шине данных.

BAXI

ВОЗМОЖНОСТИ ШТАТНОЙ АВТОМАТИКИ LUNA DUO-TEC MP/MP+

Дополнительные аксессуары:

- Комнатный термостат или датчик температуры QAA 55 – 1 шт
- Датчик температуры бойлера QAZ 36 – 1 шт
- Датчик уличной температуры QAC 34 – 1 шт

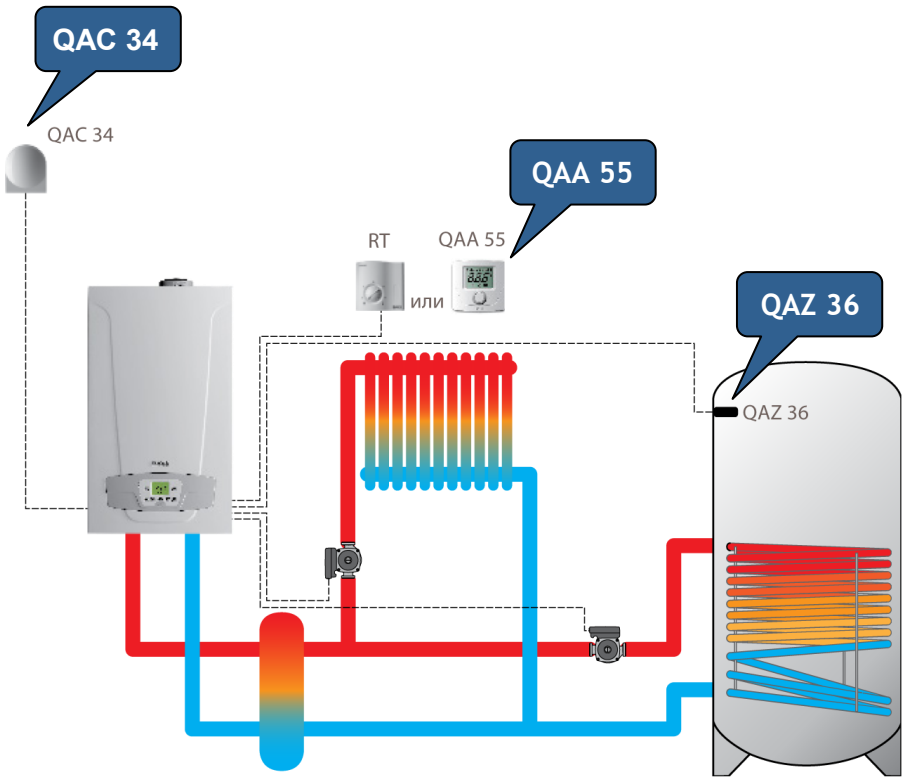

BAXI

ВОЗМОЖНОСТИ ШТАТНОЙ АВТОМАТИКИ LUNA DUO-TEC MP/MP+

Дополнительные аксессуары:

- Встроенный модуль расширения AGU 2.550 – 1 шт
- Комнатный термостат или датчик температуры QAA 55 – 1 шт
- Датчик температуры бойлера QAZ 36 – 1 шт
- Климатический регулятор пульт дистанционного управления QAA 75 – 1 шт
- Датчик уличной температуры QAC 34 – 1 шт

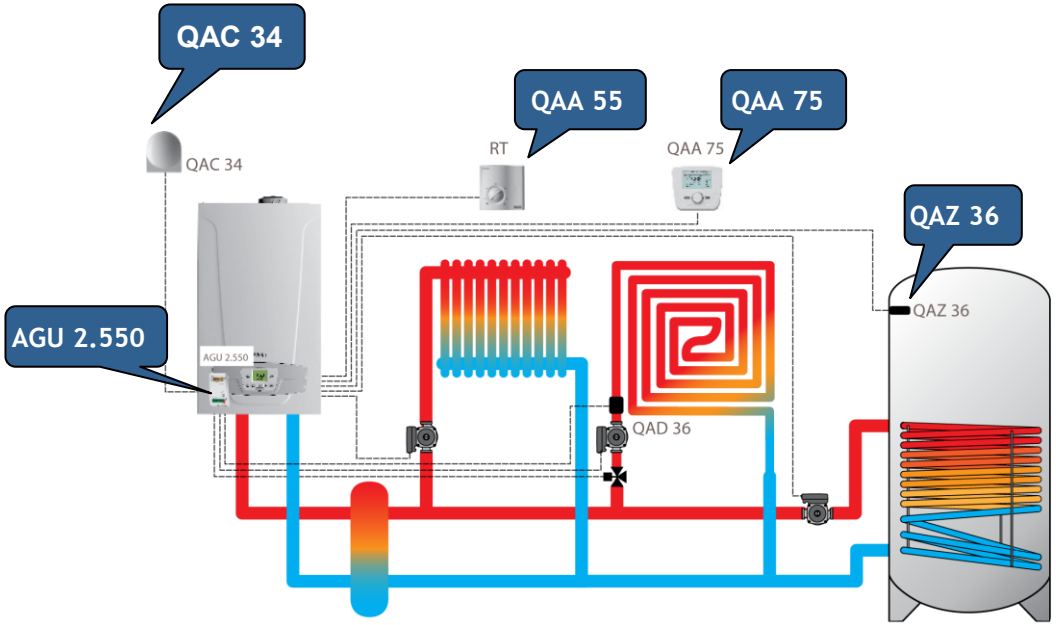

BAXI

ВСТРОЕННЫЙ МОДУЛЬ РАСШИРЕНИЯ AGU 2.550

Данный аксессуар применяется для ОДНОГО из следующих сценариев:

- Управления смесительной низкотемпературной зоной
- Передачи сигнала об аварии
- Управлением до трех прямых контуров
- Программируемый «многофункциональный» режим для контроля бассейна, солнечного коллектора и тд.)

BAXI

ВОЗМОЖНОСТИ ШТАТНОЙ АВТОМАТИКИ LUNA DUO-TEC MP/MP+

Дополнительные аксессуары:

- Встроенный модуль расширения AGU 2.550 – 1 шт
- Комнатный термостат или датчик температуры QAA 55 – 2 шт
- Датчик температуры бойлера QAZ 36 – 1 шт
- Климатический регулятор пульт дистанционного управления QAA 75 – 1 шт
- Датчик уличной температуры QAC 34 – 1 шт

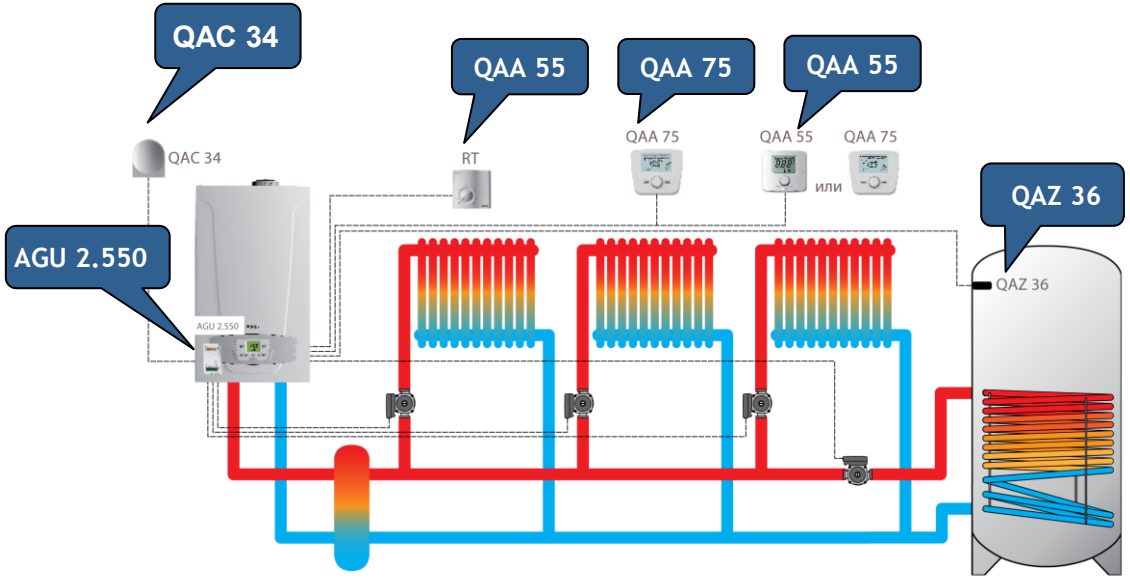

BAXI

ПУЛЬТ QAA 75 – ИНСТРУМЕНТ ДЛЯ ПРОФФЕСИОНАЛЬНОГО МОНТАЖНИКА

- Программирование контуров отопления (необходим если контуров больше двух!)
- Программирование котлов в каскаде
- Комнатный терморегулятор с датчиком температуры
- Недельный и месячный программатор
- Простой в управлении за счет текстовой информации
- Программирование датчиков, реле и диспетчеризации

Датчик ГВС B31
Датчик коллектора B6
Датчик цирк. ГВС B39
Датчик буфера B4
Датчик буфера B41
Датчик темп. топ. газа B8
Датчик общ. потока B10
Датч. тв. топл. котла B22
Датч. загр. ГВС B36
Датчик буфера B42
Датчик общ. обр. B73
Датч. каск. обр. B70
Датчик бассеина B13
Солн. датчик подачи B63
Солн. датчик обр. B64

BAXI

ВОЗМОЖНОСТИ ШТАТНОЙ АВТОМАТИКИ LUNA DUO-TEC MP/MP+

Дополнительные аксессуары:

- Интерфейс плата для подключений по внешней шине котла OCI 345 – 2 шт (1 на котел)
- Датчик температуры бойлера QAZ 36 – 1 шт
- Климатический регулятор пульт дистанционного управления QAA 75 или QAA 55 (не рекомендуется) – 1 шт
- Накладной датчик температуры QAD 36 – 2 шт
- Датчик уличной температуры QAC 34 – 1 шт

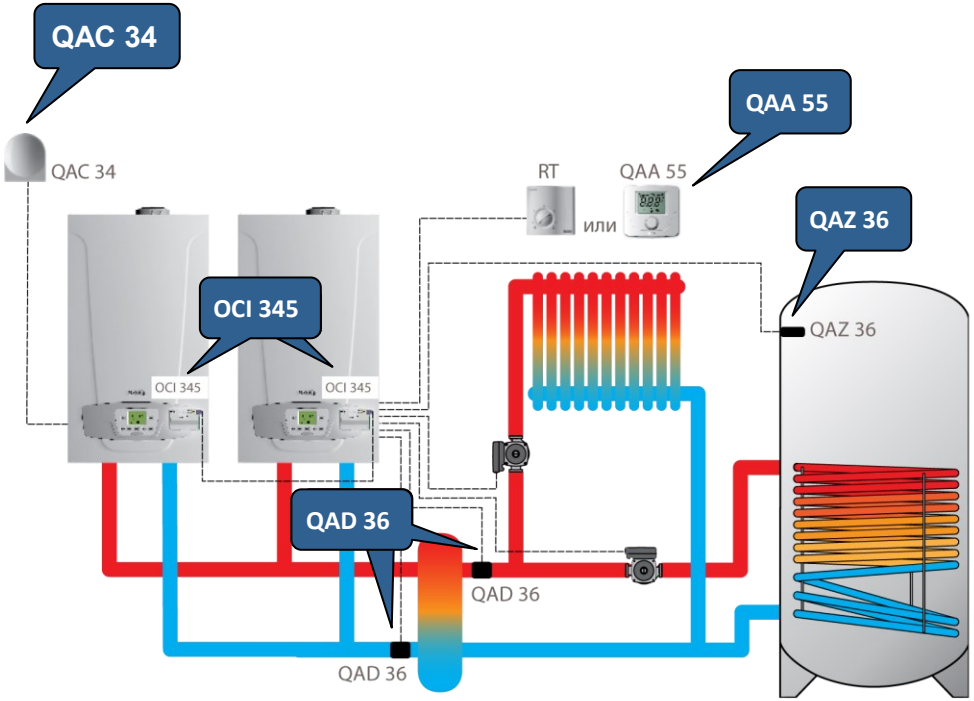

BAXI

ВОЗМОЖНОСТИ ШТАТНОЙ АВТОМАТИКИ LUNA DUO-TEC MP/MP+

Дополнительные аксессуары:

- Интерфейсная плата для подключений по внешней шине OCI 345 – 2 шт (1 на котел)
- Датчик температуры бойлера QAZ 36 – 1 шт
- Климатический регулятор пульт дистанционного управления QAA 75 – 1 шт
- Накладной датчик температуры QAD 36 – 1 шт
- Внешний модуль управления AVS 75 – 1 шт
- Датчик уличной температуры QAC 34 – 1 шт

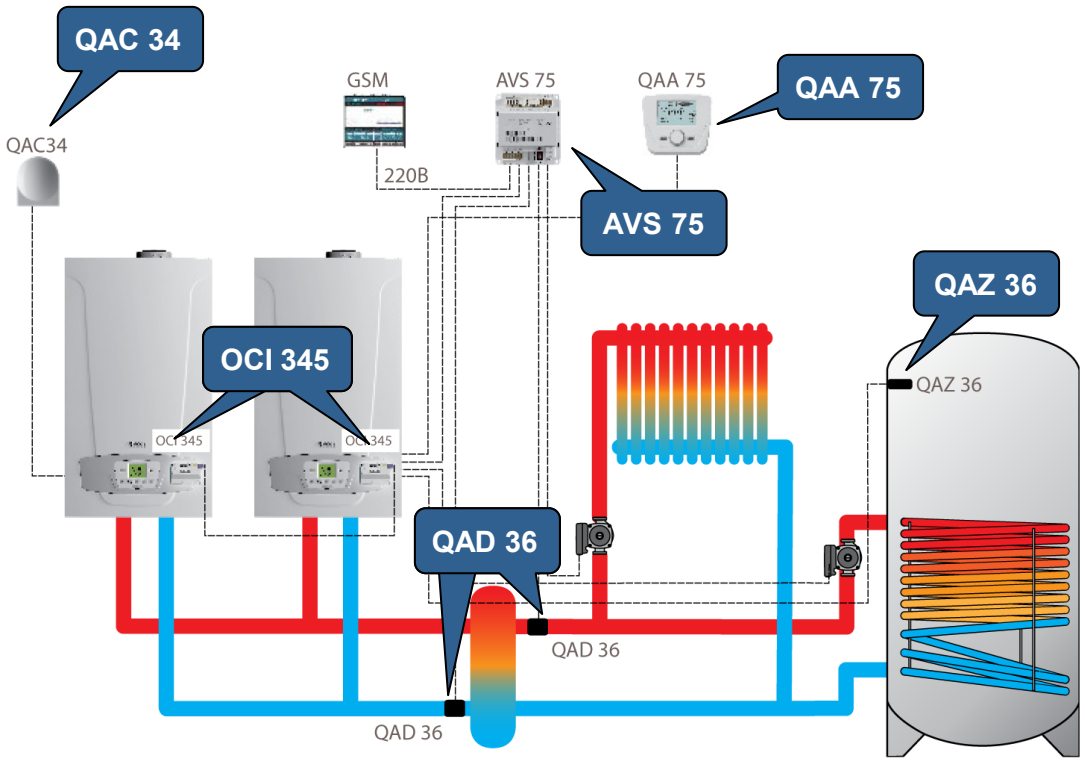

BAXI

ВНЕШНИЙ МОДУЛЬ РАСШИРЕНИЯ AVS 75

Данный аксессуар применяется для ОДНОГО из следующих сценариев:

- Управления смесительной низкотемпературной зоной
- Передачи сигнала об аварии
- Управлением до трех прямых контуров
- Программируемый «многофункциональный» режим для контроля бассейна, солнечного коллектора и тд.)

BAXI

В ЧЕМ ЖЕ РАЗНИЦА МЕЖДУ ДВУМЯ КОНТРОЛЛЕРАМИ?

- Тип монтажа. AGU 2.550 монтируется рядом с платой котла в специальном боксе, а AVS 75 на стену в коробе или DIN-рейку
- Всего на одном котле может быть только 3 BSB контроллера, при этом AGU 2.550 только один так подключается к плате напрямую
- AVS 75 имеет дополнительные функциональные перемычки в силовой части

ИЛИ

AGU 2.550

AVS 75

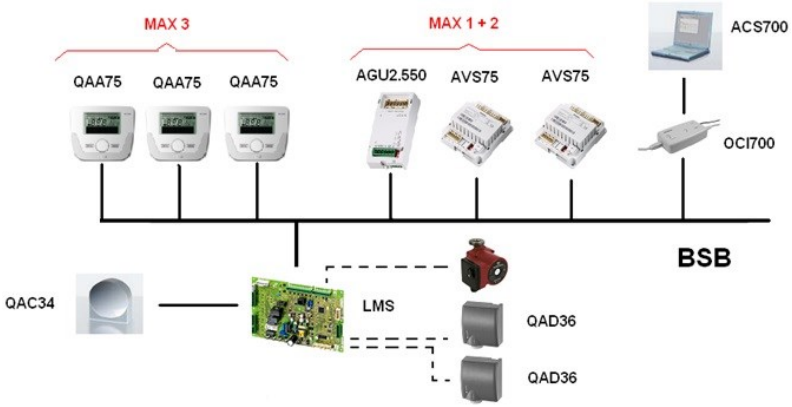

BAXI

ВОЗМОЖНОСТИ ШТАТНОЙ АВТОМАТИКИ LUNA DUO-TEC MP/MP+

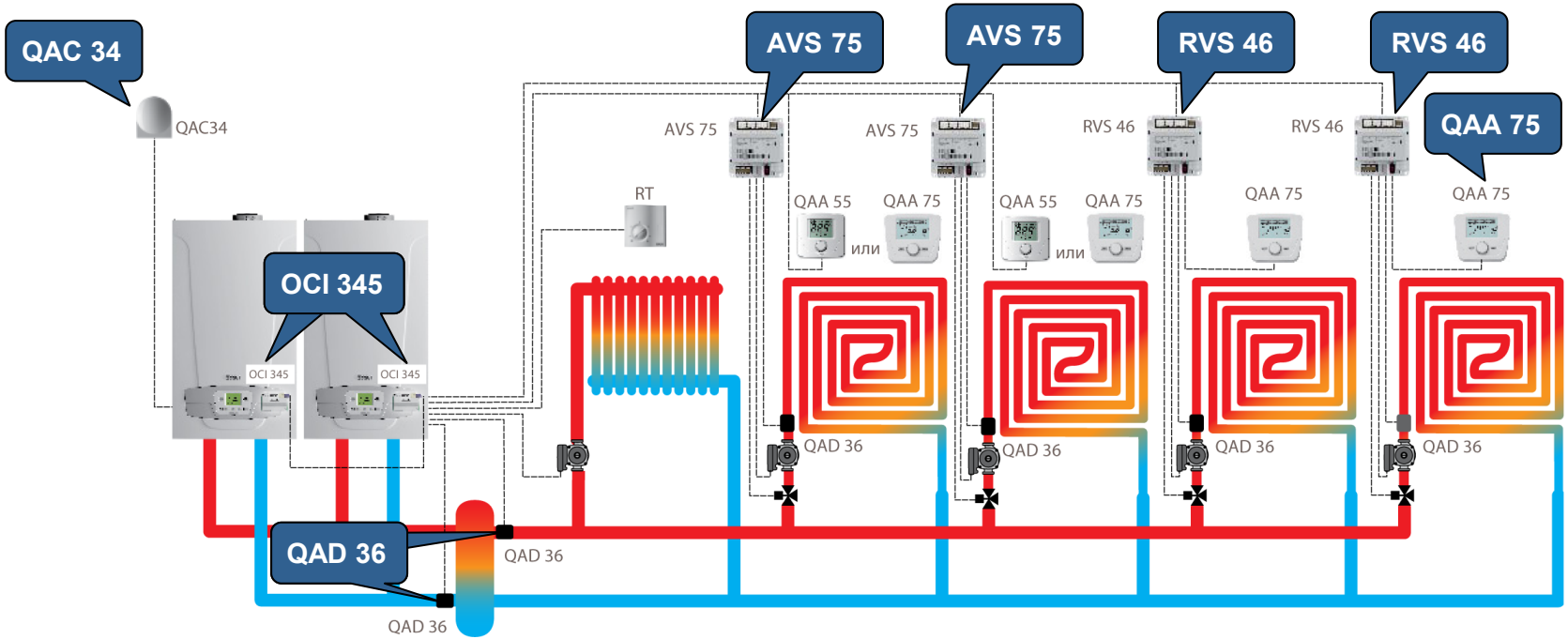

- Интерфейсная плата для подключений по внешней шине OCI 345 – 2 шт
- Климатический регулятор пульт дистанционного управления QAA 75 – 2 шт
- Комнатный термостат или датчик температуры QAA 55 – 3 шт
- Накладной датчик температуры QAD 36 – 2 шт
- Внешний модуль управления AVS 75 – 2 шт
- Датчик уличной температуры QAC 34 – 1 шт
- Внешний модуль управления смесительным контуром RVS 46 – 2 шт

BAXI

ВНЕШНИЙ МОДУЛЬ УПРАВЛЕНИЯ RVS 46

Данный аксессуар применяется для ОДНОГО смесительного контура отопления.

Дополнительные функции:

- Подключение датчика уличной температуры
- Подключение комнатного регулятора QAA 55 или QAA 75
- Дополнительный входящий управляющий сигнал H1 12V/0..10V
- Подключение непосредственно к нему до 2 модулей AVS 75

BAXI

На главной странице сайта baxi.ru ссылка конструктор для подбора автоматики и аксессуаров для конденсационных котлов!

Горячая телефонная линия:
Время работы: с 9:00 до 18:00 8-800-555-17-18