BUDERUS LOGAMAX PLUS GB172

BOSCH

ОПИСАНИЕ КОТЛА

Конденсационный котел Logamax plus GB172i
Современные отопительные системы Buderus

Logamax Plus GB172i - это новое поколение газовых настенных конденсационных котлов, которое воплотило в себе все самые последние веяния мира термотехники: конденсационный теплообменник WB5, фронтальная панель из стекла Titanium Glas, расширенный диапазон модуляции, система управления BC25 с возможностью совмещения с Logamatic RC300...

© Bosch Thermotechnik GmbH 2016. All rights reserved, also regarding any disposal, exploitation, reproduction, editing, distribution, as well as in the event of applications for industrial property rights.

Конденсационный котел Logamax plus GB172i
Области применения

Может применяться как в бытовых, так и в коммерческих системах.

Котлы могут быть объединены в каскад (до 16-ти шт.) при помощи автоматики Buderus

© Bosch Thermotechnik GmbH 2016. All rights reserved, also regarding any disposal, exploitation, reproduction, editing, distribution, as well as in the event of applications for industrial property rights.

Конденсационный котел Logamax plus GB172i
Расшифровка маркировки

Logamax plus	GB	1	7	2i	- 20/24/30/35/42	WK
Тип котла	Теплообменник	Индекс мощности	Индекс изменения	Тип камеры сгорания	Мощность	Цвет
Logamax - настенный Logamax plus - настенный конденсационный	G – литой (чугун либо силумин) B – работает в конденсационном режиме	1 – от 20 кВт 2 – от 50 кВт 3 – от 100 кВт 4 – от 200 кВт	0 – первая концепция 1 – первое конструкционное изменение 2 – второе конструкционное изменение …	2 – закрытая 4 – открытая I - возможность подключения к интернету с помощью TC100 или KM200	- 20 кВт - 24 кВт - 30 кВт - 35 кВт - 42 кВт	W – белый (по умолчанию черный) K – двухконтурная модель (только для 20,30 кВт)

© Bosch Thermotechnik GmbH 2016. All rights reserved, also regarding any disposal, exploitation, reproduction, editing, distribution, as well as in the event of applications for industrial property rights.

Конденсационный котел Logamax plus GB172i
DNA* дизайн

Котёл становится не только устройством для отопления дома и приготовления горячей воды, но и эффектным элементом интерьера.

Фронтальная панель выполнена по технологии- Titanium glass.

*Design and New modular system Architecture, что в переводе звучит, как - Дизайн и Новая модульная Архитектура системы

© Bosch Thermotechnik GmbH 2016. All rights reserved, also regarding any disposal, exploitation, reproduction, editing, distribution, as well as in the event of applications for industrial property rights.

Конденсационный котел Logamax plus GB172i
Высокие технологии

На теплообменник наносится покрытие посредством плазмаполимеризации - технология ALU-plus, благодаря которой достигается эффект цветка лотоса.

Такое покрытие препятствует загрязнению поверхностей теплообмена.

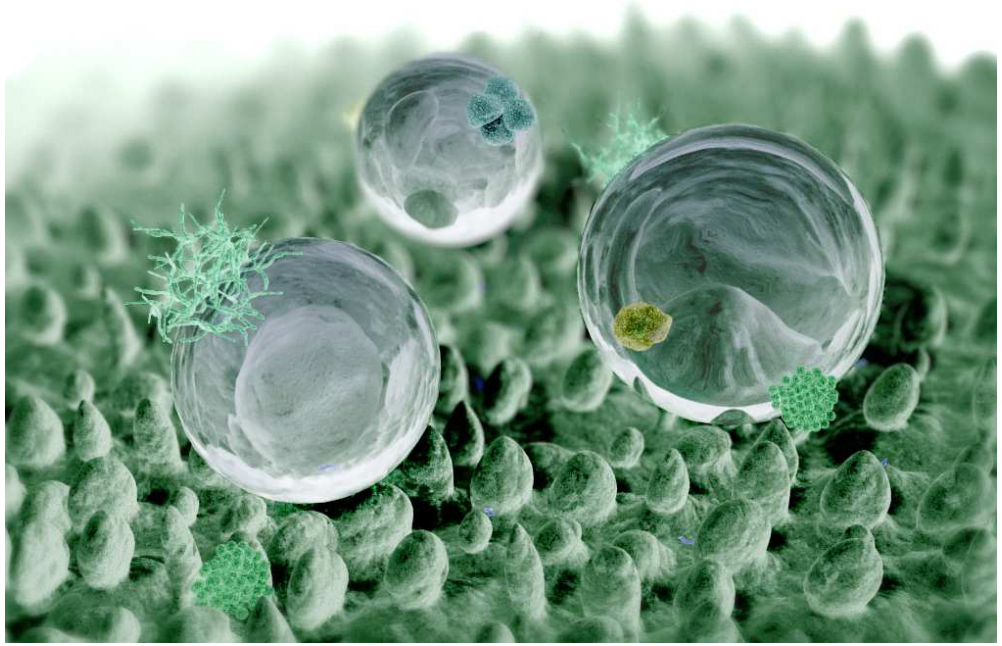

© Bosch Thermotechnik GmbH 2016. All rights reserved, also regarding any disposal, exploitation, reproduction, editing, distribution, as well as in the event of applications for industrial property rights.

Конденсационный котел Logamax plus GB172i
Интернет управление

Управление котлом становиться более простым для конечного пользователя. Подключение к котлу через интернет с помощью Wi-Fi термостата CT100

© Bosch Thermotechnik GmbH 2016. All rights reserved, also regarding any disposal, exploitation, reproduction, editing, distribution, as well as in the event of applications for industrial property rights.

ПРЕИМУЩЕСТВА ДЛЯ КОНЕЧНОГО ПОЛЬЗОВАТЕЛЯ

Конденсационный котел Logamax plus GB172i
Высочайший уровень комфорта

Благодаря глубокой модуляции горелки, котёл можно адаптировать под любую систему отопления и ГВС.

Минимальная мощность котла составляет всего 2,8 кВт

Пример.

Комфорка газовой плиты, на которой мы кипятим чайник имеет мощность около 3 кВт.

© Bosch Thermotechnik GmbH 2016. All rights reserved, also regarding any disposal, exploitation, reproduction, editing, distribution, as well as in the event of applications for industrial property rights.

Конденсационный котел Logamax plus GB172i
Энергоэффективный котёл

Благодаря высокому коэффициенту полезного действия стала возможной экономия энергоресурсов до 30%

Максимальная температура дымовых газов составляет всего 75 °C

Пример.

Температура дымовых газов традиционного котла достигает 130 °C

© Bosch Thermotechnik GmbH 2016. All rights reserved, also regarding any disposal, exploitation, reproduction, editing, distribution, as well as in the event of applications for industrial property rights.

Конденсационный котел Logamax plus GB172i
Высокий комфорт ГВС

Двухконтурный котёл нагревает:

- 17 литров воды в минуту, при ΔT = 25 °C;
- 12 литров воды в минуту, при ΔT = 35 °C.

Пример.

Через среднестатистическую душевую лейку протекает 8-10 литров воды в минуту.

© Bosch Thermotechnik GmbH 2016. All rights reserved, also regarding any disposal, exploitation, reproduction, editing, distribution, as well as in the event of applications for industrial property rights.

Конденсационный котел Logamax plus GB172i
Современная система управления

Контроль и управление, как котлом, так и системой отопления в целом через интернет.

Простота и удобство регулировки с помощью мобильных устройств и своевременно обновляемых приложений

© Bosch Thermotechnik GmbH 2016. All rights reserved, also regarding any disposal, exploitation, reproduction, editing, distribution, as well as in the event of applications for industrial property rights.

Конденсационный котел Logamax plus GB172i
Защита окружающей среды

Низкие выбросы вредных веществ CO и NOx.

По европейской классификации котёл относится к «5» классу экологичности. Выбросы NOx не превышают - 70 мг/кВтч.

Пример.

Традиционные котлы относятся к «3»* классу.

Выбросы NOx составляют 100-150 мг/кВтч.

* В Европе эксплуатация таких котлов запрещена

© Bosch Thermotechnik GmbH 2016. All rights reserved, also regarding any disposal, exploitation, reproduction, editing, distribution, as well as in the event of applications for industrial property rights.

ПРЕИМУЩЕСТВА ДЛЯ МОНТАЖНИКОВ

Конденсационный котел Logamax plus GB172i
Легкость транспортировки

Благодаря небольшому весу и габаритным размерам - котел легко транспортировать до места монтажа. Будь то цокольный этаж, будь то мансарда.

Котел мощностью 42 кВт весит 45 кг.

Пример.

Напольный чугунный котёл аналогичной мощности будет весить более 200 кг, стальной более 150кг!

© Bosch Thermotechnik GmbH 2016. All rights reserved, also regarding any disposal, exploitation, reproduction, editing, distribution, as well as in the event of applications for industrial property rights.

Конденсационный котел Logamax plus GB172i
Быстрый и простой монтаж

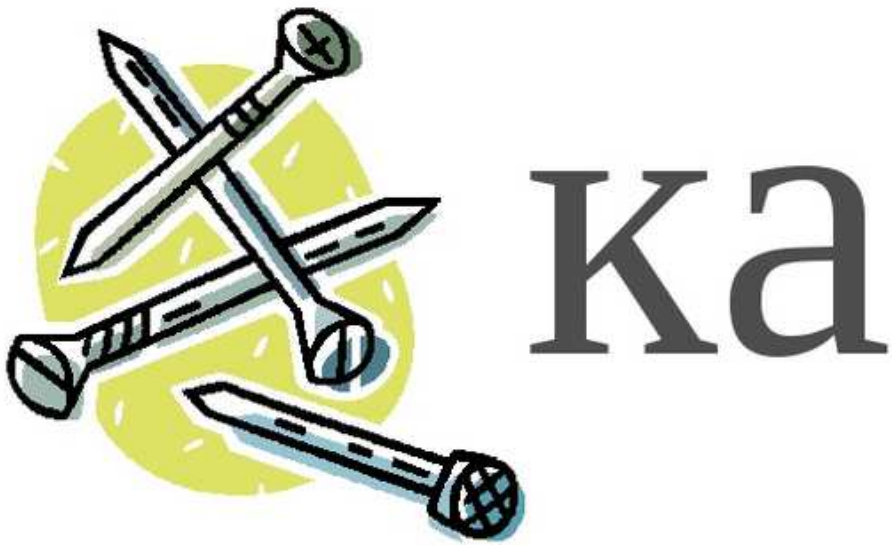

Никаких ребусов.

Все клеммы имеют цветовую и символьную маркировку.
Ошибиться невозможно.
Благодаря этому достигается быстрый и простой монтаж.

© Bosch Thermotechnik GmbH 2016. All rights reserved, also regarding any disposal, exploitation, reproduction, editing, distribution, as well as in the event of applications for industrial property rights.
BOSCH

Конденсационный котел Logamax plus GB172i
Простота диагностики и обслуживания

Все параметры, в том числе ошибки отображаются на большом и ярком дисплее

Основные компоненты котла имеют быстросъемные соединения

© Bosch Thermotechnik GmbH 2016. All rights reserved, also regarding any disposal, exploitation, reproduction, editing, distribution, as well as in the event of applications for industrial property rights.

Конденсационный котел Logamax plus GB172i
Простая настройка

Новая линейка регуляторов самостоятельно определяет конфигурацию системы и осуществляет первоначальные настройки.

Достаточно один раз нажать на кнопку для подтверждения конфигурации.

© Bosch Thermotechnik GmbH 2016. All rights reserved, also regarding any disposal, exploitation, reproduction, editing, distribution, as well as in the event of applications for industrial property rights.

ТЕХНИЧЕСКАЯ ИНФОРМАЦИЯ

Конденсационный котел Logamax plus GB172i
Технические характеристики

Параметр	20K	24	30K	35	42
Теплопроизводительность, [кВт]	20 (ГВС=28)	24	30	35	42
Дымоход , [мм]	80/125; адаптер 80-80 (раздельное дымоудаление)				
Насос	Энергоэффективный насос (класс A) UPM2 15-70				
Потребляемая эл. мощность, [Вт]	98	98	135	120	153
Стандартизированный коэффициент использования , [%]	109				
Работа с антифризом	Antifrogen N				
Расширительный бак, [л]	12	--	12	--	--
Габариты ВхШхГ, [мм]	840x440x350				

© Bosch Thermotechnik GmbH 2016. All rights reserved, also regarding any disposal, exploitation, reproduction, editing, distribution, as well as in the event of applications for industrial property rights.

Конденсационный котел Logamax plus GB172i
Размеры и минимальные расстояния

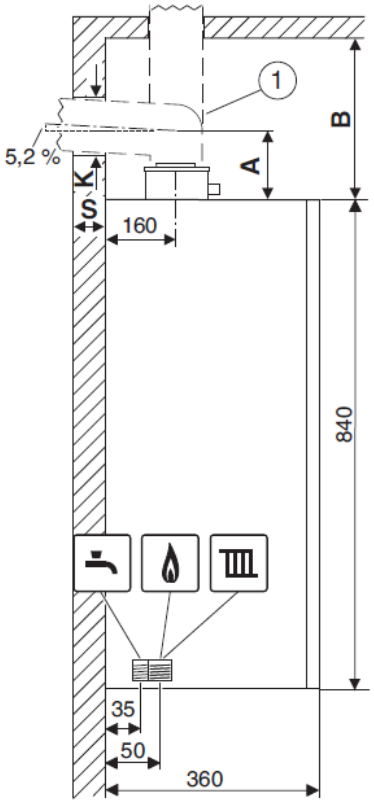

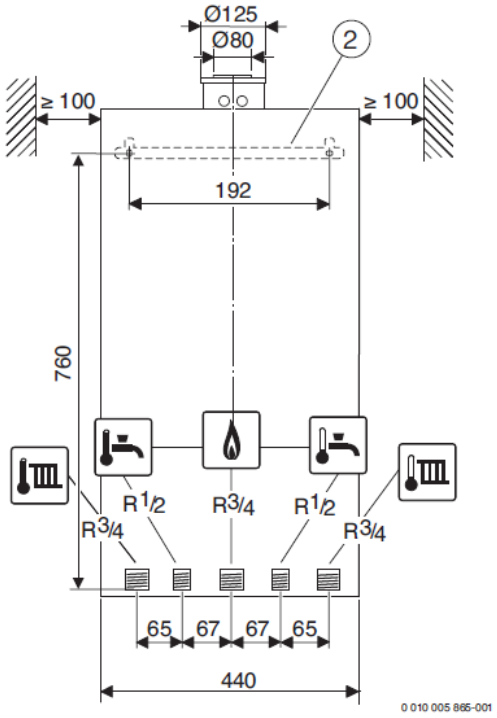

Толщина стены S	Диаметр K [мм] для Ø дымовой трубы [мм]	
	Ø 80	Ø 80/125
15 - 24 см	110	155
24 - 33 см	115	160
33 - 42 см	120	165
42 - 50 см	145	170

Комплектующие для горизонтальной трубы отвода дымовых газов		A [мм]
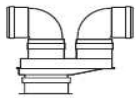	**Ø 80/80 мм** Раздельное подключение труб Ø 80/ 80 мм, колена 90° Ø 80 мм	208
	Ø 80 мм Переходник Ø 80/125 мм, колено 90° Ø 80 мм	150

Комплектующие для вертикальной трубы отвода дымовых газов		B [мм]
	Ø 80/125 мм Переходник Ø 80/125 мм	≥ 250
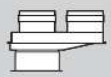	**Ø 80/80 мм** Раздельное подключение труб Ø 80/ 80 мм	≥ 310
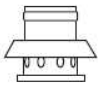	**Ø 80 мм** Переходник Ø 80 мм с подводом воздуха для горения	≥ 310

© Bosch Thermotechnik GmbH 2016. All rights reserved, also regarding any disposal, exploitation, reproduction, editing, distribution, as well as in the event of applications for industrial property rights.
BOSCH

КОМПЛЕКТ ПОСТАВКИ

Конденсационный котел Logamax plus GB172i
Комплект поставки

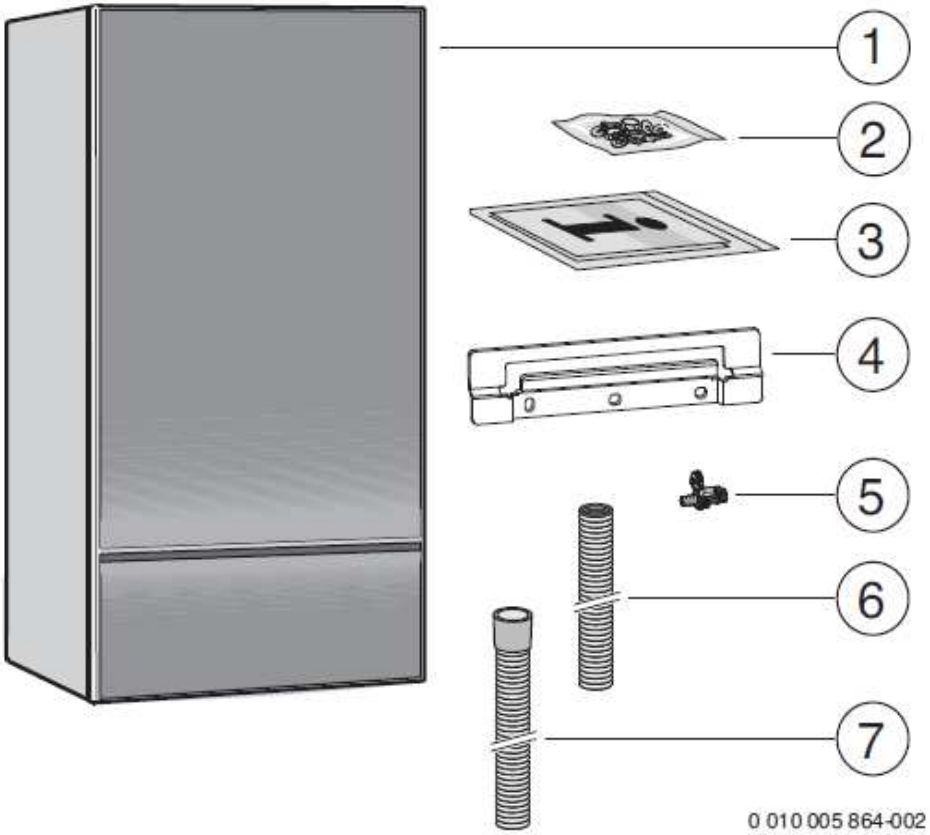

1. Газовый конденсационный котёл
2. Крепёжный материал
3. Комплект документации
4. Планка для подвески
5. Кран для заполнения и слива
6. Шланг для предохранительного клапана
7. Шланг для слива конденсата

© Bosch Thermotechnik GmbH 2016. All rights reserved, also regarding any disposal, exploitation, reproduction, editing, distribution, as well as in the event of applications for industrial property rights.

КОНСТРУКЦИЯ КОТЛА

Конденсационный котел Logamax plus GB172i
Основные компоненты GB172i 20K/24

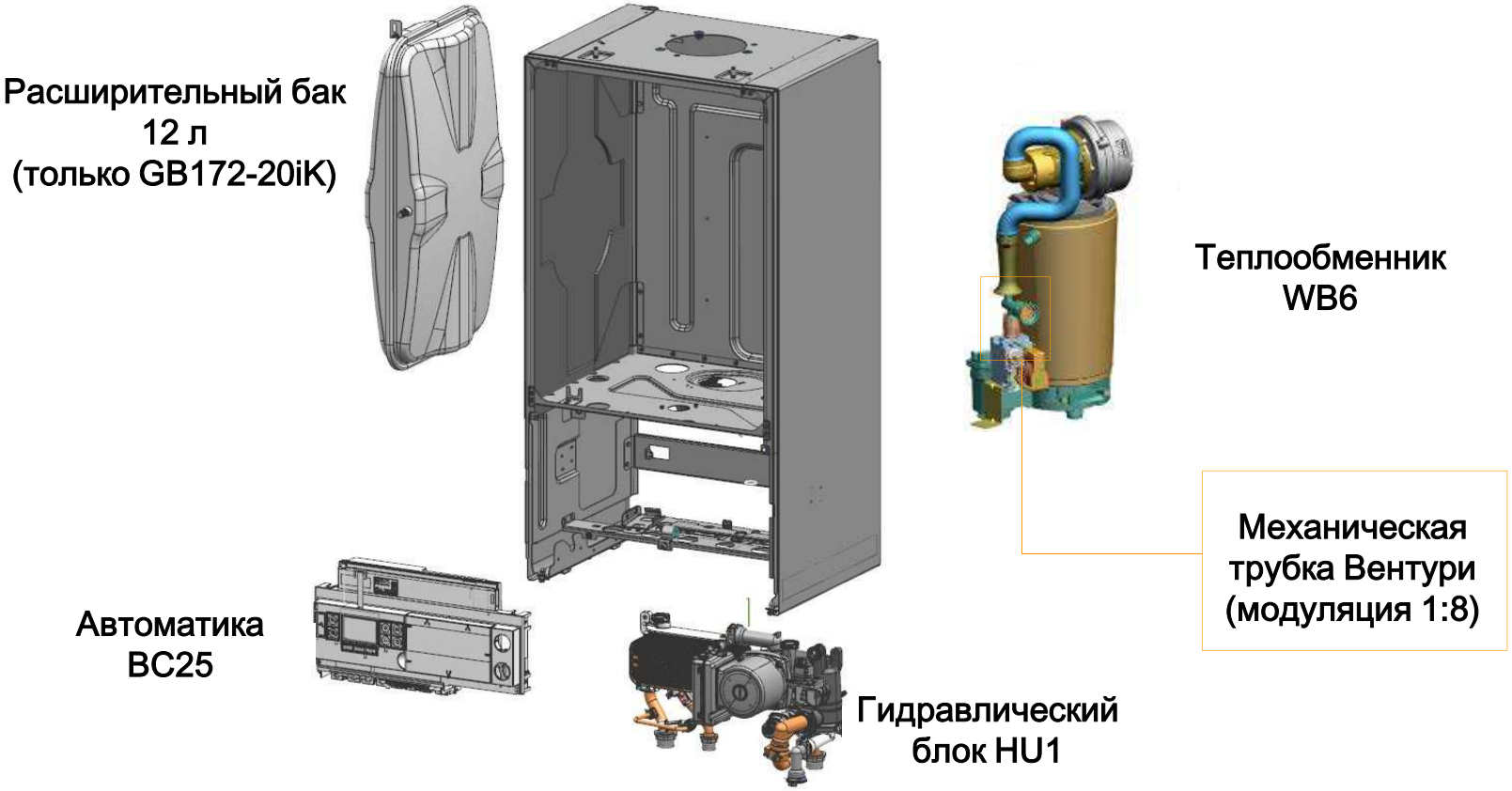

© Bosch Thermotechnik GmbH 2016. All rights reserved, also regarding any disposal, exploitation, reproduction, editing, distribution, as well as in the event of applications for industrial property rights.

Конденсационный котел Logamax plus GB172i
Основные компоненты GB172i 30K/35/42

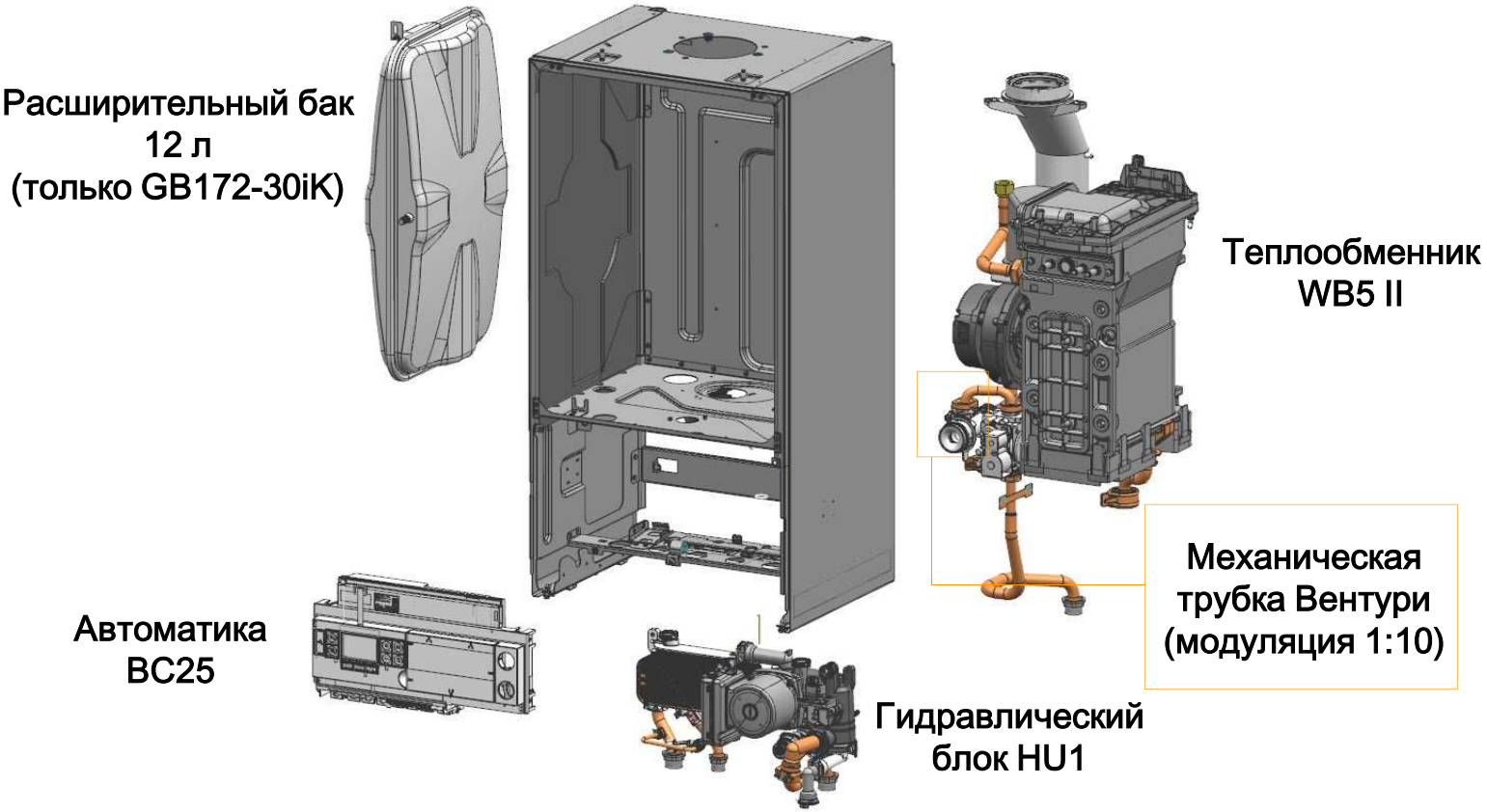

© Bosch Thermotechnik GmbH 2016. All rights reserved, also regarding any disposal, exploitation, reproduction, editing, distribution, as well as in the event of applications for industrial property rights.

Конденсационный котел Logamax plus GB172i
Автоматика BC25

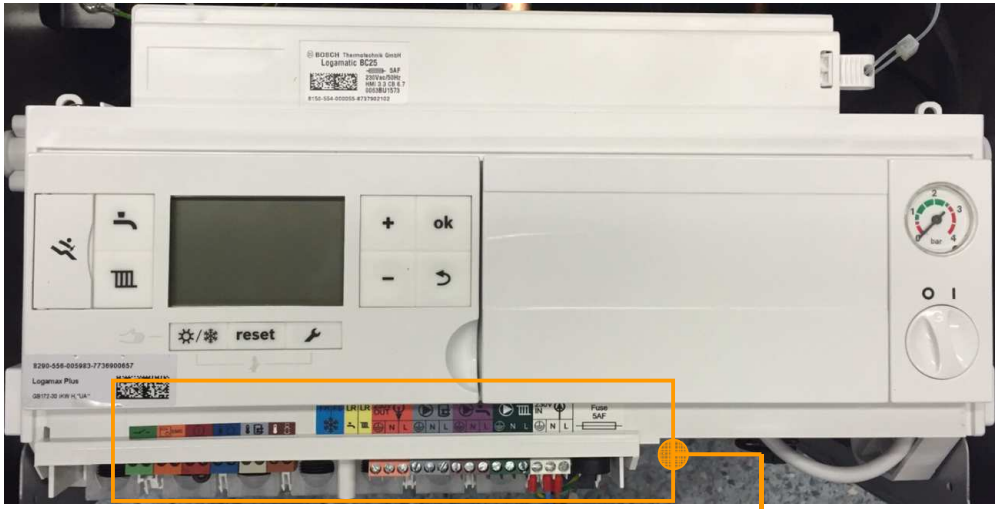

Электронные подключения имеют цветовую маркировку

Доступ к подключениям осуществляется в фронтальной части котла

- Упрощает процесс подключения проводов
- Интегрированная погодозависимая автоматика

© Bosch Thermotechnik GmbH 2016. All rights reserved, also regarding any disposal, exploitation, reproduction, editing, distribution, as well as in the event of applications for industrial property rights.

Конденсационный котел Logamax plus GB172i
Автоматика BC25+RC300

- Возможность установки RC300 рядом с BC25 (установка в один клик).
- RC300 позволит расширить функционал котла.

© Bosch Thermotechnik GmbH 2016. All rights reserved, also regarding any disposal, exploitation, reproduction, editing, distribution, as well as in the event of applications for industrial property rights.

Конденсационный котел Logamax plus GB172i
Теплообменник WB 6 (только в моделях 20, 24 кВт)

- Материал – силумин Al/Si
- Литой, нет сварных швов
- Устойчив к коррозии
- Легкий
- Высокая теплопроводность, эффективность
- Низкие выбросы вредных веществ
- Прост в обслуживании

© Bosch Thermotechnik GmbH 2016. All rights reserved, also regarding any disposal, exploitation, reproduction, editing, distribution, as well as in the event of applications for industrial property rights.

Конденсационный котел Logamax plus GB172i
Теплообменник WB 6 (только в моделях 20, 24 кВт)

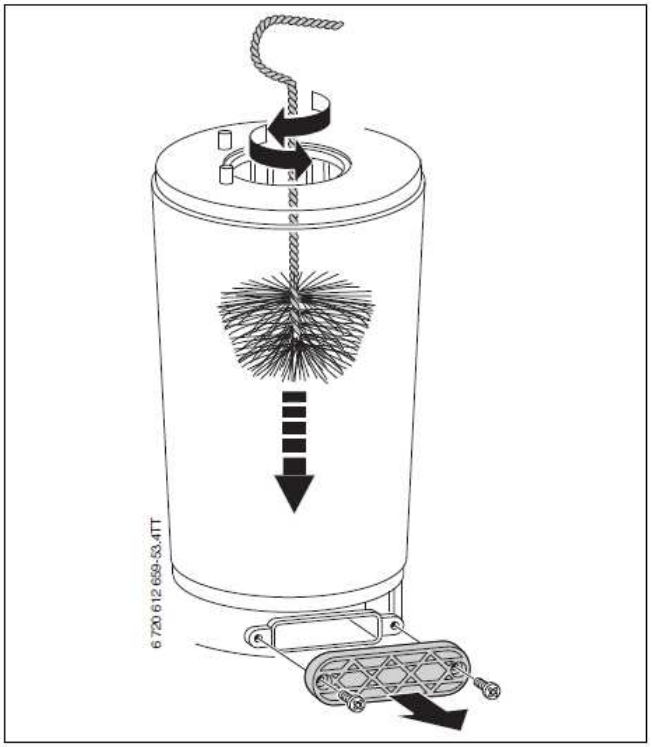

- Процесс чистки теплообменника очень прост.

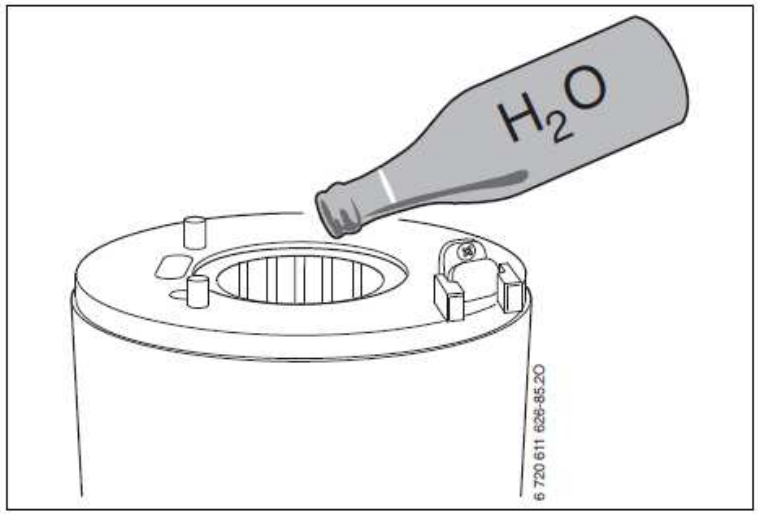

© Bosch Thermotechnik GmbH 2016. All rights reserved, also regarding any disposal, exploitation, reproduction, editing, distribution, as well as in the event of applications for industrial property rights.

Конденсационный котел Logamax plus GB172i
Аксессуары - щеточка для чистки и инструмент (только для моделей 20, 24 кВт)

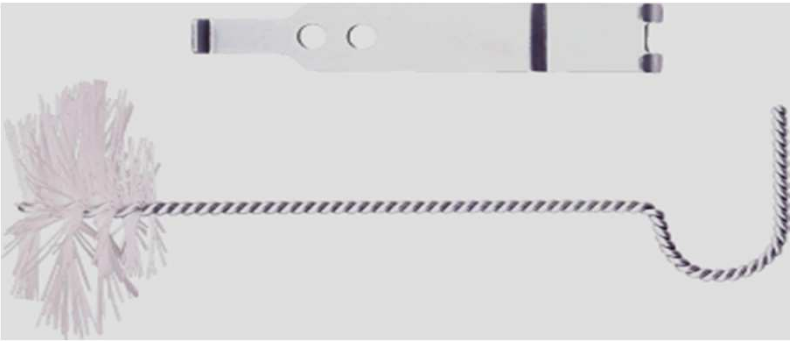

Кисть и инструмент арт. 7 719 003 006

Только кисть арт. 7 719 003 007

© Bosch Thermotechnik GmbH 2016. All rights reserved, also regarding any disposal, exploitation, reproduction, editing, distribution, as well as in the event of applications for industrial property rights.

Конденсационный котел Logamax plus GB172i
Теплообменник WB 5 (только в моделях 30, 35 и 42 кВт)

Простая настройка типа газа при помощи механ. трубки Вентури

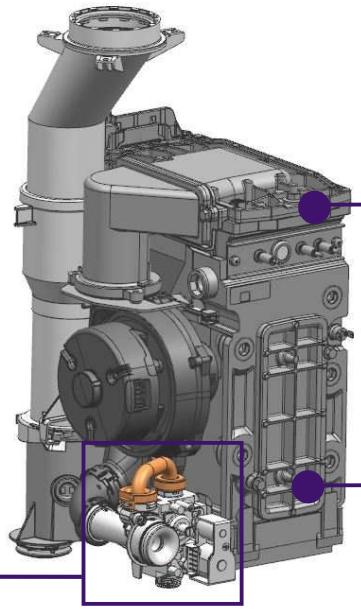

Улучшенная конструкция крышки позволяет осуществить доступ к горелке только открутив один винт

Чистка осуществляется через дверцу (нужно открутить 2 болта)

© Bosch Thermotechnik GmbH 2016. All rights reserved, also regarding any disposal, exploitation, reproduction, editing, distribution, as well as in the event of applications for industrial property rights.

Конденсационный котел Logamax plus GB172i
Теплообменник WB 5 (только в моделях 30, 35 и 42 кВт

Аксессуары – набор для чистки теплообменника

- Щетка артикул 7 719 002 502
- Чистящий нож артикул 7 719 002 503

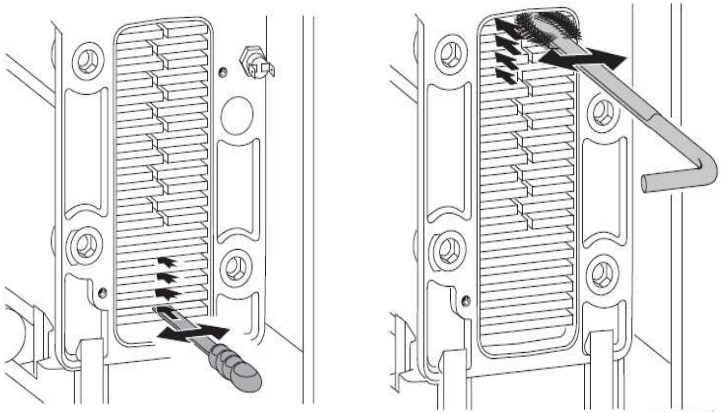

© Bosch Thermotechnik GmbH 2016. All rights reserved, also regarding any disposal, exploitation, reproduction, editing, distribution, as well as in the event of applications for industrial property rights.

Конденсационный котел Logamax plus GB172i
Механическая трубка Вентури: принцип работы (только в моделях 30, 35 и 42 кВт)

- Трубка Вентури смонтирована на диффузоре при помощи резьбы
- Расстояние между трубкой и диффузором определят состав газовоздушной смеси

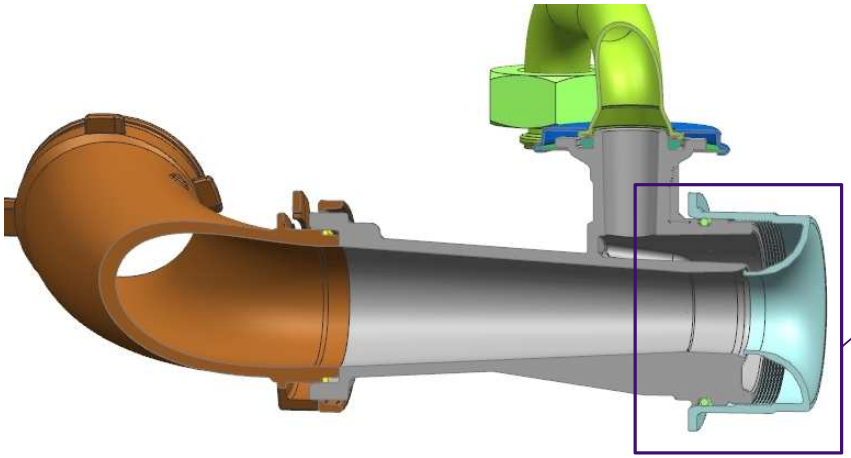

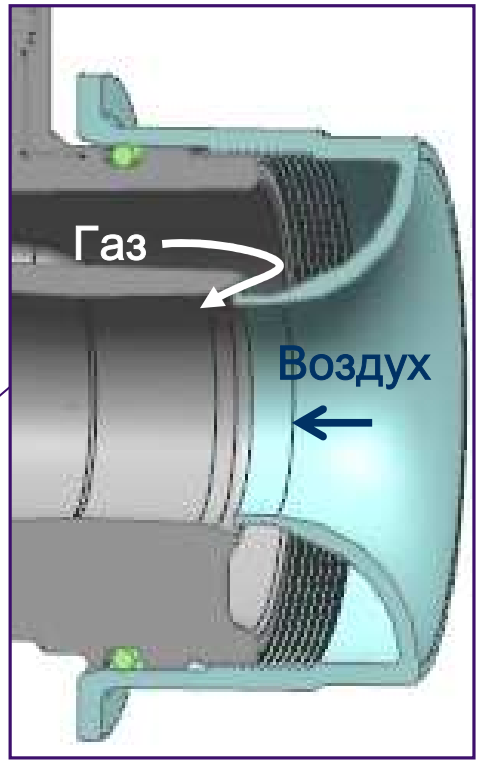

© Bosch Thermotechnik GmbH 2016. All rights reserved, also regarding any disposal, exploitation, reproduction, editing, distribution, as well as in the event of applications for industrial property rights.

Конденсационный котел Logamax plus GB172i
Перенастройка на другой тип газа

Заводская установка

H – природный газ

Повернуть диффузор до отметки L (прим. 120°)

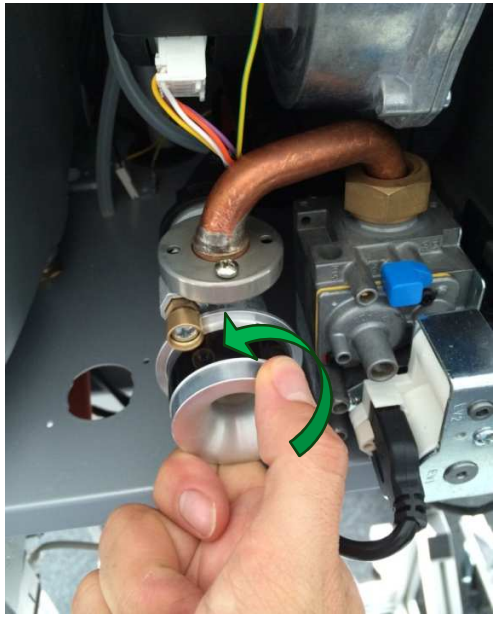

Зафиксировать винтом

L – сжиженный газ

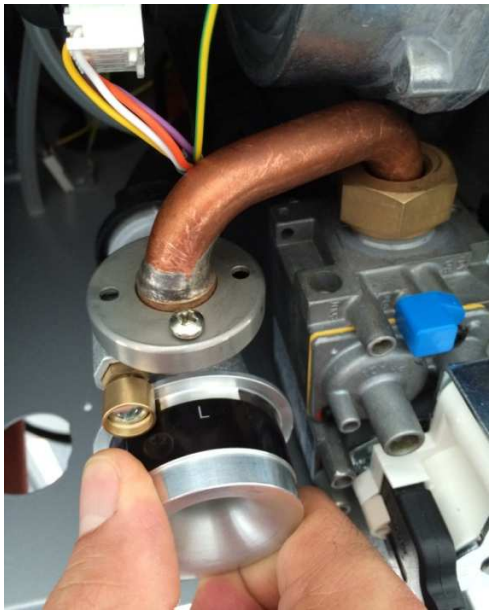

© Bosch Thermotechnik GmbH 2016. All rights reserved, also regarding any disposal, exploitation, reproduction, editing, distribution, as well as in the event of applications for industrial property rights.

BOSCH

Конденсационный котел Logamax plus GB172i
Перенастройка котла на другой вид газа

При переналадке котла с природного на сжиженный газ или наоборот, потребуется установка комплекта переналадки (KIM штекер) на другой вид газа и регулировка CO2 или O2.

Подробный процесс переналадки на другой тип газа описан в инструкции по монтажу.

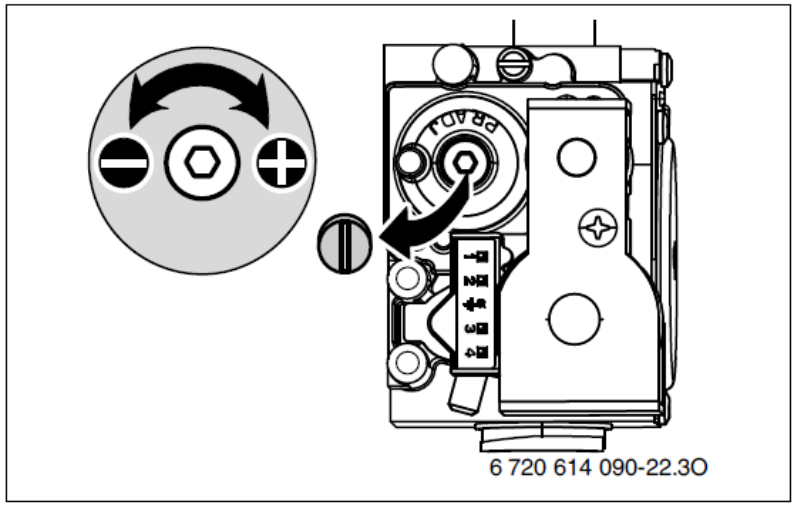

Котёл	Тип газа	Артикул
GB172i-20 K	Сжиженный газ	7 736 901 255
	Природный газ	7 736 901 254
GB172i-24	Сжиженный газ	7 736 901 249
	Природный газ	7 736 901 248
GB172i-30 K	Сжиженный газ	7 736 900 939
	Природный газ	7 736 900 943
GB172i-35	Сжиженный газ	7 736 900 941
	Природный газ	7 736 900 945
GB172i-42	Сжиженный газ	7 736 900 942
	Природный газ	7 736 900 946

© Bosch Thermotechnik GmbH 2016. All rights reserved, also regarding any disposal, exploitation, reproduction, editing, distribution, as well as in the event of applications for industrial property rights.

ДЫМОУДАЛЕНИЕ

Конденсационный котел Logamax plus GB172i
Дымоудаление

Комплектующие для отвода дымовых газов являются составной частью допуска CE для котла. Поэтому разрешается применять только предлагаемые изготовителем оригинальные комплектующие для отвода дымовых газов.

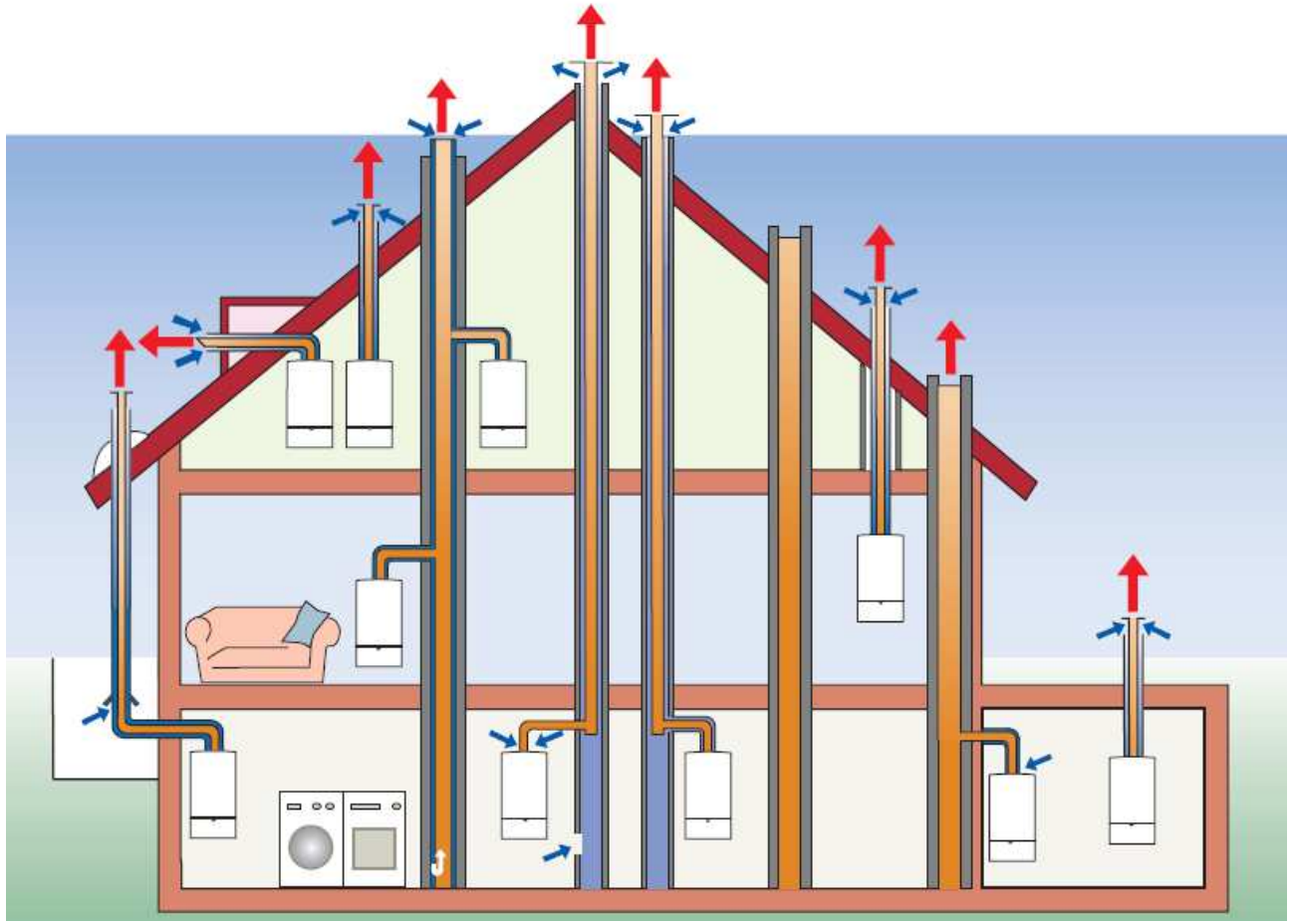

© Bosch Thermotechnik GmbH 2016. All rights reserved, also regarding any disposal, exploitation, reproduction, editing, distribution, as well as in the event of applications for industrial property rights.

Конденсационный котел Logamax plus GB172i
Система дымоудаления с забором воздуха из вне помещения

Комплект отвода дымовых газов для вывода через стену DN 80/125 арт. 7747215367

1. Отвод со смотровым люком, PP/сталь
2. Декоративный элемент
3. Концентрический патрубок для прохода через стену PP/сталь, длина 500 мм
4. Декоративный элемент
5. Окончание с отверстиями для забора воздуха PP/нерж. сталь, длина 300 мм

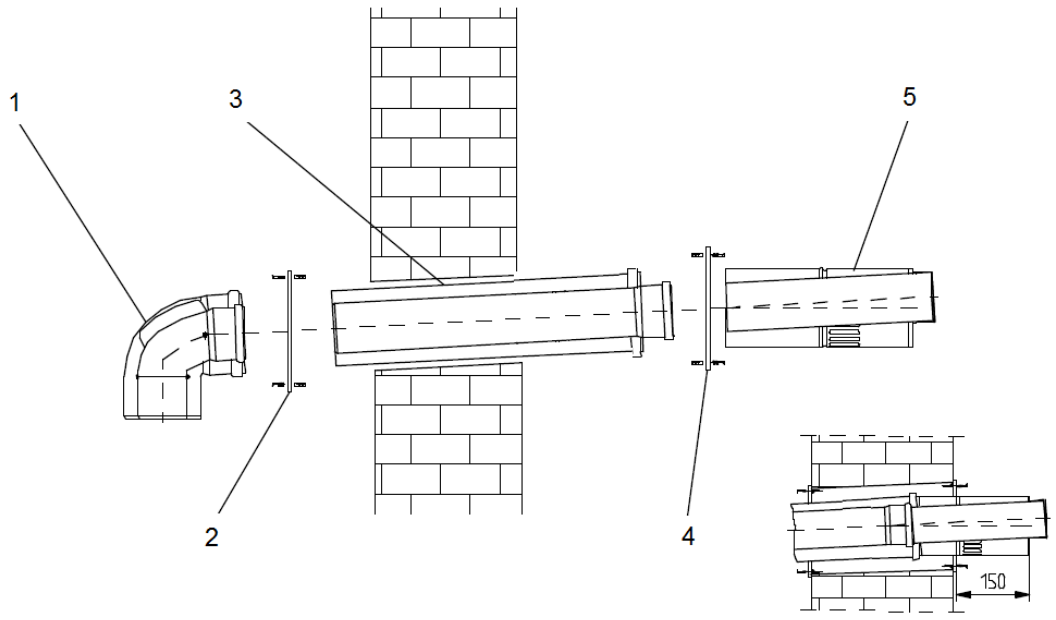

© Bosch Thermotechnik GmbH 2016. All rights reserved, also regarding any disposal, exploitation, reproduction, editing, distribution, as well as in the event of applications for industrial property rights.

Конденсационный котел Logamax plus GB172i
Система дымоудаления с забором воздуха из помещения

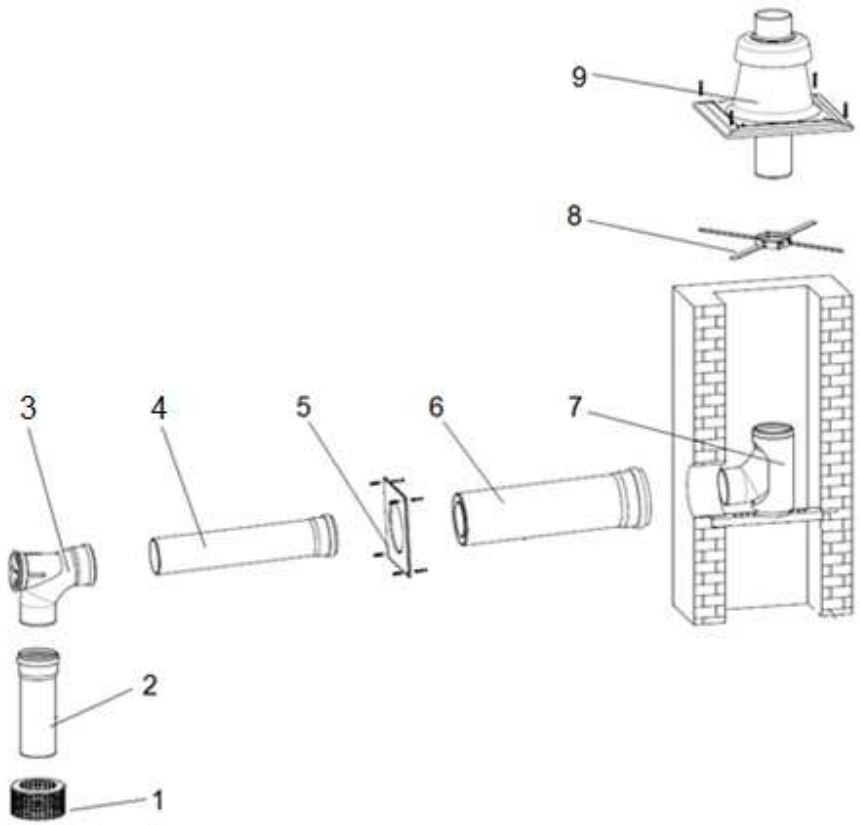

Комплект GA, DN80 арт. 87094034

1. Защитная решетка на приточном отверстии ∅ 125 мм
2. Участок дымовой трубы ∅ 80 мм, длина 250 мм
3. Отвод со смотровым люком ∅ 80 мм, 87°
4. Участок дымовой трубы ∅ 80 мм, длина 500 мм
5. Декоративный элемент
6. Концентрический патрубок для прохода через стену
7. Отвод 87° , в т.ч. опорный элемент
8. Распорка (в комплекте 6 шт.)
9. Оголовок дымовой трубы

© Bosch Thermotechnik GmbH 2016. All rights reserved, also regarding any disposal, exploitation, reproduction, editing, distribution, as well as in the event of applications for industrial property rights.

Конденсационный котел Logamax plus GB172i
Система дымоудаления с забором воздуха из помещения

Комплект GN, DN80 арт. 87094044

1. Защитная решетка на приточном отверстии ∅ 125 мм
2. Участок дымовой трубы ∅ 80 мм, длина 250 мм
3. Отвод со смотровым люком ∅ 80 мм, 87°
4. Участок дымовой трубы ∅ 80 мм, длина 1000 мм

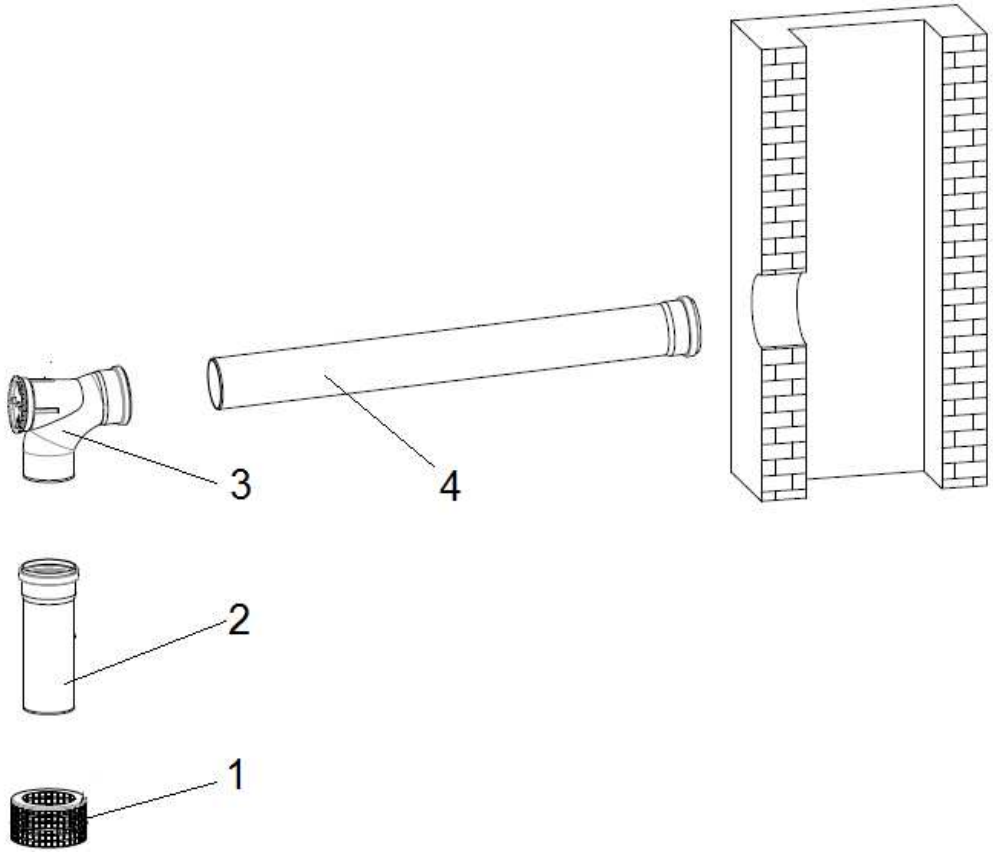

© Bosch Thermotechnik GmbH 2016. All rights reserved, also regarding any disposal, exploitation, reproduction, editing, distribution, as well as in the event of applications for industrial property rights.

Конденсационный котел Logamax plus GB172i
Система дымоудаления с забором воздуха из помещения

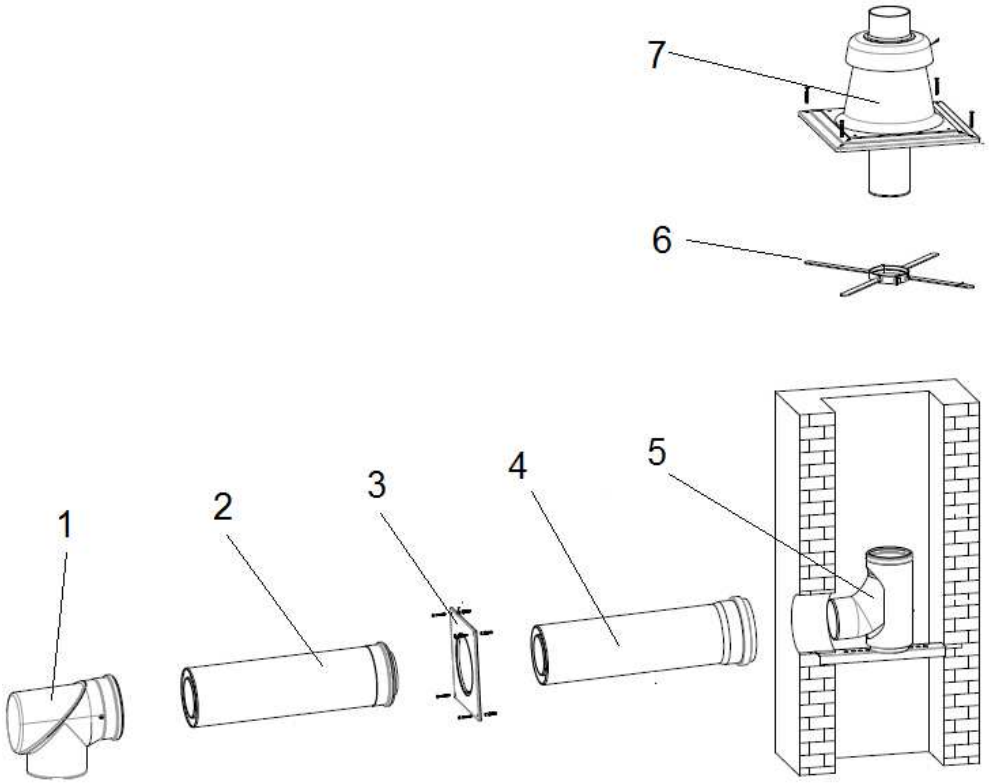

Комплект GA-K, DN80 арт. 7747215365

1. Отвод со смотровым люком
2. Концентрическая труба, длина 500 мм
3. Декоративный элемент
4. Концентрический патрубок для прохода через стену
5. Отвод 87° , в т.ч. опорный элемент
6. Распорка (в комплекте 6 шт.)
7. Оголовок дымовой трубы

© Bosch Thermotechnik GmbH 2016. All rights reserved, also regarding any disposal, exploitation, reproduction, editing, distribution, as well as in the event of applications for industrial property rights.

Конденсационный котел Logamax plus GB172i
Система дымоудаления с забором воздуха из помещения

Базовая комплектация GAF-K DN80/125

арт. 7747215369

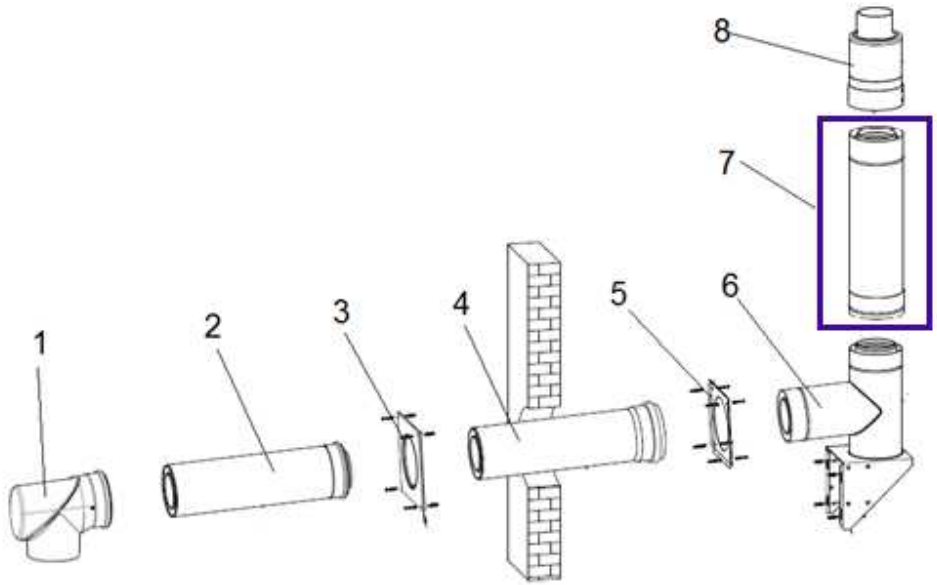

1. Отвод со смотровым люком, PP/сталь
2. Концентрическая труба, длина 500 мм, PP/сталь
3, 5. Декоративный элемент
4. Концентрический патрубок для прохода через стену, PP/сталь
6. Отвод 90 град. с опорным кронштейном DN110/160 , PP/нерж
7. Необходимо доукомплетовать вертикальными трубами (в комплект не входят)!!!
8. Оголовок дымовой трубы

© Bosch Thermotechnik GmbH 2016. All rights reserved, also regarding any disposal, exploitation, reproduction, editing, distribution, as well as in the event of applications for industrial property rights.

Конденсационный котел Logamax plus GB172i
Каскадная система дымоудаления

Котлы работают с забором воздуха из помещения.

Каскадная система дымоудаления состоит из обязательных комплектов:

- Комплект 1. Базовая комплектация (для двух котлов)
- Комплект 2. Комплектация системы дымоудаления в шахте (в зависимости от высоты шахты, необходимо доукомплектовывать прямыми трубами)
- Комплект 3. Дополнительная комплектация для каждого последующего котла (если в каскаде более двух котлов)

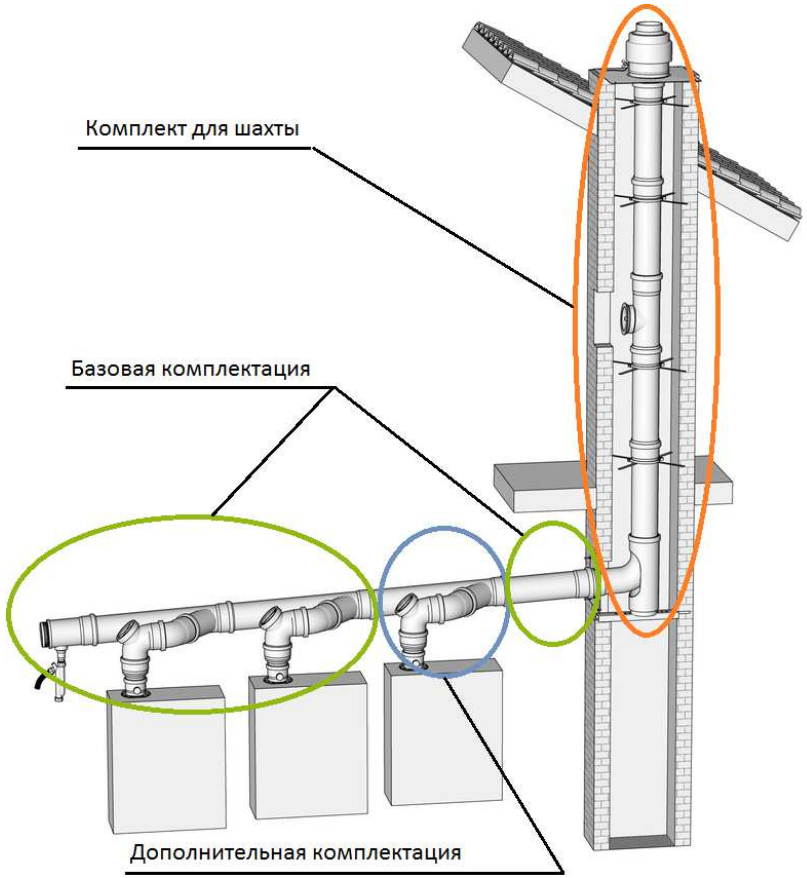

© Bosch Thermotechnik GmbH 2016. All rights reserved, also regarding any disposal, exploitation, reproduction, editing, distribution, as well as in the event of applications for industrial property rights.

Конденсационный котел Logamax plus GB172i
Базовой комплект системы дымоудаления в каскаде

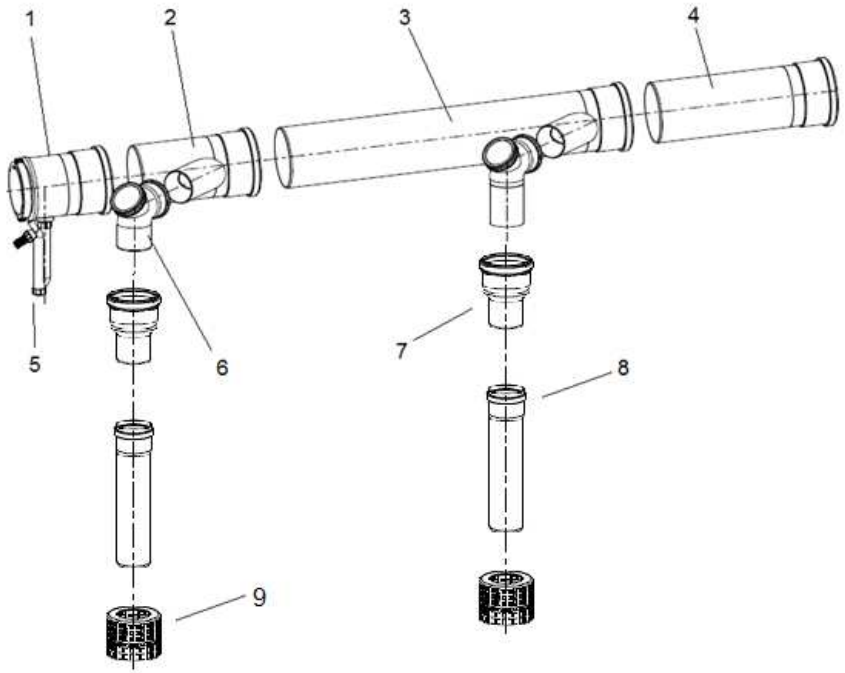

Комплект 1

1. Концевой участок с конденсатоотводчиком и резьбовой крышкой
2. Труба коллектора 400 мм с наклонным отводом ∅ 110
3. Труба коллектора 1150 мм с наклонным отводом ∅ 110
4. Участок дымовой трубы, длина 500 мм
5. Сифон DN40
6. Отвод со смотровым люком ∅ 110 мм, 87°
7. Переходник ∅ 110/80 мм (2 шт.)
8. Участок дымовой трубы ∅ 80 мм, длина 250 мм (2 шт.)
9. Защитная решетка на приточном отверстии ∅ 125 (2 шт.)

© Bosch Thermotechnik GmbH 2016. All rights reserved, also regarding any disposal, exploitation, reproduction, editing, distribution, as well as in the event of applications for industrial property rights.

Конденсационный котел Logamax plus GB172i
Комплектация системы дымоудаления в шахте

Комплект 2

1. Оголовок с защитным элементом, нержавеющая сталь
2. Распорка (в комплекте 4 шт.)
3. Отвод 87° , в т.ч. опорный элемент
4. Концентрический проход через стену
5. Декоративный элемент

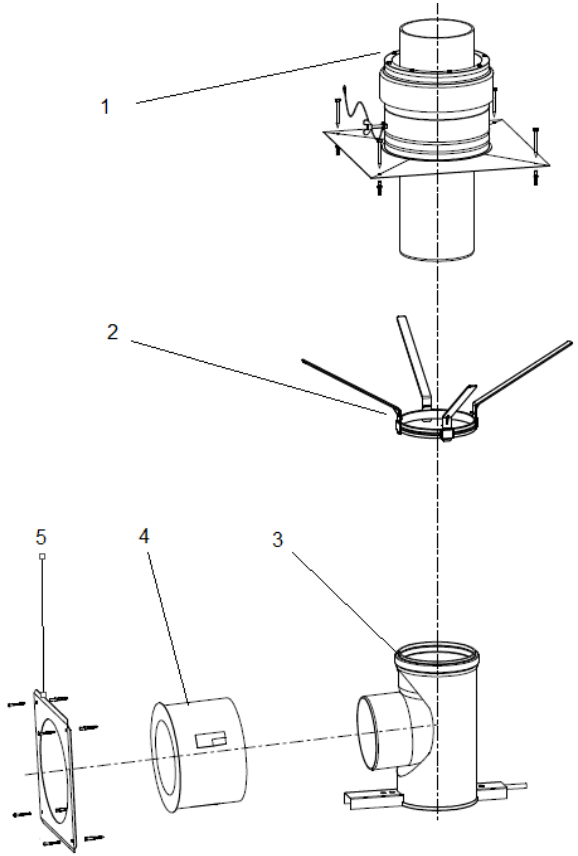

Внимание.

В зависимости от высоты шахты, необходимо доукомплектовывать прямыми трубами

© Bosch Thermotechnik GmbH 2016. All rights reserved, also regarding any disposal, exploitation, reproduction, editing, distribution, as well as in the event of applications for industrial property rights.

Конденсационный котел Logamax plus GB172i
Дополнительная комплектация для одного котла

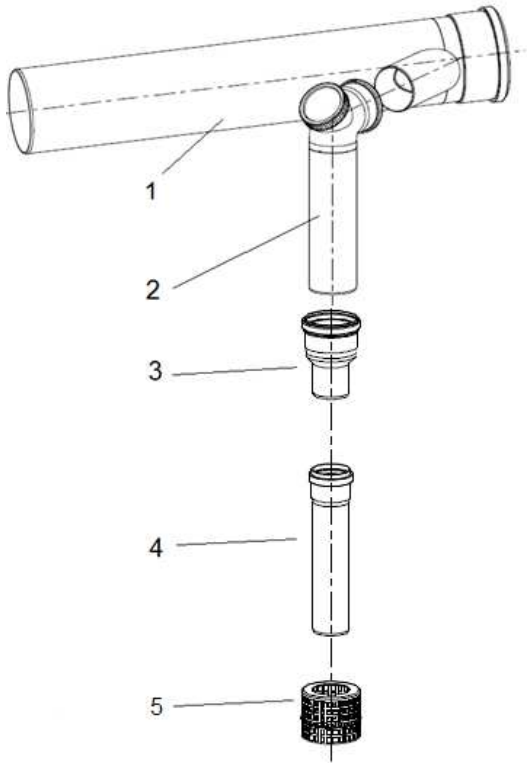

Комплект 3

1. Труба коллектора 1150 мм с наклонным отводом ∅ 110
2. Отвод со смотровым люком с удлиненным патрубком для подключения трубы, ∅ 110 мм, 87°
3. Переходник ∅ 110/80 мм
4. Участок дымовой трубы ∅ 80 мм, длина 250 мм
5. Защитная решетка на приточном отверстии

© Bosch Thermotechnik GmbH 2016. All rights reserved, also regarding any disposal, exploitation, reproduction, editing, distribution, as well as in the event of applications for industrial property rights.

КОМПЛЕКТУЮЩИЕ

Конденсационный котел Logamax plus GB172i
Комплектуюшие отопительной системы от Buderus

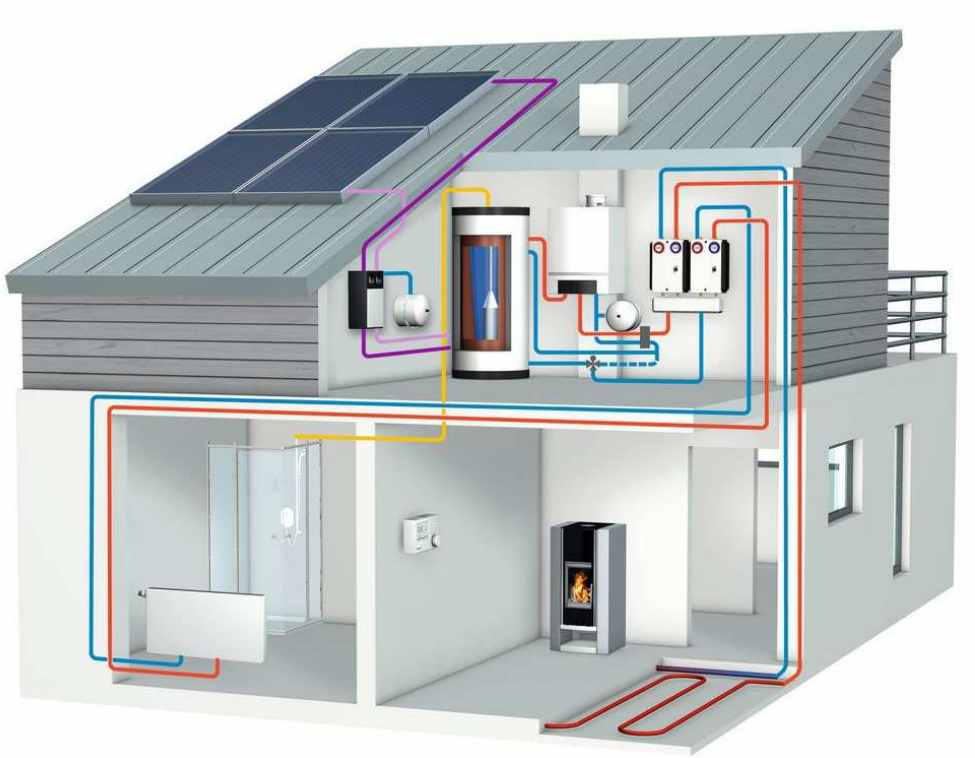

«Все из одних рук» и «под одним управлением»

- водогрейные котлы;
- бойлеры косвенного нагрева;
- системы быстрого монтажа;
- системы управления;
- солнечные коллектора;
- и многое другое…

© Bosch Thermotechnik GmbH 2016. All rights reserved, also regarding any disposal, exploitation, reproduction, editing, distribution, as well as in the event of applications for industrial property rights.

Конденсационный котел Logamax plus GB172i
Регулятор Logamatic TC100

Программируемый термостат, интуитивно простой в эксплуатации.
Осуществляет контроль над системой отопления из любой точки мира, где доступно подключение к интернету.
Совместим только с EMS/EMS plus шиной.
Совместим с Android, iOS.

Приложения для работы с отоплением и ГВС.
Конфиденциальность данных подтверждается сертификатом безопасности.
Дополнительные функции:
- Погодозависимый режим – не требуется датчик наружной температуры.
- Оптимизация.
- Обнаружение присутствия.

Артикул для заказа 7 736 701 045

© Bosch Thermotechnik GmbH 2016. All rights reserved, also regarding any disposal, exploitation, reproduction, editing, distribution, as well as in the event of applications for industrial property rights.

Конденсационный котел Logamax plus GB172i
Регулятор Logamatic TC100

Термостат подключается через интернет и позволяет осуществлять управление со смартфона или планшета; осуществляет недельное погодозависимое управление отоплением и ГВС.

Погодозависимый режим

Вместо того, чтобы использовать внешний датчик - термостат использует онлайн метеорологические данные и регулирует настройки.

Эффективность

Модуль контролирует температуру в помещении и котел может работать при минимальных значениях температуры подающей линии, что позволяет увеличить эффективность за счет процесса конденсации и поддерживать комфортные условия

Простота установки

Легко установить, подключается с помощью двухжильного кабеля к автоматике. Остальные подключения через Wi-Fi

© Bosch Thermotechnik GmbH 2016. All rights reserved, also regarding any disposal, exploitation, reproduction, editing, distribution, as well as in the event of applications for industrial property rights.

Конденсационный котел Logamax plus GB172i
Автоматика EMS plus – контроллеры

RC100 Пульт управления	•1 отопительный контур •Функция удалённого управления		Арт. 7 738 111 011
RC200 Пульт управления погодозависимая автоматика	• 1 отопительный контур, управление ГВС на теплогенераторе или через модуль солн. коллекторов • Функция удалённого управления • Временная программа		Арт. 7 738 110 073
RC300 Пульт управления погодозависимая автоматика	• 4 отопительных контура • Отопление и ГВС при помощи солн. коллекторов • 2 временные программы на отопительный контур	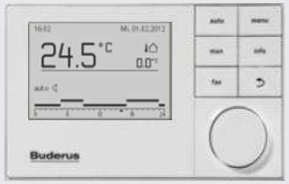	Арт. 7 738 111 108

© Bosch Thermotechnik GmbH 2016. All rights reserved, also regarding any disposal, exploitation, reproduction, editing, distribution, as well as in the event of applications for industrial property rights.

Конденсационный котел Logamax plus GB172i
Автоматика EMS plus – силовые модули

MM100	•1 отопительный контур или управление ГВС	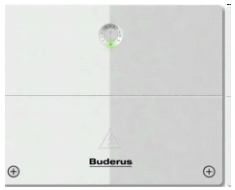	Арт. 7 738 110 139
SM100	• ГВС от солнечных коллекторов • функция оптимизации системы солнечных коллекторов • управление модулируемым насосом, 2-ым насосом солнечных коллекторов, теплообменником.		Арт. 7 738 110 123
SM200	• Функционал как у SM100 + поддержка отопления при помощи солнечных колекторов и преднагрев системы, управление большими солнечными полями		Арт. 7 738 110 125

© Bosch Thermotechnik GmbH 2016. All rights reserved, also regarding any disposal, exploitation, reproduction, editing, distribution, as well as in the event of applications for industrial property rights.

Конденсационный котел Logamax plus GB172i
Максимальная конфигурация на базе автоматики EMS plus

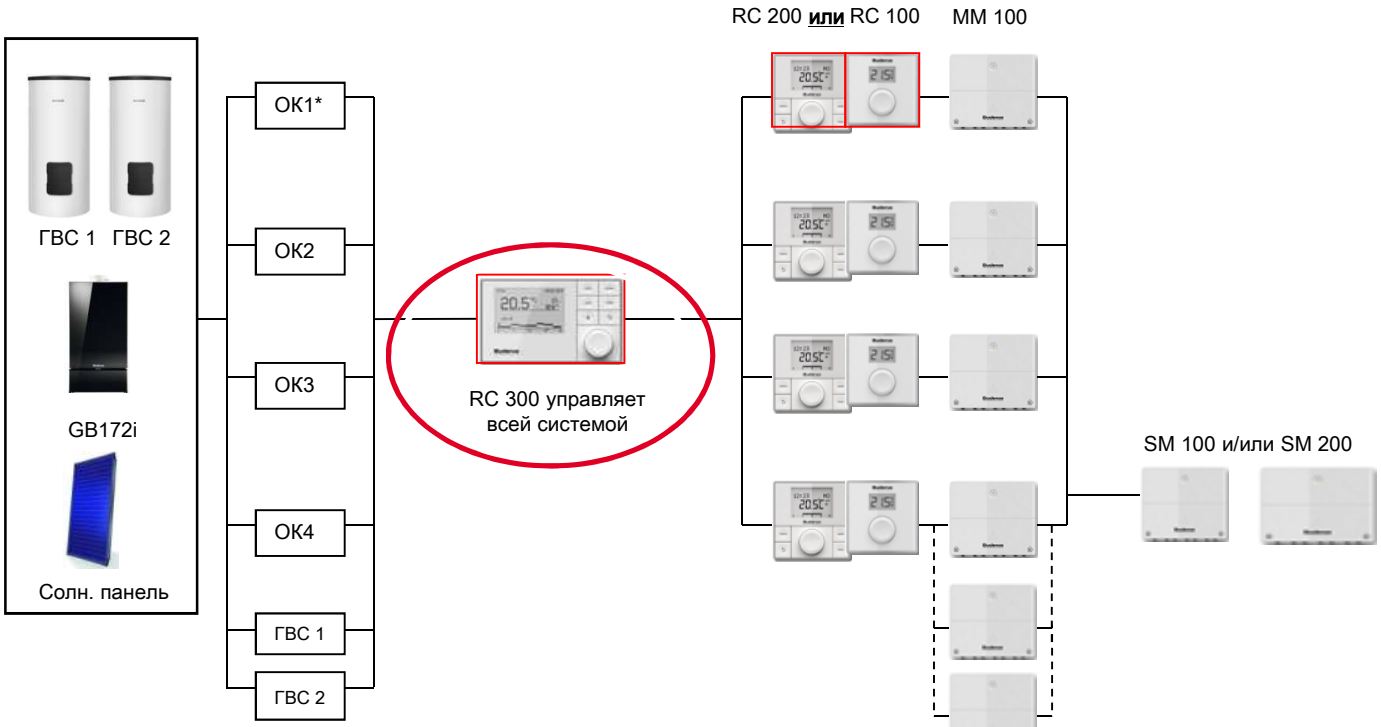

*ОК1…4 – отопительный контур 1, 2, 3, 4

- для всей системы только один пульт RC300
- по одному пульту дистанционного управления на отопительный контур RC 200 или RC 100
- на каждый ОК по силовому модулю MM100
- на каждый контур ГВС по силовому модулю MM100
- различные комбинации для солнечных систем SM 100 или SM 200 или SM200 + SM100
- максимум 8 модулей на систему

© Bosch Thermotechnik GmbH 2016. All rights reserved, also regarding any disposal, exploitation, reproduction, editing, distribution, as well as in the event of applications for industrial property rights.

Конденсационный котел Logamax plus GB172i
Каскадный модуль MC400

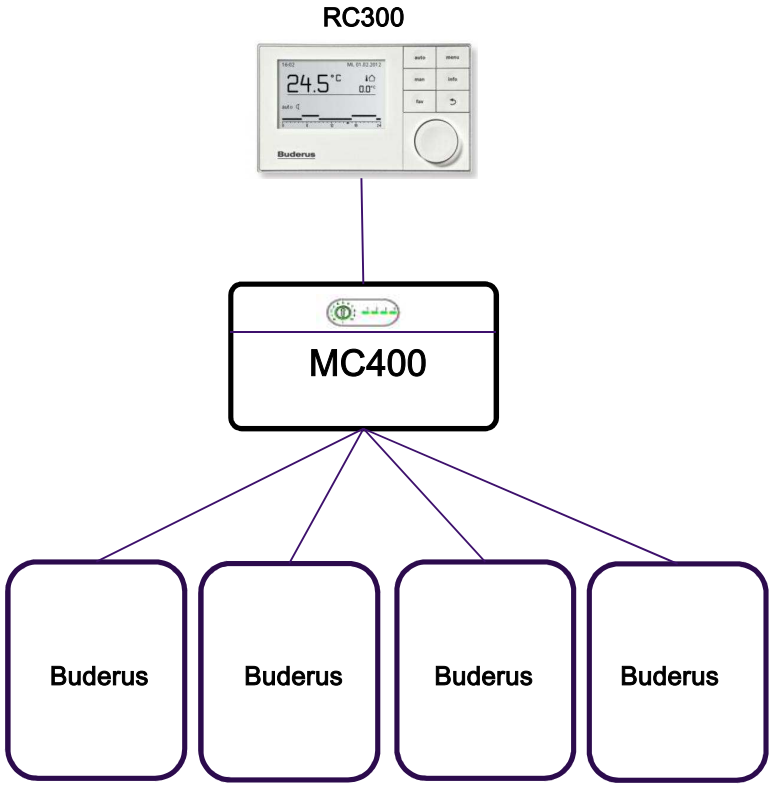

- Каскадный модуль MC 400 применяется с большинством котлов с шиной EMS; EMS-Plus (Buderus).
- Каскадирование до 16 котлов Buderus.
- Возможность выбора между различными стратегиями каскадирования.
- Управление каскадом вышестоящей системой через сигнал 0 – 10 В.

© Bosch Thermotechnik GmbH 2016. All rights reserved, also regarding any disposal, exploitation, reproduction, editing, distribution, as well as in the event of applications for industrial property rights.

Конденсационный котел Logamax plus GB172i
Дистанционное управление Logamatic WEB KM 200

- Дистанционное регулирование температуры ГВС
- Дистанционное регулирование температуры в помещении
- Интуитивное, простое и легкое приложение Buderus «Easycontrol»
- Возможность получать сообщения о работе котельной установки
- Взаимодействие с регулятором RC 300
- Возможность удаленного регулирования до 4х отопительных контуров (с применением MM 100) и до 2х баков водонагревателей (с применением MM 100)
- Бесплатное приложение на русском языке доступное для смартфонов на базе iOs и Android.

© Bosch Thermotechnik GmbH 2016. All rights reserved, also regarding any disposal, exploitation, reproduction, editing, distribution, as well as in the event of applications for industrial property rights.

СПАСИБО ЗА ВНИМАНИЕ

BOSCH

BOSCH
Parkhaus