BUDERUS LOGAMAX U072

BOSCH

Конвекционный котел Buderus Logamax U072
Видеоклип

© Bosch Thermotechnik GmbH 2016. All rights reserved, also regarding any disposal, exploitation, reproduction, editing, distribution, as well as in the event of applications for industrial property rights.

ОПИСАНИЕ КОТЛА

Конвекционный котел Buderus Logamax U072
Немецкие технологии

Настенные газовые котлы Buderus Logamax U072 – это котлы, которые были специально разработаны немецкими инженерами для российских условий эксплуатации. Они неприхотливы к перепадам давления газа в сети, а также к перепадам электрического напряжения. Эти котлы не только легко и быстро монтируются и настраиваются, но и универсальны и просты в эксплуатации и обслуживании

© Bosch Thermotechnik GmbH 2016. All rights reserved, also regarding any disposal, exploitation, reproduction, editing, distribution, as well as in the event of applications for industrial property rights.

Конвекционный котел Buderus Logamax U072
Маркировка котлов

Buderus Logamax -

U 07 2 – 35 K G20

Тип газа, G20: природный газ

K : Двухконтурный (одноконтурный без индекса K)

Тепловая мощность (12, 18, 24, 35 кВт)

2: Закрытая камера

Версия 07

Настенный конвекционный котел

© Bosch Thermotechnik GmbH 2016. All rights reserved, also regarding any disposal, exploitation, reproduction, editing, distribution, as well as in the event of applications for industrial property rights.

Конвекционный котел Buderus Logamax U072

Описание котла

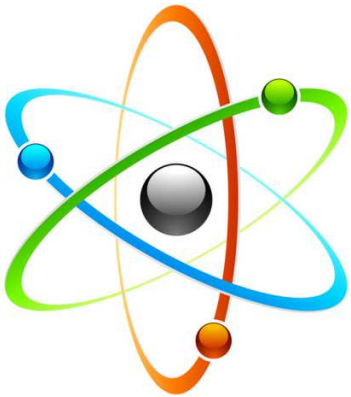

Тепловая мощность от 12 до 35 кВт, компактный размер

Новая система управления - Интерфейс Open-Therm

Новая панель управления, имеющая эргономичный дизайн

© Bosch Thermotechnik GmbH 2016. All rights reserved, also regarding any disposal, exploitation, reproduction, editing, distribution, as well as in the event of applications for industrial property rights.

Конвекционный котел Buderus Logamax U072

Описание котла

Высокопроизводительная система приготовления горячей воды с высоким уровнем комфорта

Новый гидравлический блок с вертикальным подключением

Настенный конвекционный котел с низкой эмиссией NOx

© Bosch Thermotechnik GmbH 2016. All rights reserved, also regarding any disposal, exploitation, reproduction, editing, distribution, as well as in the event of applications for industrial property rights.

Конвекционный котел Buderus Logamax U072
Новая функция eco/com (только U072-35K)

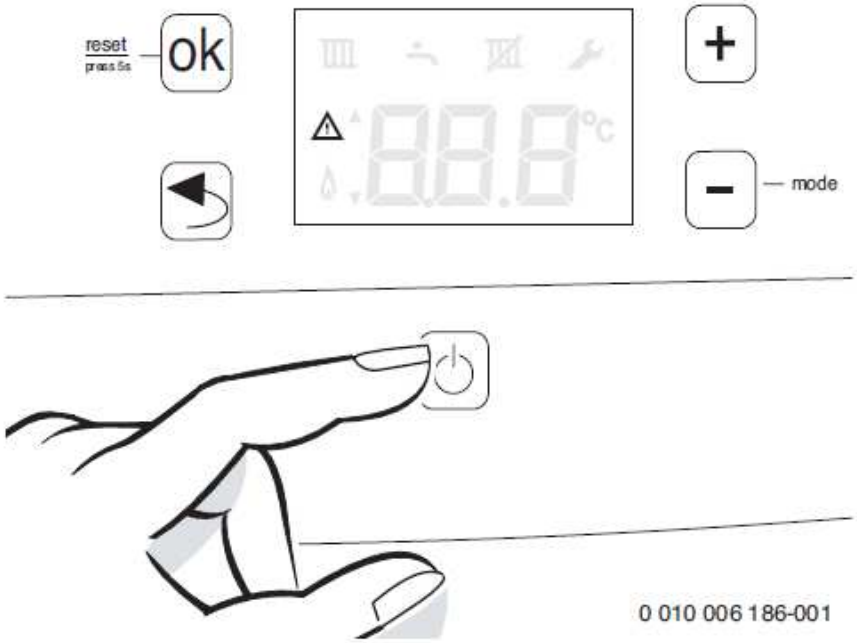

➢В комфортном режиме «com» котёл постоянно поддерживает заданную температуру в пластинчатом теплообменнике. Благодаря этому сокращается время ожидания при отборе горячей воды.

➢В режиме «eco» нагрев до заданной температуры осуществляется только когда происходит отбор горячей воды.

© Bosch Thermotechnik GmbH 2016. All rights reserved, also regarding any disposal, exploitation, reproduction, editing, distribution, as well as in the event of applications for industrial property rights.

Конвекционный котел Buderus Logamax U072
Позиционирование продукта

➢Современный котел, разработанный для рынка РФ, по доступной цене

➢Со временем полностью заменит котлы серий U03x, U04x и U05x.

Logamax U072

12 kW
18 kW
24 kW
35 kW

Logamax U03x

Logamax U04x

Logamax U05x

© Bosch Thermotechnik GmbH 2016. All rights reserved, also regarding any disposal, exploitation, reproduction, editing, distribution, as well as in the event of applications for industrial property rights.

Конвекционный котел Buderus Logamax U072

Размеры и минимальные расстояния

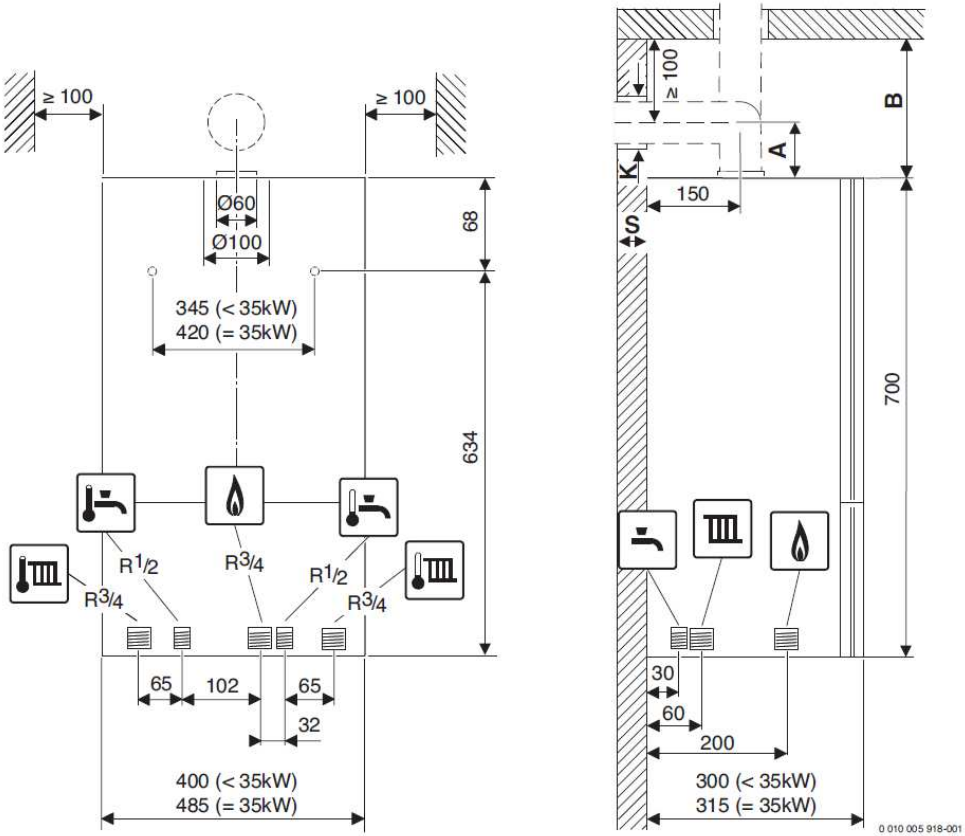

© Bosch Thermotechnik GmbH 2016. All rights reserved, also regarding any disposal, exploitation, reproduction, editing, distribution, as well as in the event of applications for industrial property rights.

ПРЕИМУЩЕСТВА ДЛЯ МОНТАЖНИКОВ И ПОТРЕБИТЕЛЕЙ

BOSCH

Конвекционный котел Buderus Logamax U072
Надежный и умный

- Большое количество настроек для адаптации котла под индивидуальную отопительную систему

- Трехходовой переключающий клапан с автоматически подстраиваемым байпасом позволяет адаптировать котел под различные системы отопления.

- Рабочий диапазон напряжения от 165 до 240 В. Даже при падении напряжения ниже 165 В котел продолжает работать.

- Диаметр форсунок на горелке позволяет эксплуатацию котла при давлениях газа от 9 до 17 мбар без дополнительной регулировки.

© Bosch Thermotechnik GmbH 2016. All rights reserved, also regarding any disposal, exploitation, reproduction, editing, distribution, as well as in the event of applications for industrial property rights.

Конвекционный котел Buderus Logamax U072
Удобство монтажа

➢Удобное положение пластинчатого теплообменника для ГВС. Обслуживание возможно без снятия каких-либо блоков – достаточно открутить один винт!

➢Специальная упаковка разработана для транспортировки по плохим дорогам – пластиковая упаковка защищает котел со всех сторон.

➢Конструкция теплообменника обеспечивает легкий и быстрый съем теплообменника для обслуживания – достаточно открутить 1 накидную гайку!

➢Датчик протока – ограничитель протока, фильтр грубой очистки, датчик Холла. Все легко разбирается и чистится!

© Bosch Thermotechnik GmbH 2016. All rights reserved, also regarding any disposal, exploitation, reproduction, editing, distribution, as well as in the event of applications for industrial property rights.

ТЕХНИЧЕСКАЯ ИНФОРМАЦИЯ

BOSCH

Конвекционный котел Buderus Logamax U072

Структурная схема - двухконтурный котел

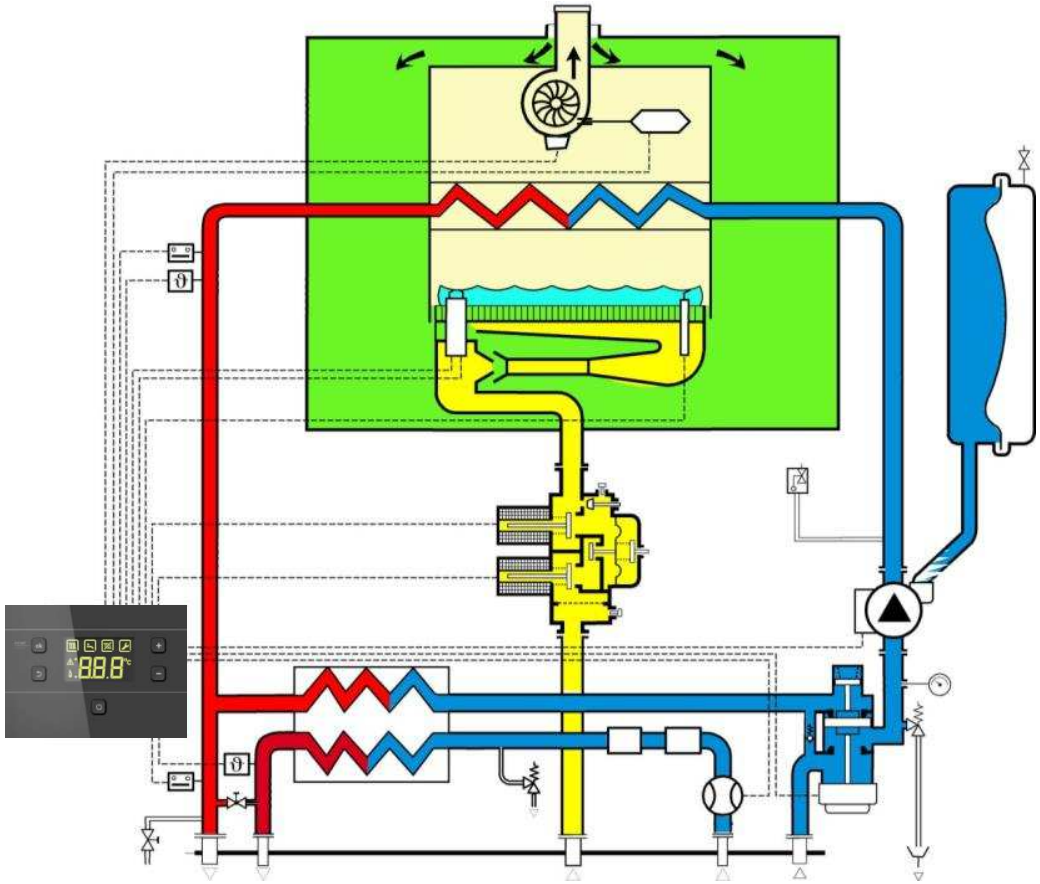

© Bosch Thermotechnik GmbH 2016. All rights reserved, also regarding any disposal, exploitation, reproduction, editing, distribution, as well as in the event of applications for industrial property rights.

BOSCH

Конвекционный котел Buderus Logamax U072

Гидравлическая схема - двухконтурный котел

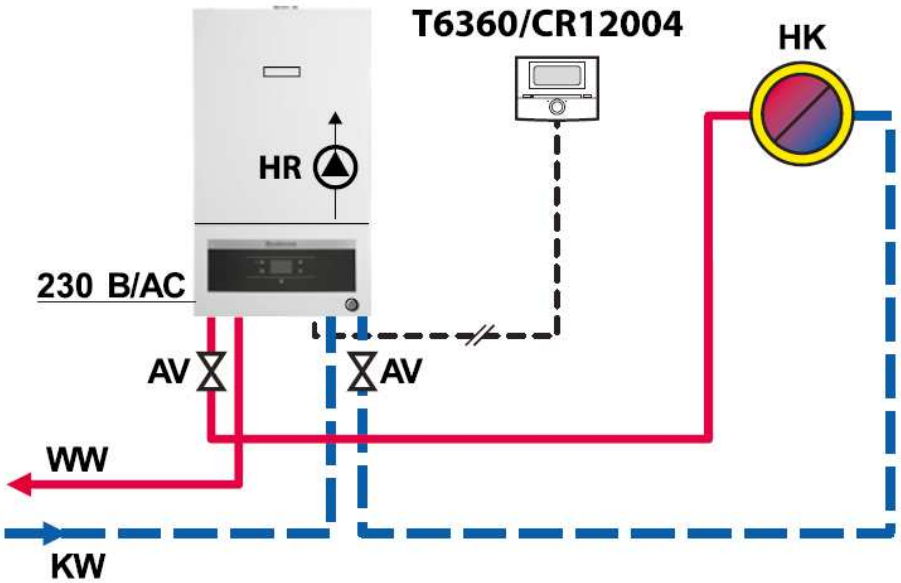

T 6360 – комнатный регулятор для двухпозиционного регулирования.

CR12004 – программируемый регулятор комнатной температуры OpenTherm.

AV – запорная арматура.

WW – горячая вода.

KW – холодная вода.

HK – отопительный контур.

HR – циркуляционный насос.

© Bosch Thermotechnik GmbH 2016. All rights reserved, also regarding any disposal, exploitation, reproduction, editing, distribution, as well as in the event of applications for industrial property rights.

Конвекционный котел Buderus Logamax U072

Структурная схема - одноконтурный котел

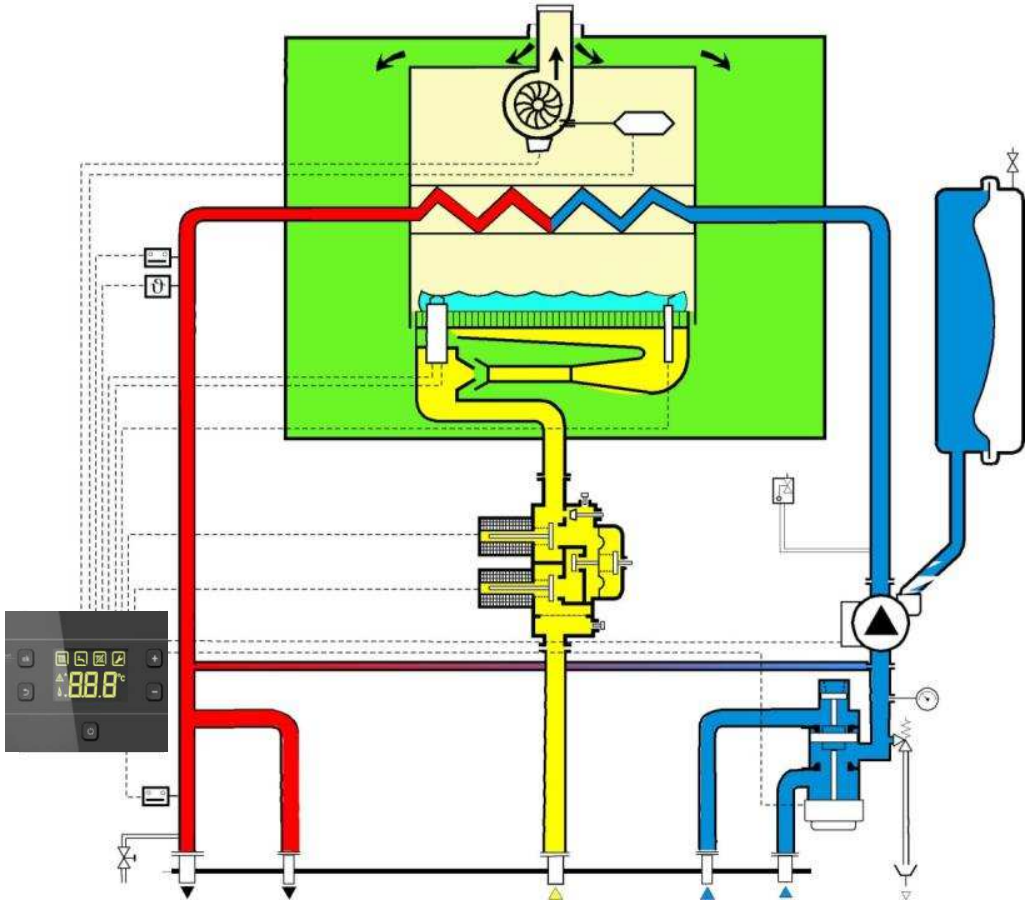

© Bosch Thermotechnik GmbH 2016. All rights reserved, also regarding any disposal, exploitation, reproduction, editing, distribution, as well as in the event of applications for industrial property rights.

BOSCH

Конвекционный котел Buderus Logamax U072

Гидравлическая схема - одноконтурный котел

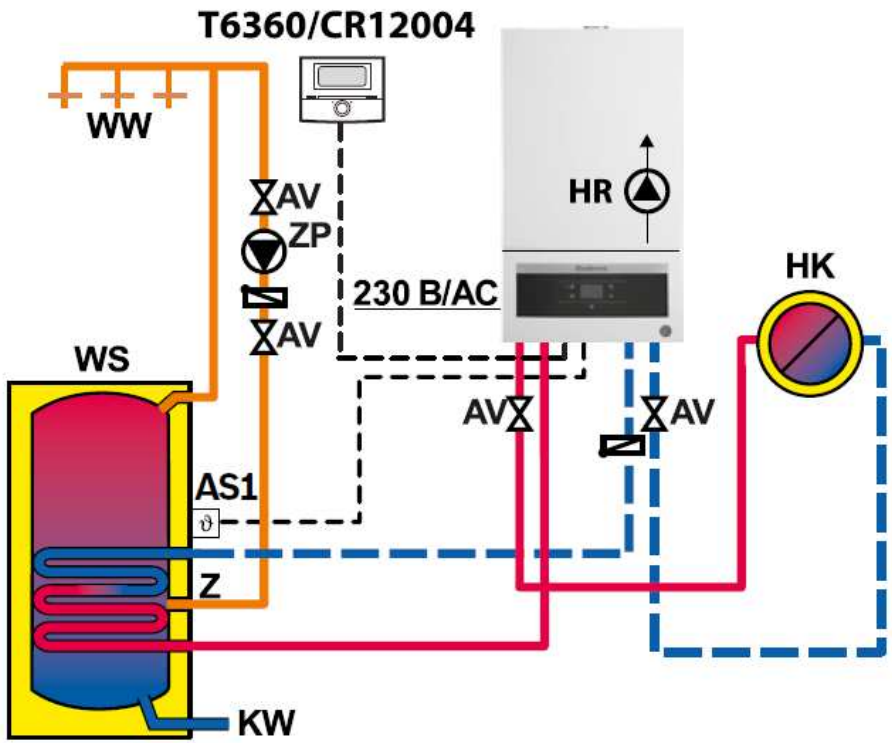

T 6360 – комнатный регулятор для двухпозиционного регулирования.

CR12004 – программируемый регулятор комнатной температуры OpenTherm.

AV – запорная арматура.

WW – горячая вода.

KW – холодная вода.

HK – отопительный контур.

HR – циркуляционный насос.

ZP – циркуляционный насос ГВС

RV – обратный клапан.

AS1 – датчик температуры бака-водонагревателя

© Bosch Thermotechnik GmbH 2016. All rights reserved, also regarding any disposal, exploitation, reproduction, editing, distribution, as well as in the event of applications for industrial property rights.

Конвекционный котел Buderus Logamax U072
Технические характеристики

	Единица изм-я	U072-12 K	U072-18/18K	U072-24/24 K	U072-35/35 K
Макс. номинальная тепловая мощность (Рмакс) 80/60 °C	кВт	12,0	18,0	24,0	35,0
Мин. номинальная тепловая мощность (Pmin) 53/47 °C	кВт	5,4	5,4	7,2	12,2
Диапазон подаваемого давление газа (природный газ H)	мбар	10,5 – 16			
Объем расширительного бака	л	8			10
Горячая вода (U072-..K), удельный расход dT = 30 K	л/мин	8,6		11,4	16
Горячая вода (U072-..K), удельный расход dT = 50 K	л/мин	5,1		6,8	9,6
Горячая вода, температура на выходе	°C	35 – 60			
Максимальная потребляемая электрическая мощность в режиме отопления	Вт	130		150	160
Уровень шума	дБ(А)	=< 38			
Вес (без упаковки) (U072-.. / U072-..K)	кг	– /29	28/29	30/31	39/40

© Bosch Thermotechnik GmbH 2016. All rights reserved, also regarding any disposal, exploitation, reproduction, editing, distribution, as well as in the event of applications for industrial property rights.
BOSCH

Конвекционный котел Buderus Logamax U072
Упаковка

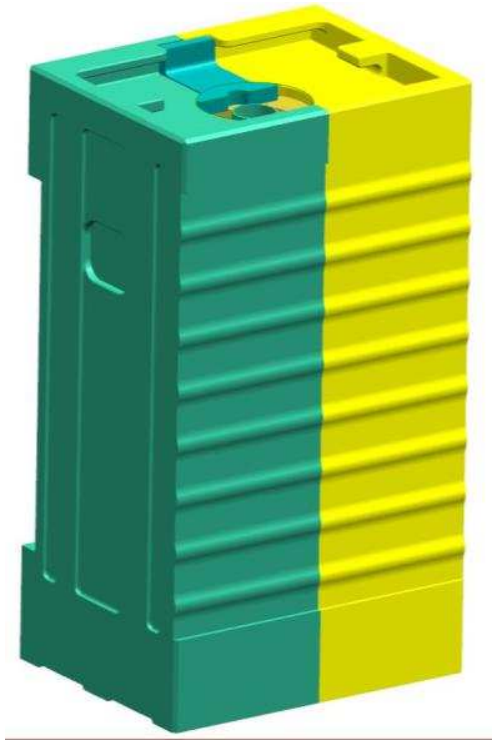

Новая конструкция пенополистирольных панелей обеспечивает максимальную всестороннюю защиту котла при его транспортировке

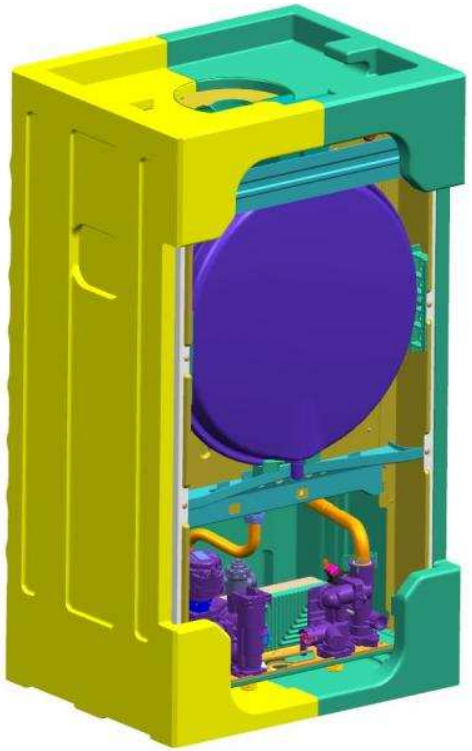

© Bosch Thermotechnik GmbH 2016. All rights reserved, also regarding any disposal, exploitation, reproduction, editing, distribution, as well as in the event of applications for industrial property rights.

Конвекционный котел Buderus Logamax U072

Панель управления

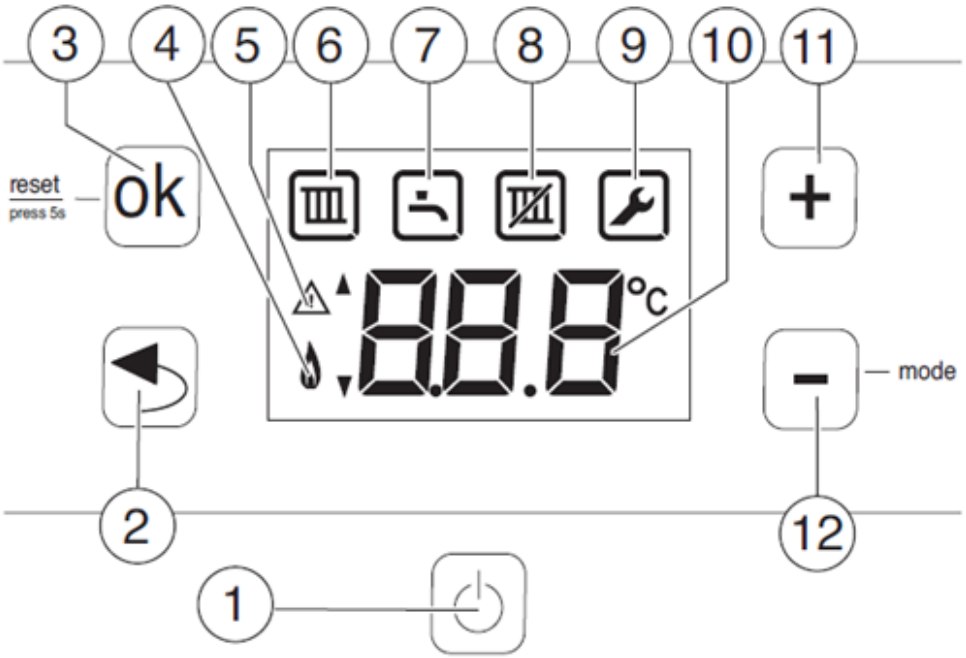

[1] Кнопка ≪Stand-by≫

[2] Кнопка ≪Возврат≫ (= выйти из сервисной функции/подменю без сохранения)

[3] Кнопка ≪ok≫ (= подтвердить выбор, сохранить значение)

[4] Индикация работы горелки

[5] Индикация неисправности/индикация режима ожидания (Stand-by)

[6] Режим отопления активен

[7] Приготовление горячей воды активно

[8] Активен летний режим

[9] Сервисный режим

[10] Индикация температуры (в °C)

[11] Кнопка ≪+≫ (вверх)

[12] Кнопка ≪ – ≫ (вниз)

© Bosch Thermotechnik GmbH 2016. All rights reserved, also regarding any disposal, exploitation, reproduction, editing, distribution, as well as in the event of applications for industrial property rights.

КОМПЛЕКТ ПОСТАВКИ

Конвекционный котел Buderus Logamax U072
Комплект поставки

Настенный газовый котёл

Крепёжный материал

Комплект документации

© Bosch Thermotechnik GmbH 2016. All rights reserved, also regarding any disposal, exploitation, reproduction, editing, distribution, as well as in the event of applications for industrial property rights.

ПРИНАДЛЕЖНОСТИ

Конвекционный котел Buderus Logamax U072
Внешняя автоматика

Комнатный термостат с функцией недельного программирования

Артикул 7738700056

Комнатный термостат для двухпозиционного регулирования

Артикул T6360A1186

© Bosch Thermotechnik GmbH 2016. All rights reserved, also regarding any disposal, exploitation, reproduction, editing, distribution, as well as in the event of applications for industrial property rights.

ДЫМООТВЕДЕНИЕ

Конвекционный котел Buderus Logamax U072

Положения трубопровода отвода дымовых газов

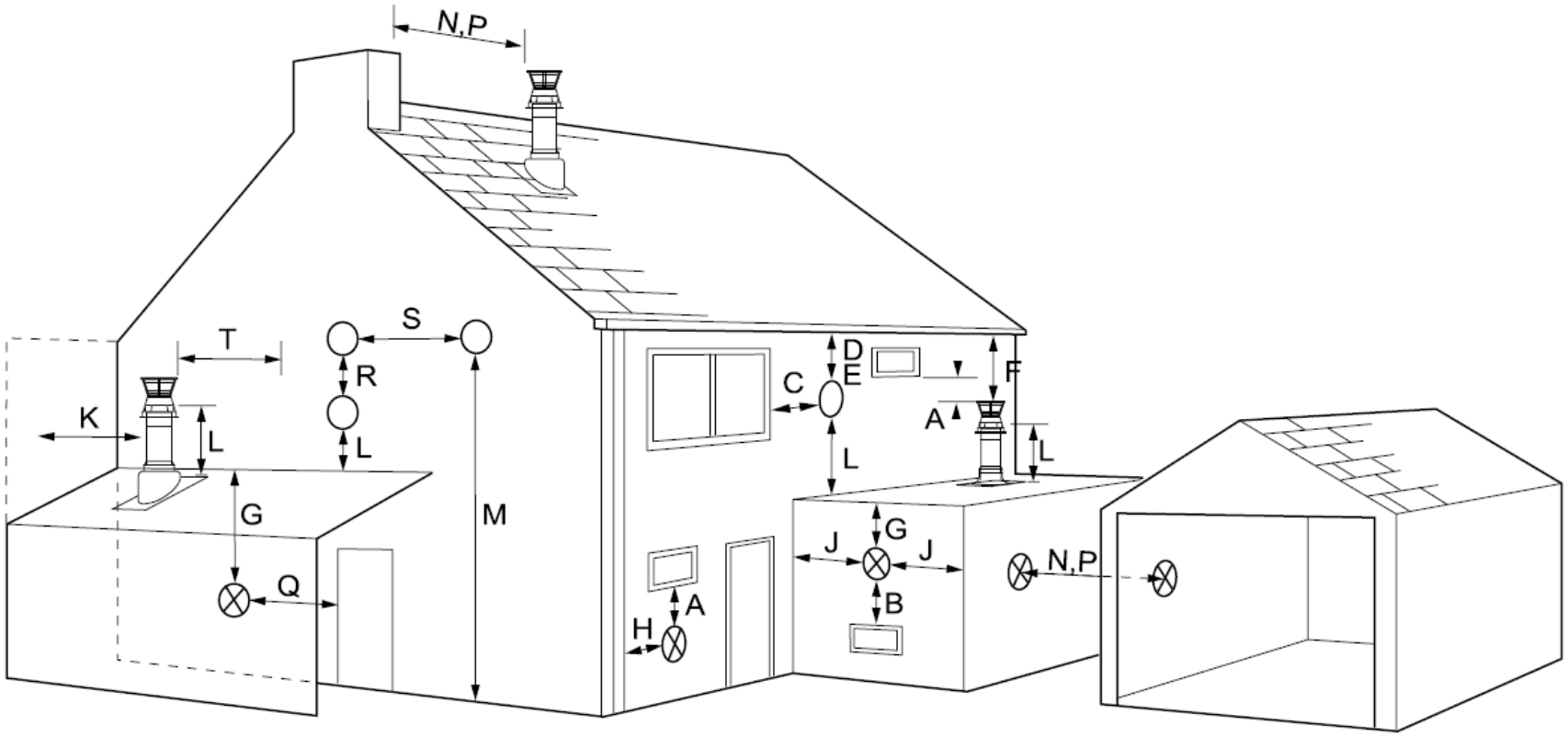

© Bosch Thermotechnik GmbH 2016. All rights reserved, also regarding any disposal, exploitation, reproduction, editing, distribution, as well as in the event of applications for industrial property rights.

Конвекционный котел Buderus Logamax U072

Положения трубопровода отвода дымовых газов

Поз.	Описание системы	Длина мм
A	Вертикально под вытяжным отверстием, окном (для горизонтальных дымоходов)	300
B		600
C	Вертикально над вытяжным отверстием, окном (для горизонтальных дымоходов)	300
D		600
E	Горизонтально до вытяжного отверстия, окна (для горизонтальных дымоходов)	300
F		400
G	Вертикально под водостоком	75
H	Вертикально под карнизом крыши	200
J	Горизонтально от внутреннего или наружного угла здания	200

Поз.	Описание системы	Длина мм
K	Гор-но от внутреннего или наружного угла здания	200
L	Вертикально над балконом, мансардой	150
M	Вертикально от уровня земли или балкона	2500
N	Гор-но до против-ой фронтальной поверхности	2000
P	Гор-но до против-ой фронтальной поверхности	3000
Q	Горизонтально до двери здания	1200
R	Вертикально до другого вывода в одной плоскости с выводом дымовых газов	1500
S	Гор-но до другого вывода в одной плоскости	1000
T	Горизонтально до прилегающей стены	600

© Bosch Thermotechnik GmbH 2016. All rights reserved, also regarding any disposal, exploitation, reproduction, editing, distribution, as well as in the event of applications for industrial property rights.

Конвекционный котел Buderus Logamax U072
Схемы дымоотведения по CEN

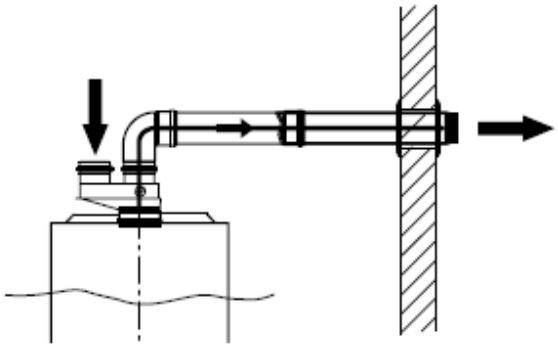

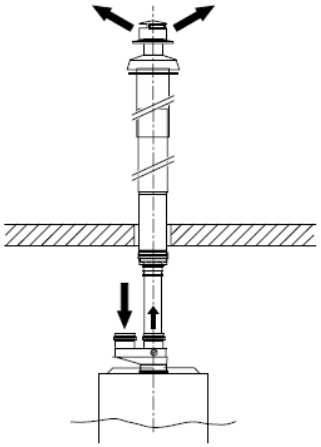

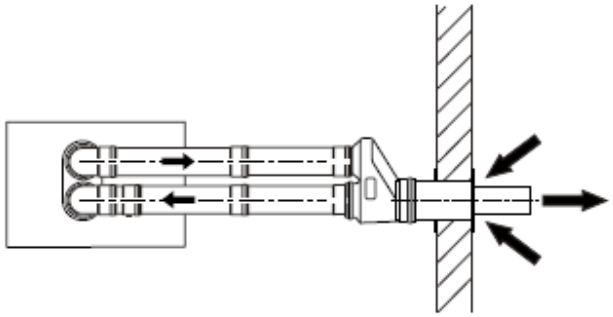

- Горизонтальное дымоотведение по B22
- Вертикальное дымоотведение по B22
- Раздельное дымоотведение по C12

© Bosch Thermotechnik GmbH 2016. All rights reserved, also regarding any disposal, exploitation, reproduction, editing, distribution, as well as in the event of applications for industrial property rights.

Конвекционный котел Buderus Logamax U072
Схемы дымоотведения по CEN

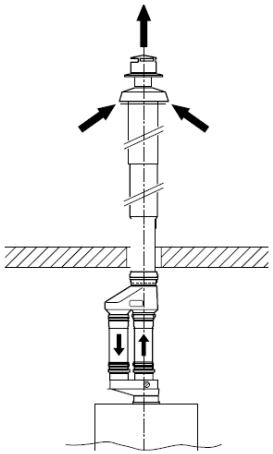

- Раздельное дымоотведение по C32

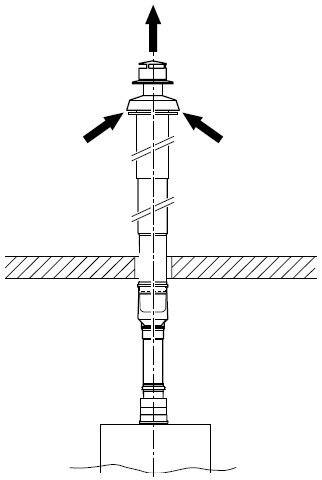

- Концентрическое дымоотведение по C32X

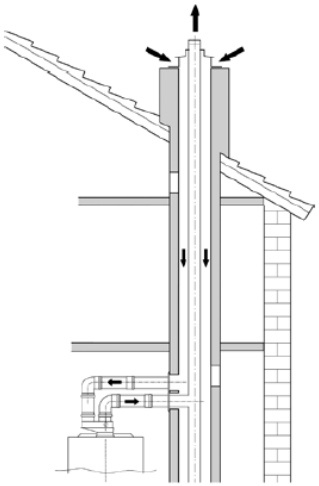

- Раздельное дымоотведение по C42

© Bosch Thermotechnik GmbH 2016. All rights reserved, also regarding any disposal, exploitation, reproduction, editing, distribution, as well as in the event of applications for industrial property rights.

СЕРТИФИКАТЫ

Конвекционный котел Buderus Logamax U072

Сертификаты

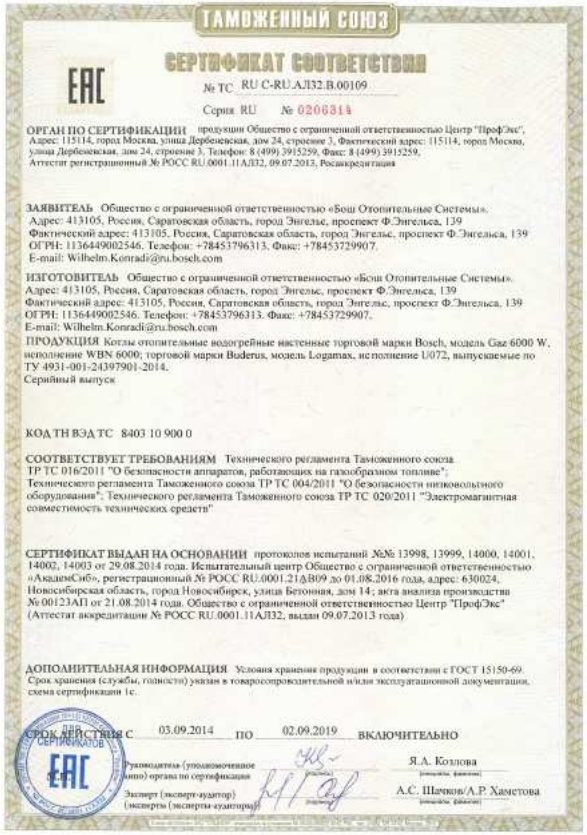

ТАМОЖЕННЫЙ СОЮЗ

ЕАС

СЕРТИФИКАТ СООТВЕТСТВИЯ

№ ТС RU C-RU.АЛ32.В.00109

Серия RU № 0206314

ОРГАН ПО СЕРТИФИКАЦИИ продукции Общество с ограниченной ответственностью Центр "ПрофЭкс", Адрес: 115114, город Москва, улица Дербеневская, дом 24, строение 3, Фактический адрес: 115114, город Москва, улица Дербеневская, дом 24, строение 3, Телефон: 8 (499) 3915259, Факс: 8 (499) 3915259, Аттестат регистрационный № РОСС RU.0001.11АЛ32, 09.07.2013, Росаккредитация

ЗАЯВИТЕЛЬ Общество с ограниченной ответственностью «Бош Отопительные Системы». Адрес: 413105, Россия, Саратовская область, город Энгельс, проспект Ф.Энгельса, 139 Фактический адрес: 413105, Россия, Саратовская область, город Энгельс, проспект Ф.Энгельса, 139 ОГРН: 1136449002546. Телефон: +78453796313. Факс: +78453729907. E-mail: Wilhelm.Konradi@ru.bosch.com

ИЗГОТОВИТЕЛЬ Общество с ограниченной ответственностью «Бош Отопительные Системы». Адрес: 413105, Россия, Саратовская область, город Энгельс, проспект Ф.Энгельса, 139 Фактический адрес: 413105, Россия, Саратовская область, город Энгельс, проспект Ф.Энгельса, 139 ОГРН: 1136449002546. Телефон: +78453796313. Факс: +78453729907. E-mail: Wilhelm.Konradi@ru.bosch.com

ПРОДУКЦИЯ Котлы отопительные водогрейные настенные торговой марки Bosch, модель Gaz 6000 W, исполнение WBN 6000; торговой марки Buderus, модель Logamax, исполнение U072, выпускаемые по ТУ 4931-001-24397901-2014. Серийный выпуск

КОД ТН ВЭД ТС 8403 10 900 0

СООТВЕТСТВУЕТ ТРЕБОВАНИЯМ Технического регламента Таможенного союза ТР ТС 016/2011 "О безопасности аппаратов, работающих на газообразном топливе"; Технического регламента Таможенного союза ТР ТС 004/2011 "О безопасности низковольтного оборудования"; Технического регламента Таможенного союза ТР ТС 020/2011 "Электромагнитная совместимость технических средств"

СЕРТИФИКАТ ВЫДАН НА ОСНОВАНИИ протоколов испытаний №№ 13998, 13999, 14000, 14001, 14002, 14003 от 29.08.2014 года. Испытательный центр Общество с ограниченной ответственностью «АкадемСиб», регистрационный № РОСС RU.0001.21АВ09 до 01.08.2016 года, адрес: 630024, Новосибирская область, город Новосибирск, улица Бетонная, дом 14; акта анализа производства № 00123АП от 21.08.2014 года. Общество с ограниченной ответственностью Центр "ПрофЭкс" (Аттестат аккредитации № РОСС RU.0001.11АЛ32, выдан 09.07.2013 года)

ДОПОЛНИТЕЛЬНАЯ ИНФОРМАЦИЯ Условия хранения продукции в соответствии с ГОСТ 15150-69. Срок хранения (службы, годности) указан в товаросопроводительной и/или эксплуатационной документации, схема сертификации 1с.

СРОК ДЕЙСТВИЯ С 03.09.2014 ПО 02.09.2019 ВКЛЮЧИТЕЛЬНО

Руководитель (уполномоченное лицо) органа по сертификации — Я.А. Козлова

Эксперт (эксперт-аудитор) (эксперты (эксперты-аудиторы)) — А.С. Шачков/А.Р. Хаметова

Орган по сертификации продукции
ООО «Пожарная Сертификационная Компания»
Аттестат рег. № РОСС RU.0001.11ПБ68 выдан 19.04.2013 г.
Юридический адрес: 125319, г. Москва, 1-я ул. Аэропортовская, д. 6, пом.VI, комн.1-4.
Фактический адрес: 115114, г. Москва, ул. Дербеневская, д. 24, стр.3

УТВЕРЖДАЮ
Руководитель (заместитель руководителя) органа по сертификации
А.А. Григорьев
«29» августа 2014 г.

Р Е Ш Е Н И Е № 345-ОР/08-2014
по заявке на проведение обязательной сертификации

В результате рассмотрения заявки № 345-СС/07-2014 от 04.07.2014 г.

от Общества с ограниченной ответственностью «Бош Отопительные Системы», (ООО «Бош Отопительные Системы»)
ОГРН: 1136449002546
Юридический адрес: 413105, Россия, Саратовской область, г. Энгельс, пр-т Ф.Энгельса, д.139.
Фактический адрес: 413105, Россия, Саратовской область, г. Энгельс, пр-т Ф.Энгельса, д.139.
Телефон: +7(8453)796313, **факс:** +7(8453)729907.
на сертификацию продукции:
Котлы отопительные водогрейные настенные т.м. Bosch модели Gaz 6000 W, исполнений WBN 6000; т.м. Buderus модели Logamax, исполнений U072, оснащенные атмосферными горелками низкого давления, работающие с использованием газов двух семейств, обеспечивающие температуру воды на выходе до 85°С, предназначенные для применения в системах отопления и горячего водоснабжения помещений многоквартирных и индивидуальных жилых домов, выпускаемый по ТУ 4931-001-24397901-2014.
Серийный выпуск.

Код ОКП 493110, **код ТН ВЭД** 8544429009

Изготовитель: Общество с ограниченной ответственностью «Бош Отопительные Системы», (ООО «Бош Отопительные Системы»)
Юридический адрес: 413105, Россия, Саратовской область, г. Энгельс, пр-т Ф.Энгельса, д.139.
Фактический адрес: 413105, Россия, Саратовской область, г. Энгельс, пр-т Ф.Энгельса, д.139.
Телефон: +7(8453)796313, **факс:** +7(8453)729907.

Сообщаем:
1. Сертификация производится по схеме: не проводится
номер схемы сертификации
2. Сертификационные испытания не проводятся.
3. Федеральным законом № 123 от 22 июля 2008 г. «Технический регламент о требованиях пожарной безопасности» с изменениями №117-ФЗ от 10.07.2012 г., не установлены требования пожарной безопасности к данной продукции. На основании ст. 145 п. 4 Федерального закона № 123 от 22 июля 2008г. «Технический регламент о требованиях пожарной безопасности» с изменениями №117-ФЗ от 10.07.2012 данная продукция не подлежит обязательному подтверждению соответствия.
4. Также в порядке информации сообщаем, что данная продукция не содержится в постановлении Правительства Российской Федерации от 17 марта 2009 г. № 241 г в редакции постановления правительства Российской Федерации № 140 от 17 марта 2010 г. / «Об утверждении списка продукции, которая для помещения под таможенные режимы, предусматривающие возможность отчуждения или использования этой продукции в соответствии с ее назначением на таможенной территории Российской Федерации, подлежит обязательному подтверждению соответствия требованиям Федерального закона «Технический регламент о требованиях пожарной безопасности».
5. Принято отрицательное решение № 345-ОР/08-2014 от 29.08.2014 г. по заявке за № 345-СС/07-2014 от 04.07.2014 г. и отказано ООО «Бош Отопительные Системы», ОГРН: 1136449002546, в получении сертификата соответствия требованиям пожарной безопасности.
6. Ответственность за достоверность предоставленной информации о технических характеристиках продукции в области применения несет ООО «Бош Отопительные Системы», ОГРН: 1136449002546.
7. Срок действия решения - до внесения изменений в законодательство Российской Федерации в области оценки соответствия.

Эксперт Д.Л. Голубева

© Bosch Thermotechnik GmbH 2016. All rights reserved, also regarding any disposal, exploitation, reproduction, editing, distribution, as well as in the event of applications for industrial property rights.

BOSCH

Конвекционный котел Buderus Logamax U072
Сертификаты

ФЕДЕРАЛЬНОЕ ГОСУДАРСТВЕННОЕ БЮДЖЕТНОЕ УЧРЕЖДЕНИЕ
«НАУЧНЫЙ ЦЕНТР ЗДОРОВЬЯ ДЕТЕЙ »
РОССИЙСКОЙ АКАДЕМИИ МЕДИЦИНСКИХ НАУК
ИСПЫТАТЕЛЬНЫЙ ЛАБОРАТОРНЫЙ ЦЕНТР

РОСС RU.0001.21АВ21
105064 Москва, Малый Казенный пер., 5 тел/факс 917 90 27

Регистрационный номер 14-09-334 Дата 08.09.2014г.

ЭКСПЕРТНОЕ ЗАКЛЮЧЕНИЕ
О соответствии (~~несоответствии~~) продукции Единым санитарно эпидемиологическим и гигиеническим требованиям к товарам, подлежащим санитарно-эпидемиологическому надзору (контролю).
На основании заявления от 07.08.2014г. Регистрационный № 1454

Заявитель, адрес: *ООО «Бош Отопительные Системы»*
413105 Саратовской область, г. Энгельс, пр-т Ф.Энгельса, д. 139

Сведения о продукции: *Котлы отопительные водогрейные настенные т.м. «Bosch»: модель Gaz 6000 W исполнений WBN 6000-12/18 CR N, WBN 6000-18 CR N, WBN 6000-24 CR N, WBN 6000-18 HR N и WBN 6000-24 HR N; т.м. «Buderus»: модель Logamax U072 исполнений U072-12/18K, U072-18K, U072-24K, U072-18 и U072-24.*
Область применения: *для применения в системах отопления и горячего водоснабжения помещений многоквартирных и индивидуальных жилых домов.*
Организация, изготовитель адрес:
ООО «Бош Отопительные Системы»
413105 Саратовской область, г. Энгельс, пр-т Ф.Энгельса, д. 139
Перечень документов, представленных на экспертизу: *Заявление на проведение санитарно-эпидемиологической экспертизы, копии свидетельства о государственной регистрации и свидетельство о постановке на учет налогоплательщика – организации. Доверенность на право предоставлять интересы предприятия, ТУ 4931-001-24397901-2014.*
Результаты исследований: *протокол испытаний № 1409-01454 ДА от 08.09.2014г., ИЛЦ ФГБУ «НЦЗД» РАМН (аттестат аккредитации № РОСС RU.0001.21АВ21 действителен до 09.06.2015г.)*
Продукция изготовлена в соответствии с: *ТУ 4931-001-24397901-2014*
(перечислить проектные документы с указанием наименования и адреса организации -разработчика -для отечественной продукции, представленные документы на экспертизу – для импортной продукции)

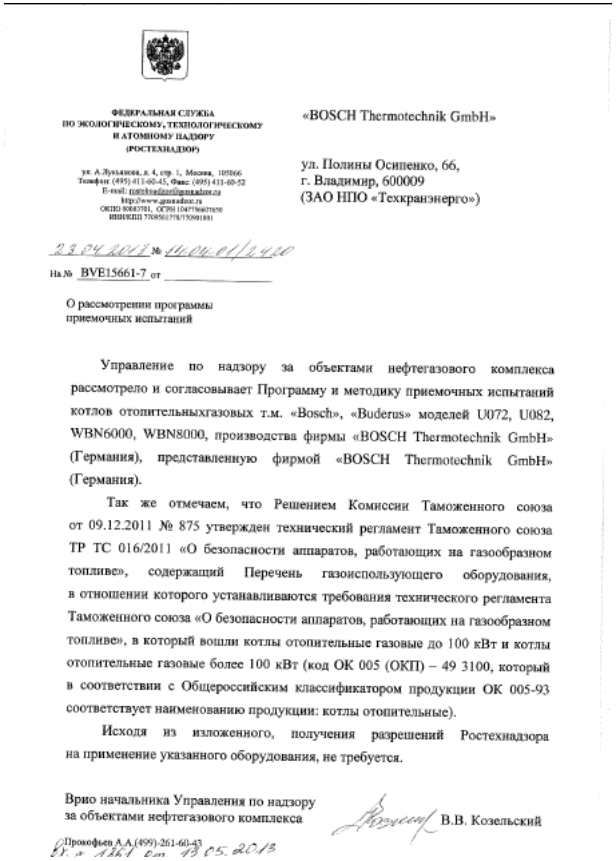

ФЕДЕРАЛЬНАЯ СЛУЖБА
ПО ЭКОЛОГИЧЕСКОМУ, ТЕХНОЛОГИЧЕСКОМУ
И АТОМНОМУ НАДЗОРУ
(РОСТЕХНАДЗОР)

ул. А.Лукьянова, д. 4, стр. 1, Москва, 105066
Телефон (495) 411-60-45, Факс (495) 411-60-52
E-mail: rostekhnadzor@gosnadzor.ru
http://www.gosnadzor.ru
ОКПО 80030781, ОГРН 1047796607850
ИНН/КПП 7709561778/770901001

«BOSCH Thermotechnik GmbH»

ул. Полины Осипенко, 66,
г. Владимир, 600009
(ЗАО НПО «Техкранэнерго»)

23.04.2013 № 04-01/2400
На № BVE15661-7 от

О рассмотрении программы
приемочных испытаний

Управление по надзору за объектами нефтегазового комплекса рассмотрело и согласовывает Программу и методику приемочных испытаний котлов отопительныхгазовых т.м. «Bosch», «Buderus» моделей U072, U082, WBN6000, WBN8000, производства фирмы «BOSCH Thermotechnik GmbH» (Германия), представленную фирмой «BOSCH Thermotechnik GmbH» (Германия).

Так же отмечаем, что Решением Комиссии Таможенного союза от 09.12.2011 № 875 утвержден технический регламент Таможенного союза ТР ТС 016/2011 «О безопасности аппаратов, работающих на газообразном топливе», содержащий Перечень газоиспользующего оборудования, в отношении которого устанавливаются требования технического регламента Таможенного союза «О безопасности аппаратов, работающих на газообразном топливе», в который вошли котлы отопительные газовые до 100 кВт и котлы отопительные газовые более 100 кВт (код ОК 005 (ОКП) – 49 3100, который в соответствии с Общероссийским классификатором продукции ОК 005-93 соответствует наименованию продукции: котлы отопительные).

Исходя из изложенного, получения разрешений Ростехнадзора на применение указанного оборудования, не требуется.

Врио начальника Управления по надзору
за объектами нефтегазового комплекса В.В. Козельский

Прокофьев А.А.(499)-261-60-43
Вх. № 1262 от 13.05.2013

© Bosch Thermotechnik GmbH 2016. All rights reserved, also regarding any disposal, exploitation, reproduction, editing, distribution, as well as in the event of applications for industrial property rights.

ИНСТРУКЦИИ

BOSCH

Конвекционный котел Buderus Logamax U072

Инструкции, документация

© Bosch Thermotechnik GmbH 2016. All rights reserved, also regarding any disposal, exploitation, reproduction, editing, distribution, as well as in the event of applications for industrial property rights.

СПАСИБО ЗА ВНИМАНИЕ

BOSCH

BOSCH
Parkhaus