Типовые схемы автоматики Diematic Evolution

Руководство по использованию максимального функционала Diematic Evolution для котлов:

Evodens AMC
Evodens AMC Pro
Innovens MCA 160 Pro
C 230
C 340
C 640

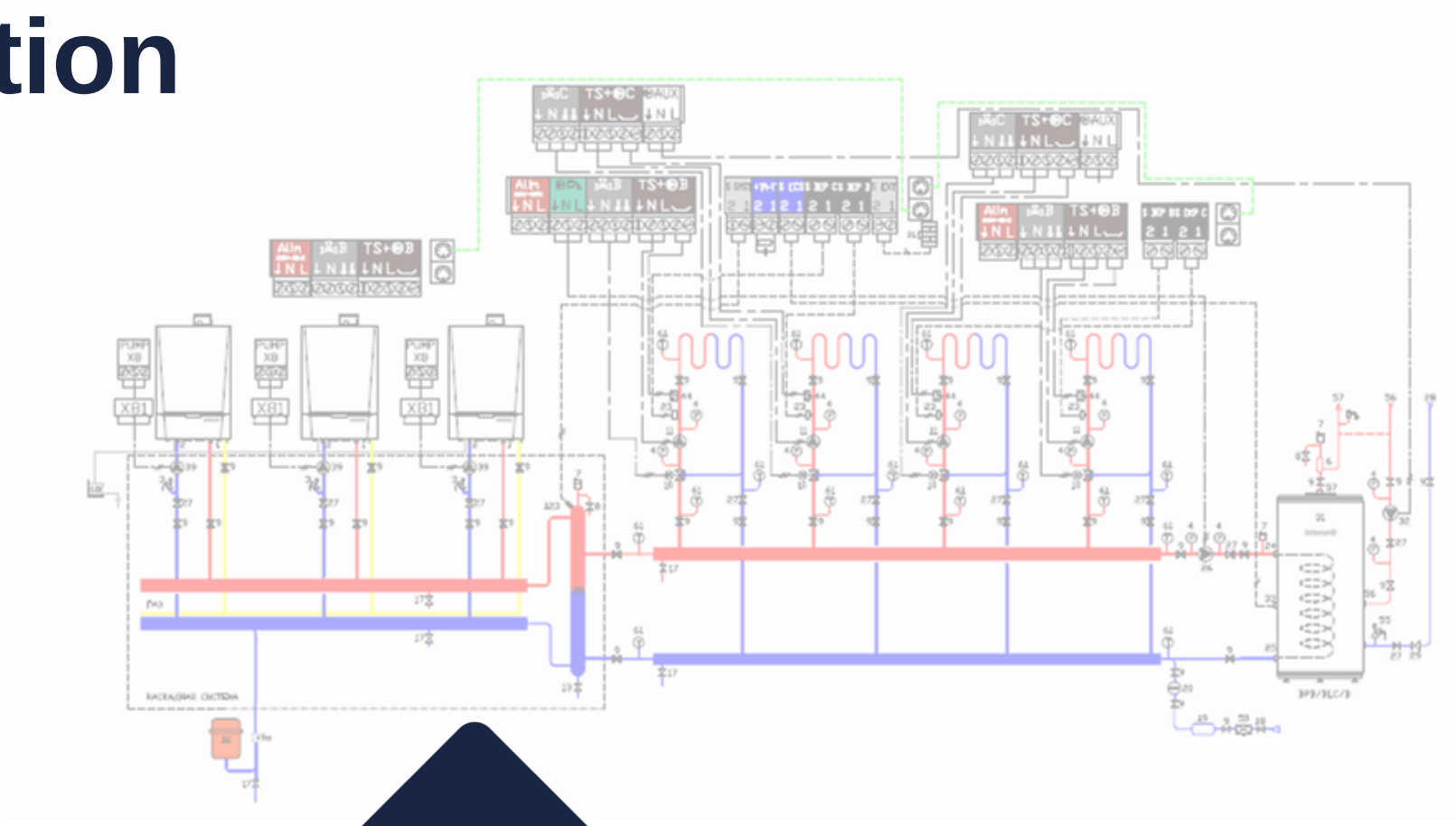

Marque Française

De Dietrich

№1. Однокотловая установка. Два смесительных контура, ГВС и высокотемпературная нагрузка

Дополнительно к автоматике Diematic Evolution			
Артикул	Наименование	РРЦ, у.е.	Шт.
BX4991100068	Датчик температуры воды в бойлере ГВС (KHG71407681) для котлов MS, автоматики Diematic Evo	10	3

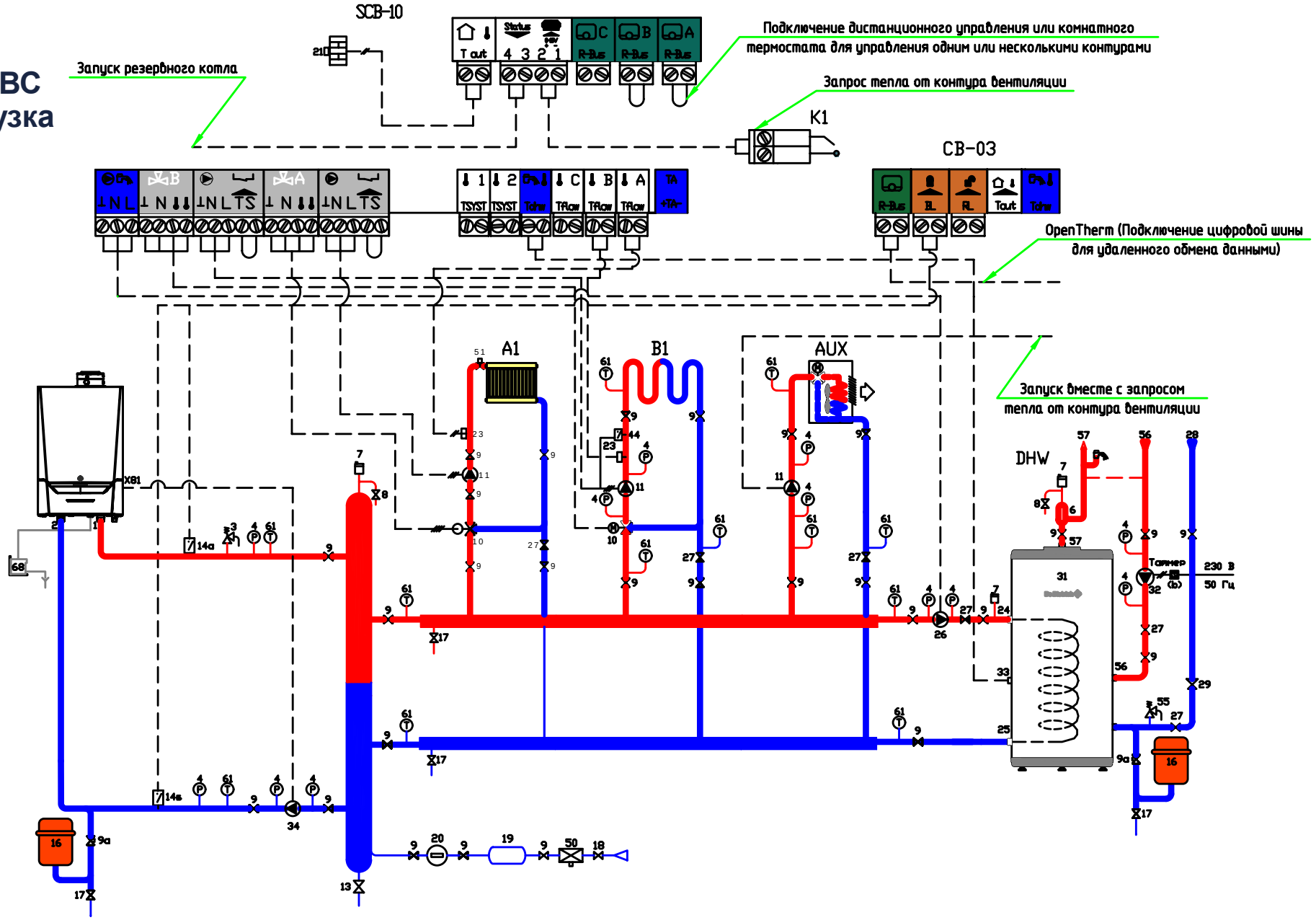

De Dietrich

№2. Однокотловая установка. Погодозависимый прямой контур, два смесительных контура, ГВС и высокотемпературная нагрузка

Дополнительно к автоматике Diematic Evolution			
Артикул	Наименование	РРЦ, у.е.	Шт.
BX4991100068	Датчик температуры воды в бойлере ГВС (KHG71407681) для котлов MS, автоматики Diematic Evo	10	3

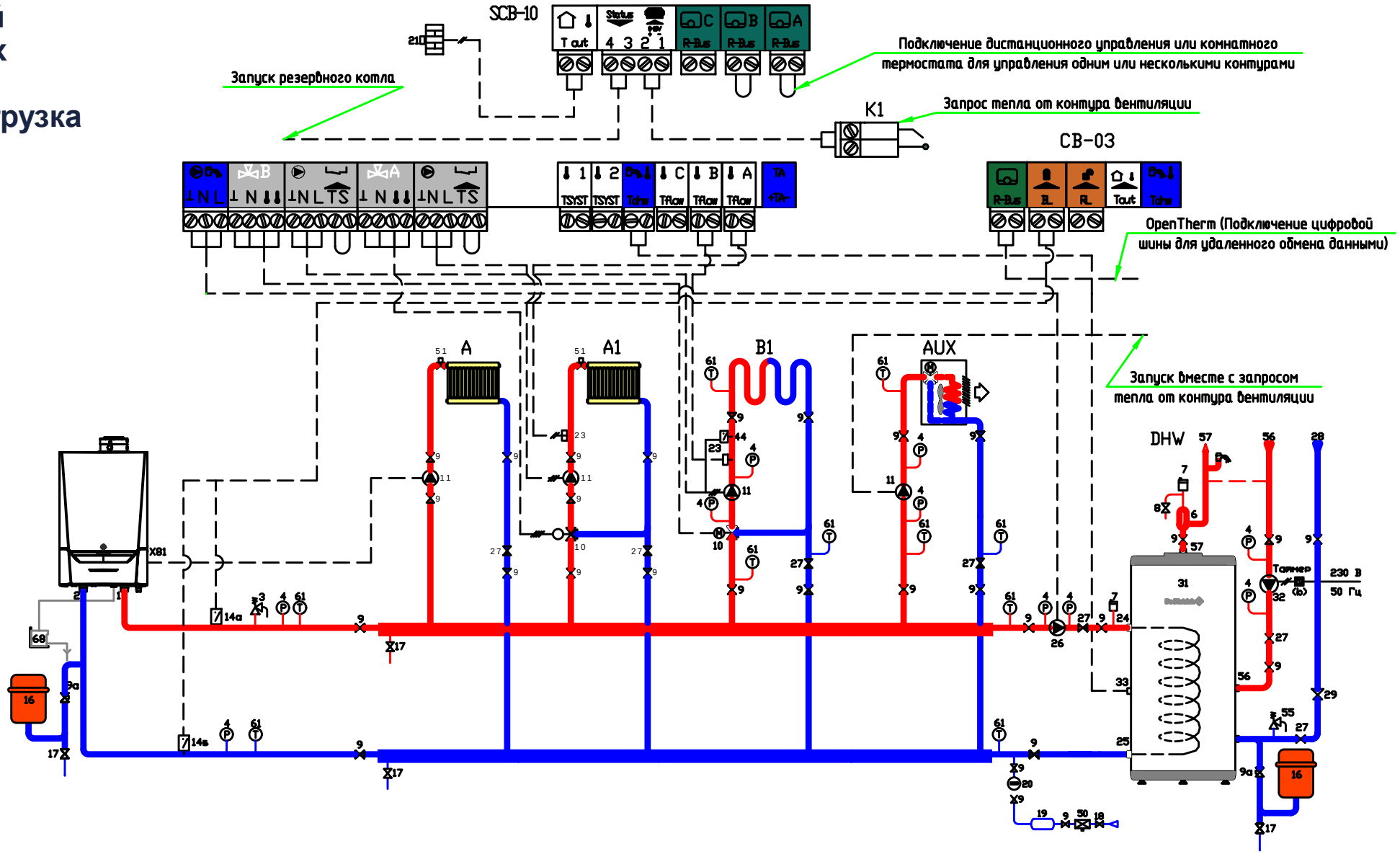

De Dietrich

№3. Каскадная установка. Два смесительных контура, ГВС и высокотемпературная нагрузка

Дополнительно к автоматике Diematic Evolution			
Артикул	Наименование	РРЦ, у.е.	Шт.
BX4991100068	Датчик температуры воды в бойлере ГВС (KHG71407681) для котлов MS, автоматики Diematic Evo	10	4
ML7663618	Комплект S-BUS для каскада длиной 2 м	71	1

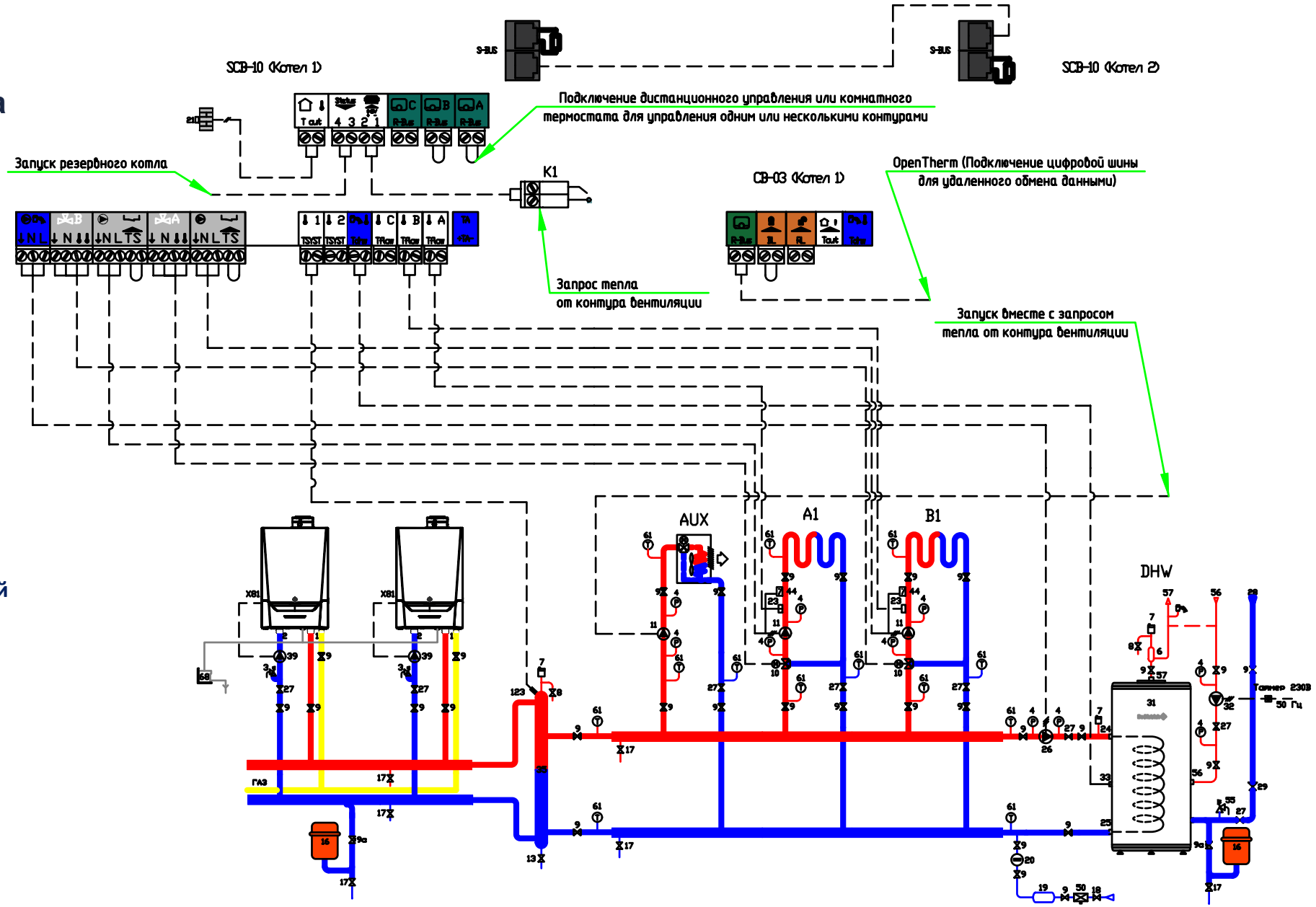

! Как минимум один котел со встроенной автоматикой Diematic Evolution

De Dietrich

№4. Каскадная установка. Четыре смесительных контура, ГВС и высокотемпературная нагрузка

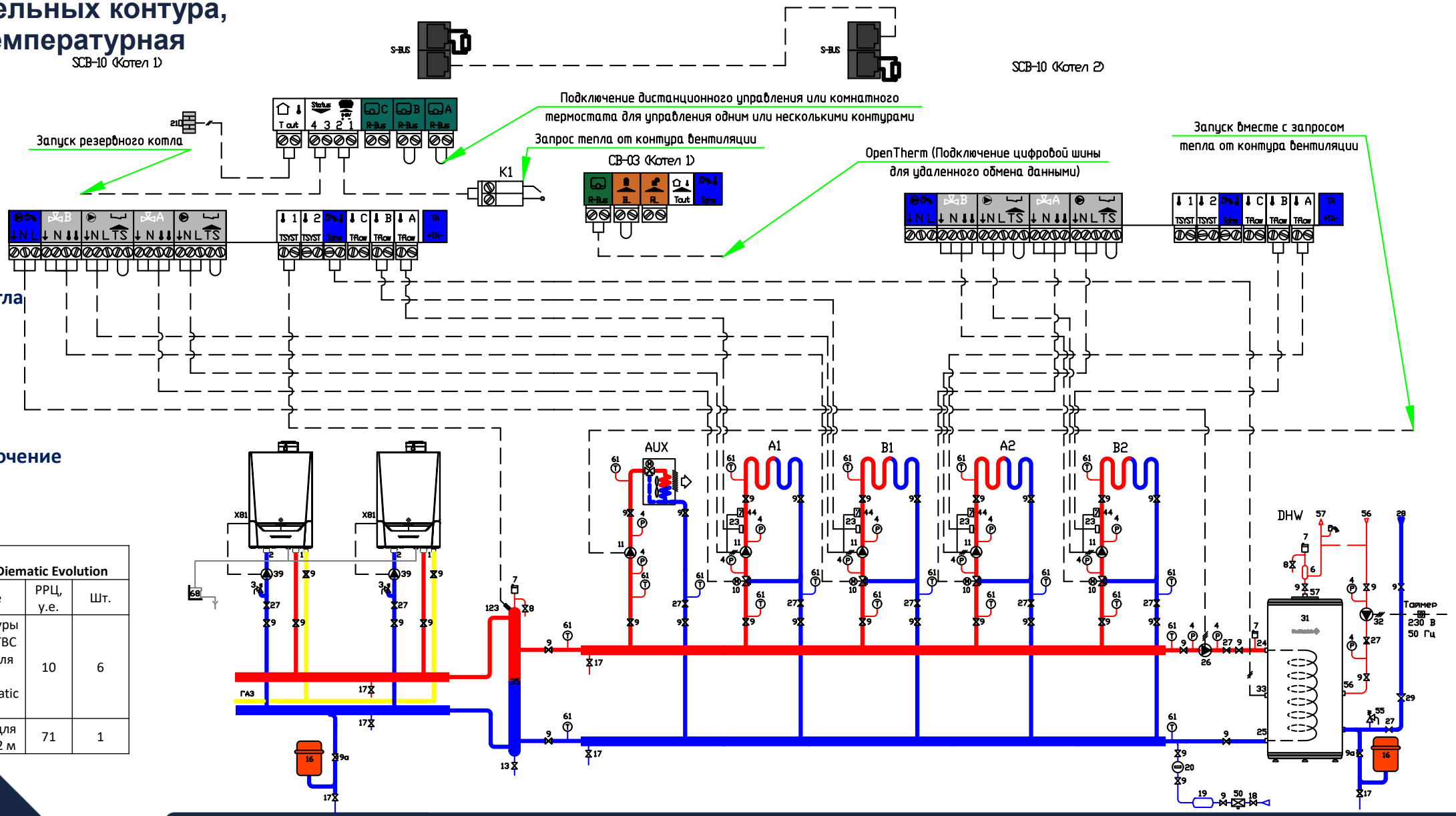

! Необходимо два котла со встроенной автоматикой Diematic Evolution

+ Возможно подключение второго независимого контура ГВС !

Дополнительно к автоматике Diematic Evolution			
Артикул	Наименование	РРЦ, у.е.	Шт.
BX4991100068	Датчик температуры воды в бойлере ГВС (KHG71407681) для котлов MS, автоматики Diematic Evo	10	6
ML7663618	Комплект S-BUS для каскада длиной 2 м	71	1

De Dietrich

Дополнительные оригинальные расширения

Датчик ГВС – AD 212
арт. 100000030

Датчик для буферного водонагревателя – AD 250
арт. 100013305

Датчик ГВС KVT60, длина 2 м (запчасть)
арт. 95362447

Датчик подающей линии смесительного контура– AD 199
арт. 88017017

! Датчики AD 212, AD 199, AD 250 содержать предустановленные разъемы для быстрых подключений и могут заменять датчики BX4991100068, изображенные на схемах настоящего руководства

Плата расширения для 3-го смесительного контура отопления с датчиком – AD 249
арт. 100013304

Настенный модуль VM Diematic Evolution: 3 смесительных контура отопления и 2 контура ГВС (цифровая связь с котлом с панелью управления Diematic Evolution) AD315 арт. 7676561

Кабель S-BUS длиной 1,5 м – AD 308 арт. 7663618
Кабель S-BUS длиной 12 м – AD 309 арт. 7663561

Модулирующий термостат комнатной температуры SMART TC°– AD 324
арт. 7691375

Упрощенное ДУ с датчиком комнатной температуры Opentherm – AD 301
арт. 7612097

Модулирующий термостат комнатной температуры (русский язык) – AD 289
арт. S103293

Модулирующий термостат комнатной температуры (русский язык) (беспроводный) – AD 288
арт. S103295

Варианты сторонних котловых насосов для Evodens AMC Pro

Модель котла	DAB	Native (Wilo)	Shinhoo
Модулирующий насос (управление по ШИМ от Diematic Evolution)			
AMC Pro 45	Evoplus 80/180 M + модуль 60201083	NOCE 25 1-4	MASTER S 25-7,5
AMC Pro 65	Evoplus 80/180 M + модуль 60201083	NOCE 25/ 1-8	MEGA 25-8
AMC Pro 90	Evoplus 110/180 M + модуль 60201083	NOCE 25/8-180	MEGA 25-8
AMC Pro 115	Evoplus 110/180 M + модуль 60201083	NOCE 25/12-180	MEGA 25-8
MCA 160	Evoplus 110/180 XM + модуль 60201083	NOCE 25/12-180	MEGA 32-12
Стандартный насос			
AMC Pro 45	A 80/180 M	NOC 25/12	BASIC S 32-6 S 180
AMC Pro 65	A 80/180 M	NOC 25/12	BASIC S 25-8 S 180
AMC Pro 90	A 110/180 M	NOC 25/16	BASIC S 25-8 S 180
AMC Pro 115	A 110/180 M	NOC 25/16	BASIC S 25-8 S 180
MCA 160	A 110/180 XM	NOC 25/16	BASIC PRO 32-8SF

De Dietrich

De Dietrich