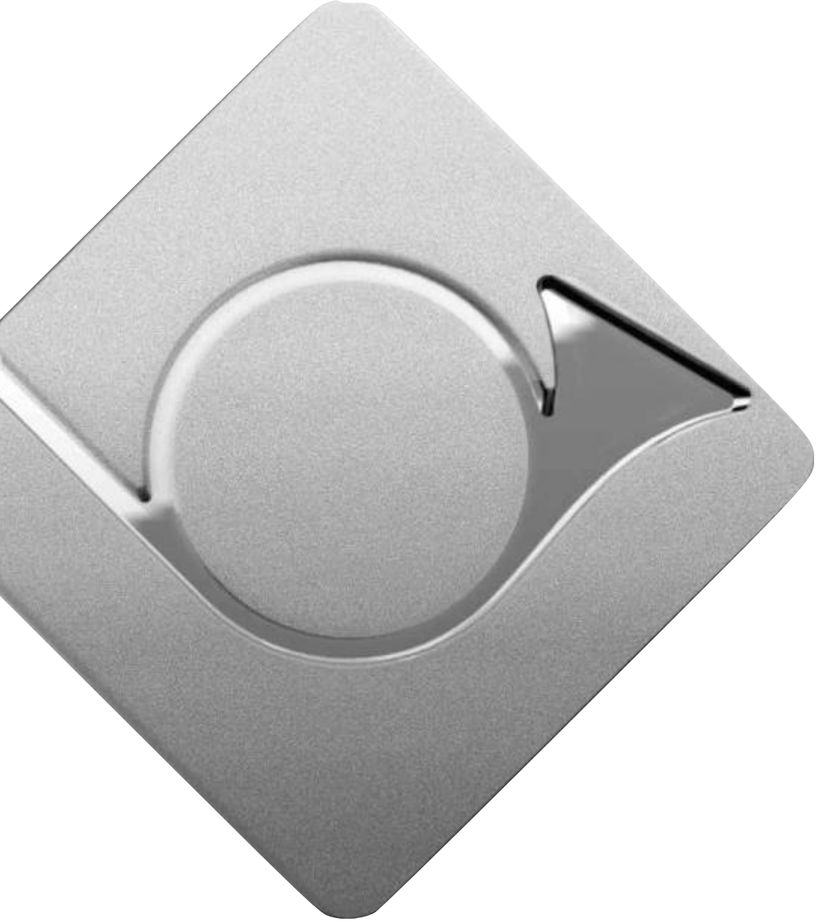

Новые настенные конденсационные газовые котлы **NANEO S**

Для новых жилых домов и для замены старого оборудования

SOLAIRE | BOIS | POMPES À CHALEUR | CONDENSATION FIOUL/GAZ

De Dietrich
Le Confort Durable®

NANEO S

Задачи новой серии котлов

- **Замена текущей серии Naneo новым предложением:**
  - Новая панель управления с ЖК-дисплеем
  - Новая архитектура панели управления для обеспечения новых возможностей по подключению дополнительного оборудования
  - Новый блок газ-воздух состоит из нескольких элементов, каждый из которых можно заказать как запасную часть

NANEO S

Инновационная конструкция котла:

- Лёгкий
- Компактный
- Простой

NANEO S: инновационная серия

Преимущества

- НОВАЯ панель управления с ЖК-дисплеем и 4 кнопками для выполнения всех настроек
- Нет необходимости в сервисном модуле
- Новая архитектура, идеально подходящая для цифрового мира
- Возможность подключения термостата Smart TC без промежуточных устройств сопряжения
- Новый блок газ-воздух из нескольких частей
- Новая система автоматической подпитки « Active Refill Technology » для максимального спокойствия (доп. оборудование)
- Готовность к планируемому ТО

NANEO S: инновационная серия

Преимущества

- Теплообменник с новым защитным покрытием (тефлон)
  - Нет необходимости в механической чистке, максимальная реализация функции самоочистки теплообменика за счёт стекания конденсата
- Новая архитектура панели управления
- Все подключения для воды, воздуха и дымовых газов такие же, как у старой серии котлов
- Добавление датчика давления воды
  - Индикация давления воды
- Новое исполнение логотипа

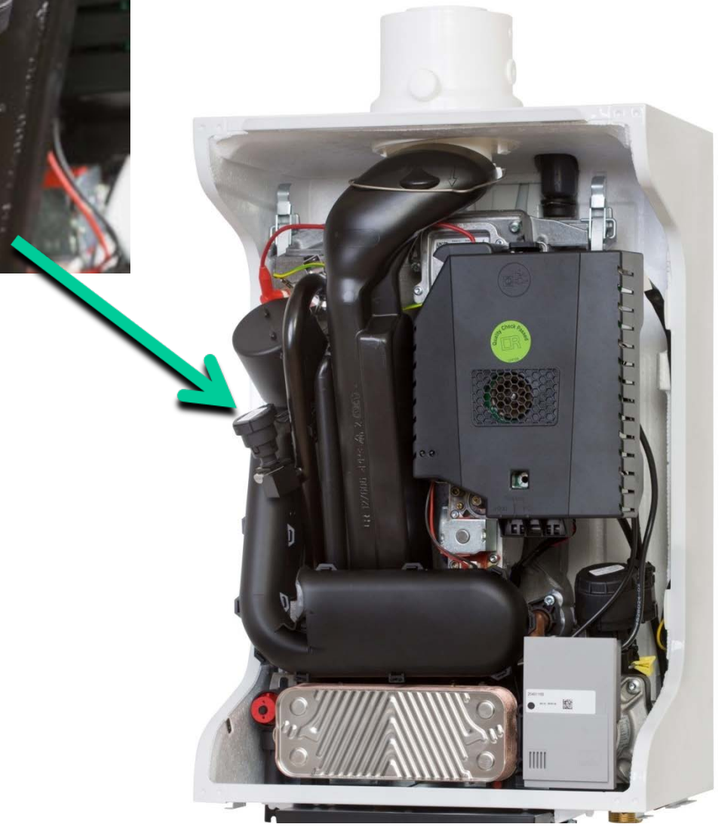

NANEO S: наиболее полное предложение

5 моделей предварительно настроенных для природного газа

- 2 модели одноконтурных котлов со встроенным переключающим клапаном отопление/ГВС:

			PMC – S 24	PMC – S 34
			Одноконтурный	
Номинальная мощность (80/60 °C)	Макс.	кВт	23,8	**34,7**
Номинальная мощность (80/60 °C)	Мин.	кВт	5,5	7,7

- Возможность установки водонагревателя BMR 80 (80 литров, 22 кВт, 544 л/ч) рядом с котлом
- Возможность установки водонагревателя SRB 130 (125 литров, 24 кВт, 589 л/ч) под котлом

NANEO S: наиболее полное предложение

5 моделей предварительно настроенных для природного газа

- 3 двухконтурных модели

			PMC – S 24/28 MI	PMC – S 30/35 MI	PMC – S 34/39 MI
			Двухконтурные (с пластинчатым теплообменником)		
Номинальная мощность (80/60 °C)	Макс.	кВт	23,8	29,8	29,8
Номинальная мощность (80/60 °C)	Мин.	кВт	5,5	7,7	7,7
Номинальная мощность, 80/60 °C (режим ГВС)			27,5	33,9	37,8
Расход горячей воды (ΔT=30 K, EN 13203)	л/мин		14,0	17,3	**18,9**

NANEO S: внешний вид

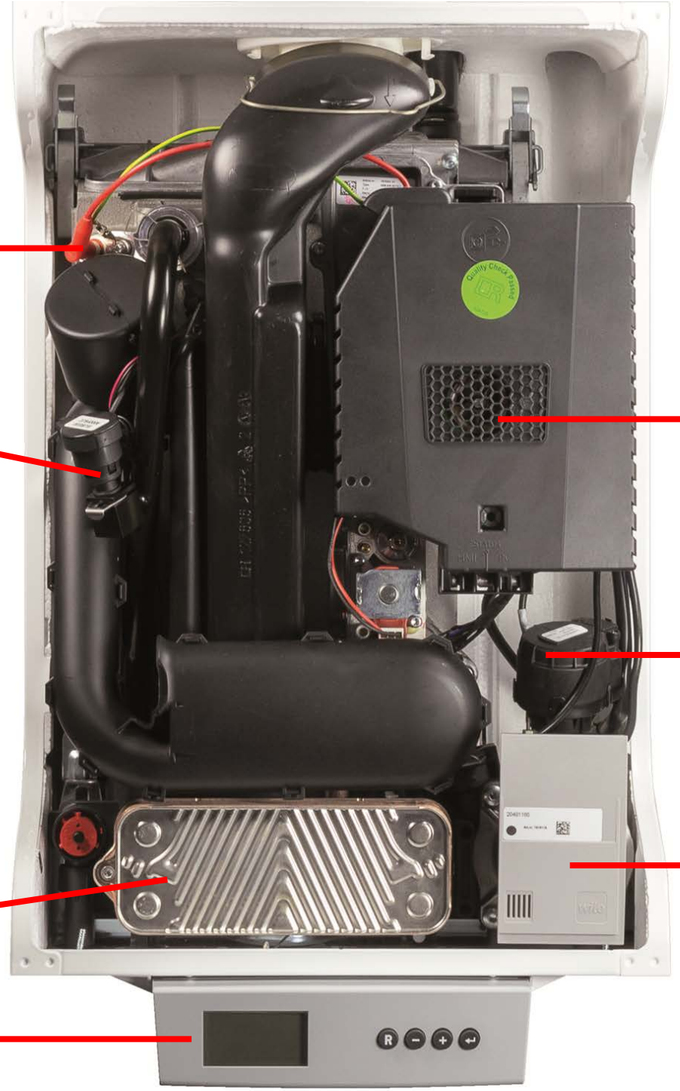

Электрод розжига и ионизации

Датчик давления воды

Блок газ-воздух

Переключающий клапан отопление/ГВС

Энергоэффективный циркуляционный насос

Пластинчатый теплообменник (ГВС)

Панель управления

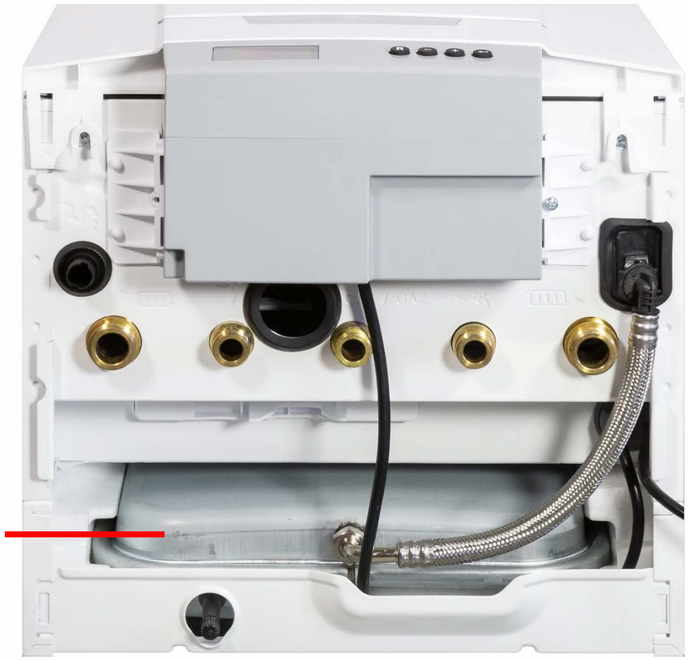

Расширительный бак

NANEO S: конструкция

Сборка из модулей

- Расширительный бак в своей опорной раме сзади котла
- Корпус котла с теплообменником
- Гидроблок
- Блок газ-воздух
- Канал дымовых газов и сифон
- Передняя крышка и панель управления котла

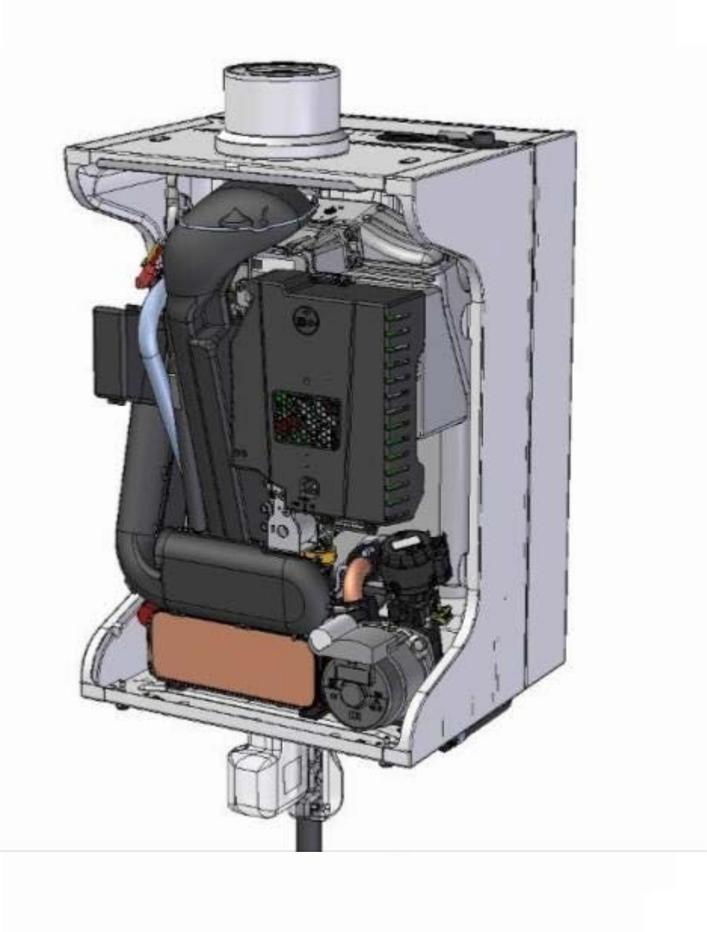

Большая **надёжность котла** за счёт встроенных функций

Более быстрое техническое обслуживание и устранение неисправностей

Меньше операций для **сервиса**

Меньше **запасных частей**

NANEO S: конструкция

Компактные размеры:

- **Самый компактный котёл**

Малый вес

- **Может установить** один человек

Другие характеристики

- Съёмный патрубок подсоединения забора воздуха/отвода продуктов сгорания диаметром 60/100 мм с отверстием для измерения
- Встроенный обратный клапан горелки для работы в коллективных системах отвода продуктов сгорания с избыточным давлением
- Расширительный бак 8 л
- Для работы на природном газе или пропане (без доп. опций)
- Энергоэффективный модулирующий насос с управлением по ΔT

NANEO S: конструкция

Теплообменник из сплава алюминия с кремнием

- Собственная разработка BDR Thermea
- С новым покрытием поверхности в топке. Не требуется технического обслуживания
- Проверенная надёжность
- Низкая инерционность при передаче тепла.
- Нечувствительность к перегревам и их последствиям
- Высокий КПД
- Компактная моноблочная конструкция
- Нет ограничений по минимальному расходу воды

ULTRA RESPONSIVE HEAT EXCHANGER

Расширенная гарантия на теплообменника– 5 лет

NANEO S: высокие рабочие характеристики

Высокий КПД на 30% нагрузки для 50/30 : 110 %

- **Модуляция мощности** – от 24 до 100%
  - Идеальная **адаптация** мощности котла к потребностям в тепле
- Очень низкое **потребление** электрической энергии в режиме ожидания : 3 Вт
  - Модели MI с повышенной мощностью для режима ГВС
  - Классификация - **3 звезды**

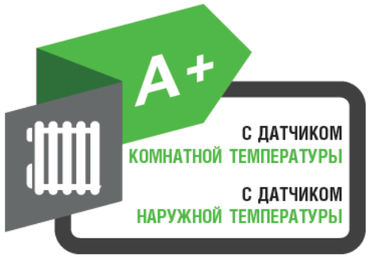

NANEO S: установка

Монтажная рама (дополнительное оборудование):

- Для **предварительной установки**
- Латунные краны
- Возможность **автоматической подпитки**
- Термоманометр
- **Заполнение** системы отопления **без котла**
- Сливной коллектор поставляется с котлом

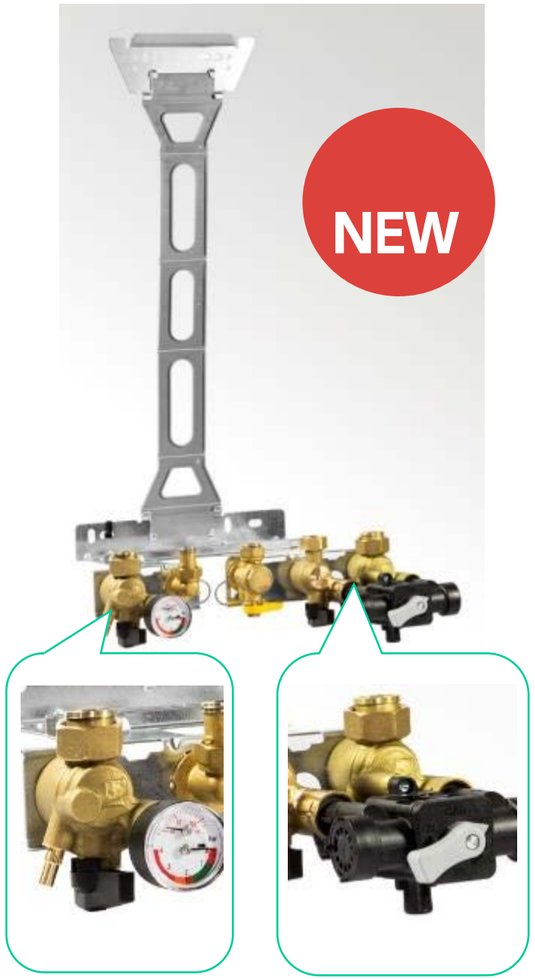

Новое дополнительное оборудование

Монтажная рама с системой автоматической подпитки Auto - Filling

- Варианты подпитки:

Ручная

Полуавтоматическая

Подтверждение подпитки на котле
или термостате Smart TC

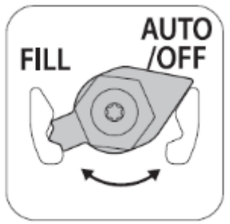

Автоматическая

Полностью автоматическая подпитка

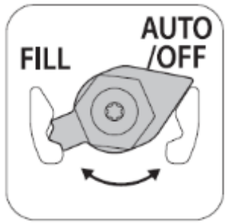

Максимальная безопасность:
длительность подпитки и частота

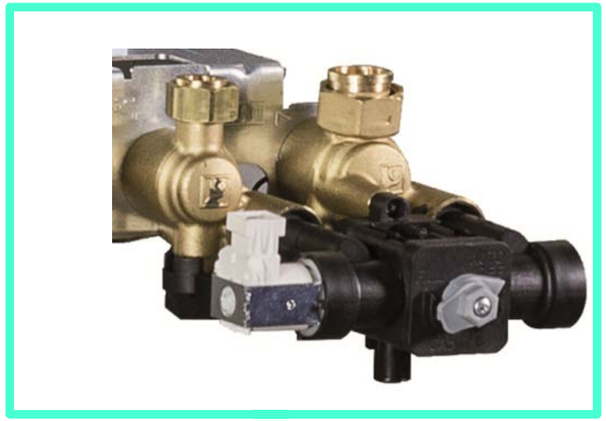

NANEO S PMC-S

Простая и съёмная панель управления котла:

- **Съёмная панель управления** - можно установить под котлом или на стене
- Панель управления с ЖК-дисплеем и 4 кнопками для регулировки
- Настройка параметров и отображение ошибок котла

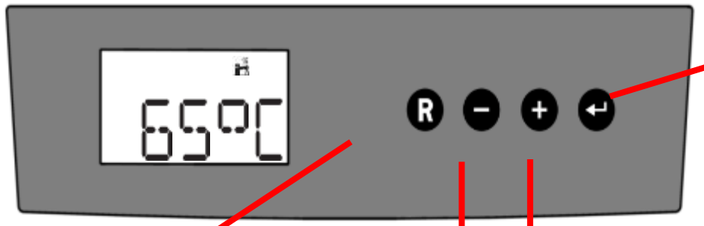

- Подтверждение

- Функция отопления/ ГВС

- Сброс

- Возврат назад

- Увеличение значения

- Доступ к регулировке температуры отопления

- Уменьшение значения

- Доступ к регулировке температуры ГВС

- Функция «Трубочист»

- Доступ к меню

Комнатный термостат Smart TC + приложение для дистанционного управления

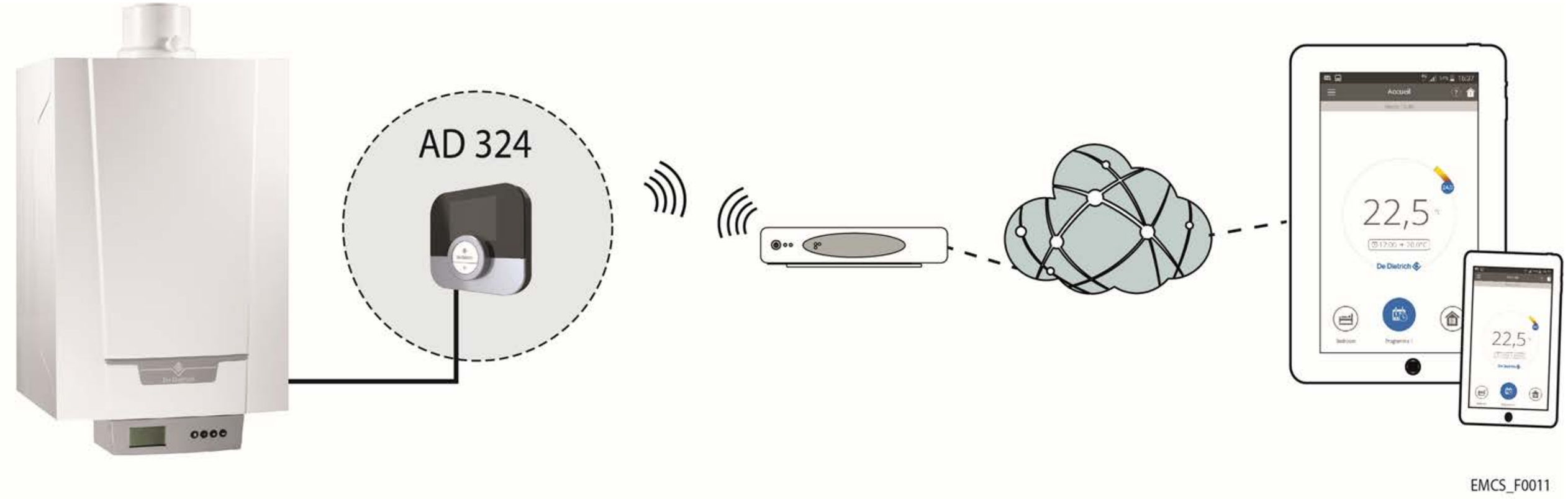

*** Приложение для дистанционного управления – по запросу**

Новый блок газ-воздух

Блок газ-воздух состоит из 3 частей

	Газовый клапан	25 – 28 кВт 35 – 40 кВт
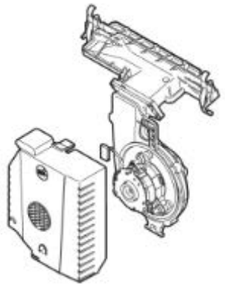	Вентилятор/ Линия горелки + крышка	25 – 28 кВт 35 – 40 кВт
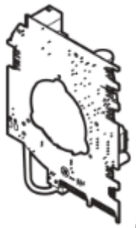	CU-GH-09	25 - 40 кВт

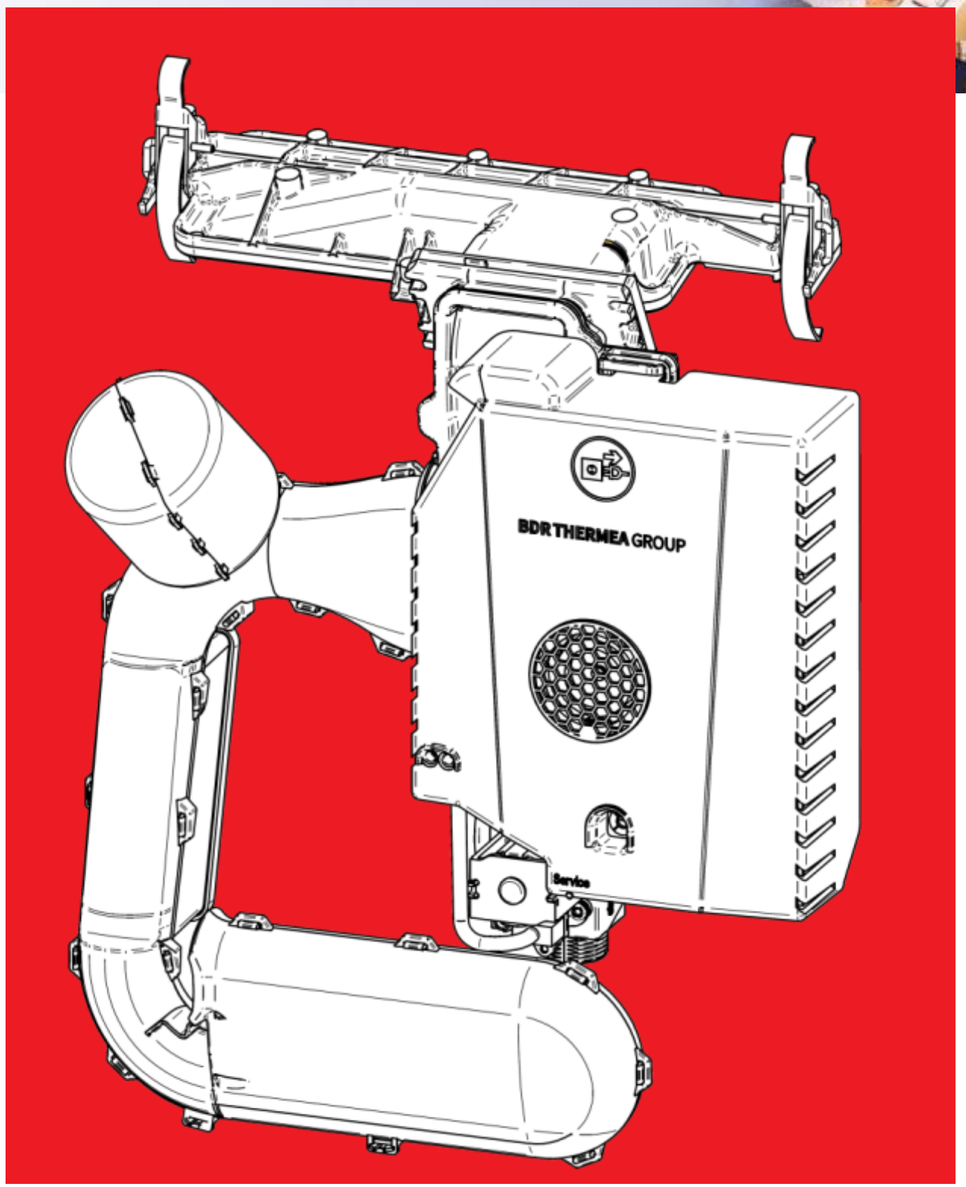

De Dietrich
Le Confort Durable®

NANEO S

3 уровня комфорта

Уровень 1: Управление при помощи классического комнатного термостата Вкл-Выкл.

Непрограммируемый механический термостат - AD 140

Программируемый проводной термостат - AD 137 / AD 247

Программируемый беспроводной термостат - AD 200 / AD 248

Программируемый термостат 230В - AD 269

NANEO S

3 уровня комфорта

Уровень 2: У**правление при помощи модулирующего термостата комнатной температуры (OpenTherm)**

5 термостатjd для котла PMC-S :

Модулирующий проводной термостат - AD 289

Модулирующий беспроводной термостат - AD 288

Упрощенный термостат - AD 301

Проводной термостат Smart TC – AD 324

Доступны все настройки (параметры, программы) + индикация сообщений об ошибках.

ZONT H1-B

NANEO S

3 уровня комфорта

Уровень 2: Управление при помощи модулирующего термостата комнатной температуры (OpenTherm)

5 термостатов для котла PMC-S :

Модулирующий проводной термостат - AD 289

Модулирующий беспроводной термостат - AD 288

Упрощенный термостат - AD 301

Проводной термостат Smart TC – AD 324

Доступны все настройки (параметры, программы) + индикация сообщений об ошибках.

ZONT H1-B

NANEO S

3 уровня комфорта

Уровень 2: У**правление при помощи модулирующего термостата комнатной температуры (OpenTherm)**

5 термостатов для котла PMC-S :

Модулирующий проводной термостат - AD 289

Модулирующий беспроводной термостат - AD 288

Упрощенный термостат - AD 301

Проводной термостат Smart TC – AD 324

Доступны все настройки (параметры, программы) + индикация сообщений об ошибках.

ZONT H1-B

Сообщения об ошибках

NANEO S

3 уровня комфорта

- Классический комнатный термостат или термостат OpenTherm + датчик наружной температуры
- Проводной термостат Smart TC + датчик наружной температуры

NANEO S

3 уровня комфорта

- Погодозависимое регулирование и/или каскад при помощи модуля Diematic VM iSystem (2 смесительных контура + ГВС)

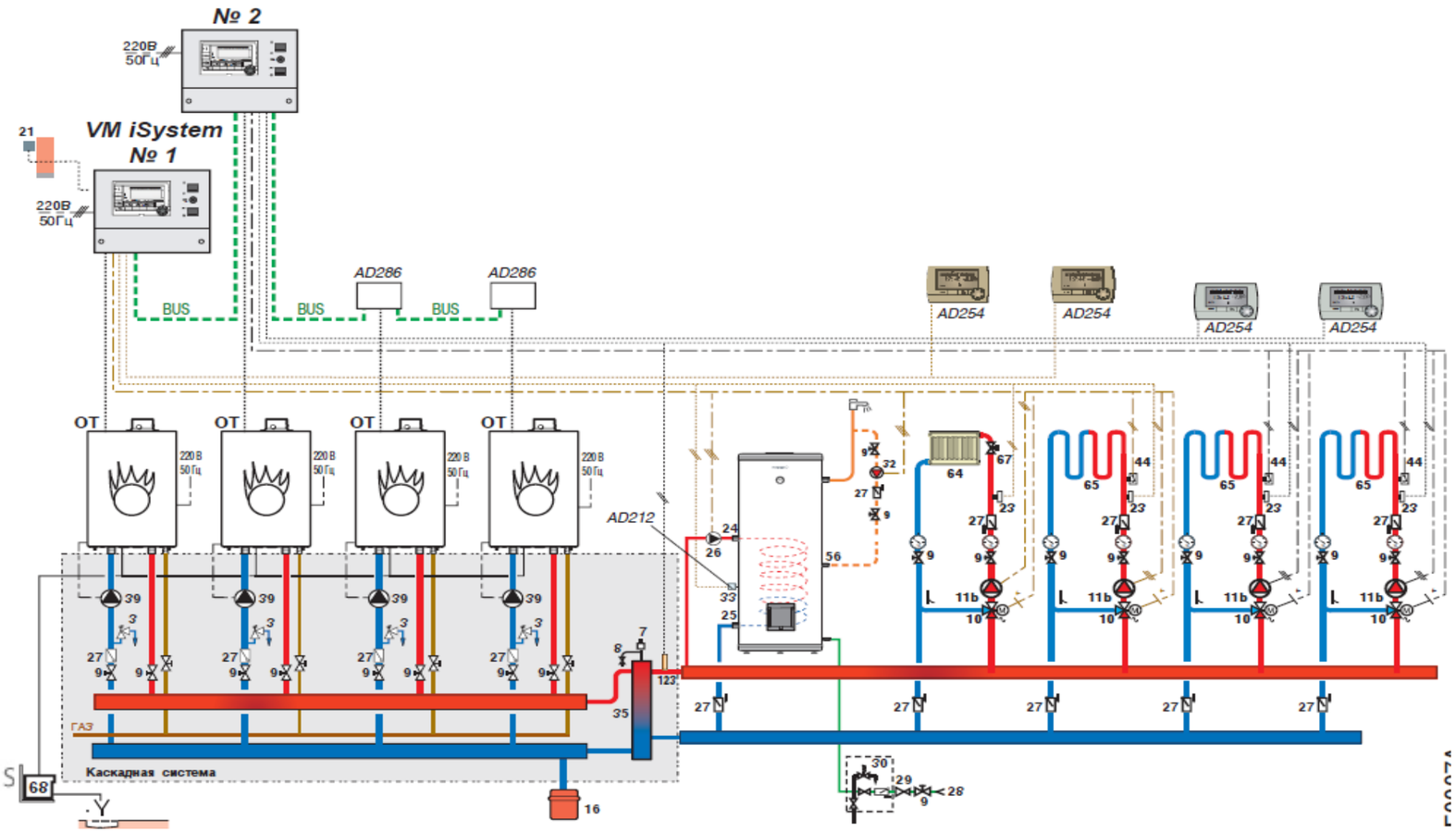

De Dietrich
Le Confort Durable®

NANEO S

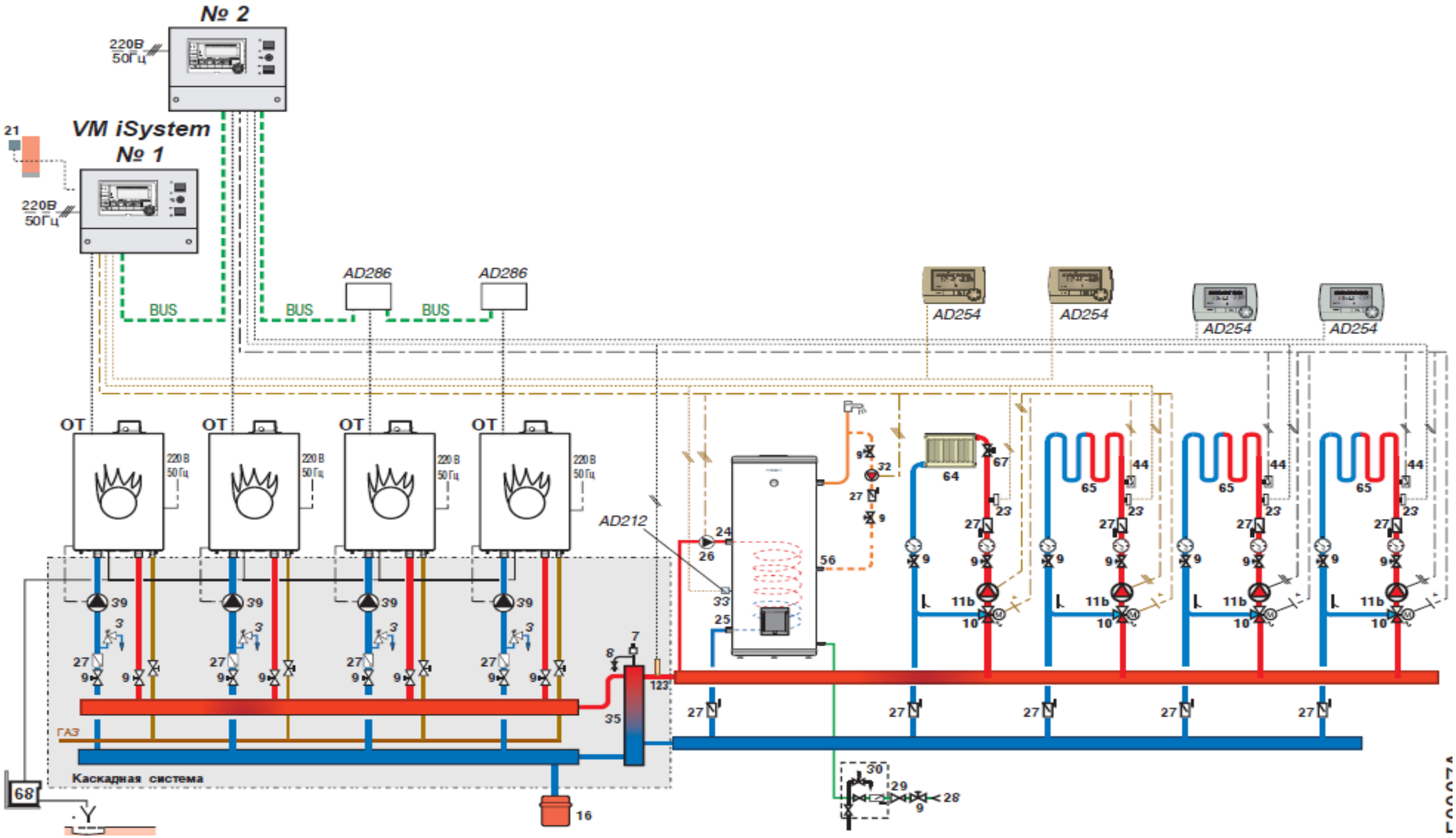

De Dietrich
Le Confort Durable®

Новое дополнительное оборудование

Новая крышка

- Высота - 247 мм
- Регулируемая глубина

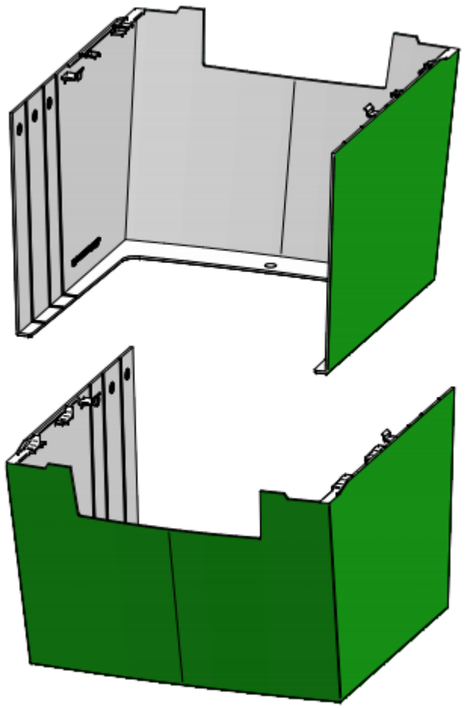

Примеры установок

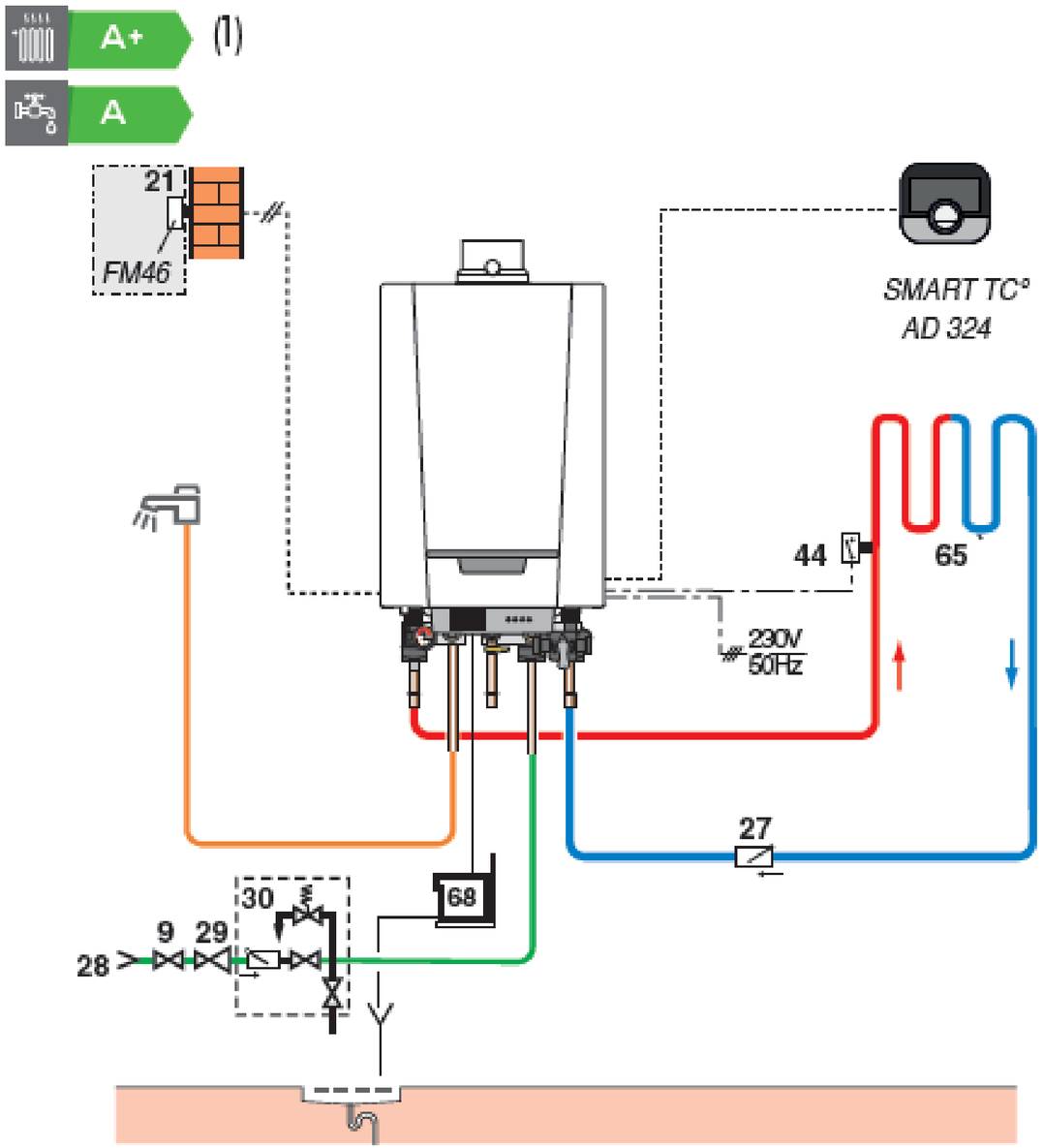

SOLAIRE | BOIS | POMPES À CHALEUR |

De Dietrich
Le Confort Durable®

Примеры установок

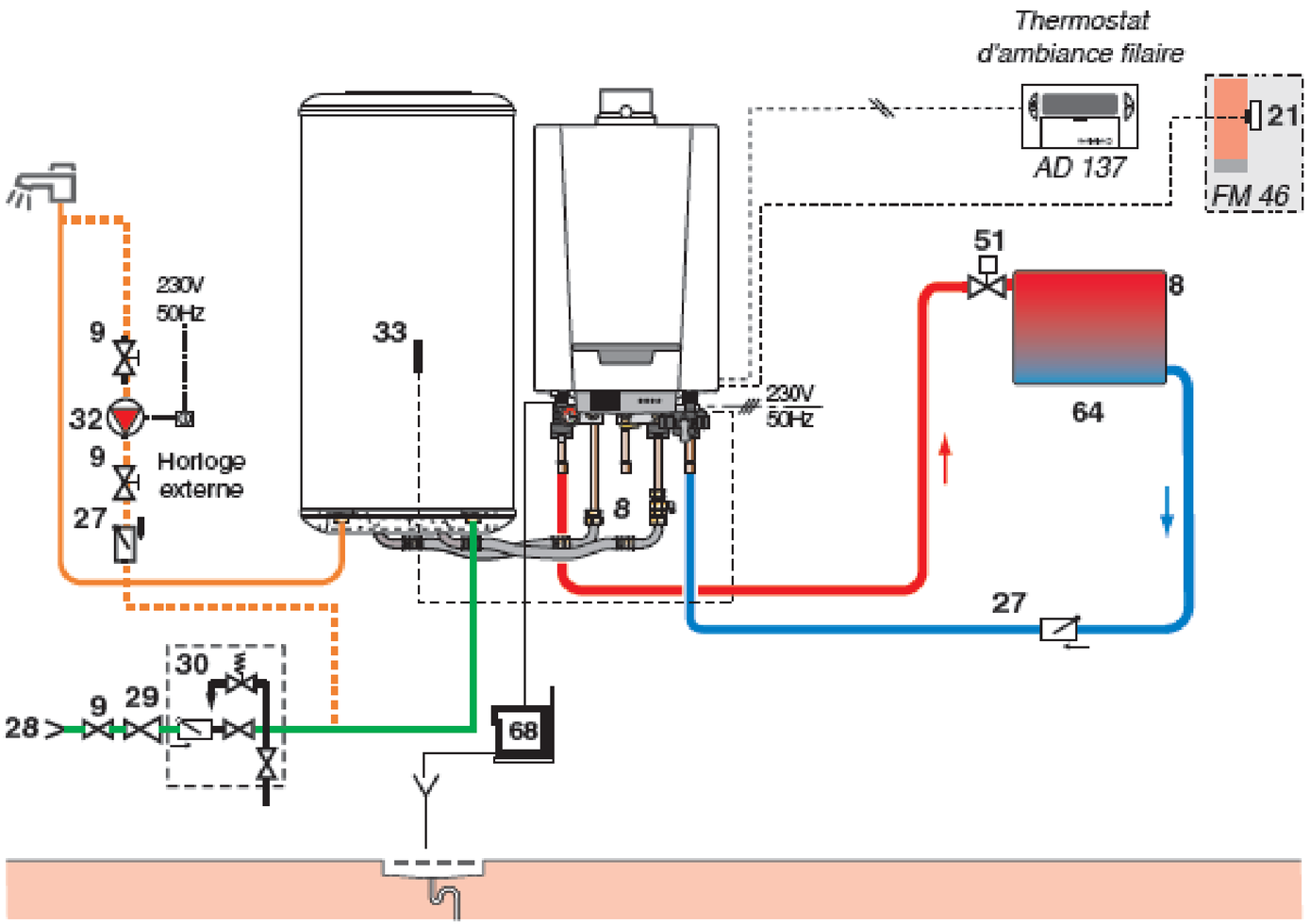

SOLAIRE | BOIS | POM

De Dietrich
Le Confort Durable®

Спасибо за внимание!