Новая серия EVODENS PRO

AMC 45-115

De Dietrich

AMC 45-115

Цели и задачи новой серии

Заменить текущую серию MCA 45-115 новой:

- Современный дизайн как у MCA 160
- Новая панель управления Diematic Evolution с новыми возможностями
- Использование тех же каскадных систем, что и для MCA 45-115

AMC

MCA 160

Серия MCA PRO

De Dietrich

AMC 45-115

Общие характеристики

- Новый дизайн в стиле MCA 160
- Диапазон мощности от 45 до 110 кВт
- Новое поколение панелей управления - Diematic Evolution и Inicontrol 2
- Теплообменник из сплава алюминия с кремнием
- Модуляция мощности от 20 до 100%
- Увеличенная рабочая ΔT до 40°C для оптимальной конденсации, даже в режиме ГВС
- Подсветка внутри котла для проведения ТО
- Минимальные выбросы NOx

De Dietrich

Новая серия AMC 45-115

Общее описание

- Теплообменник и горелка точно такие же, как на котлах серии MCA 45-115
- Новая панель управления
- Все подсоединения идентичны подсоединениям для текущей серии котлов MCA 45-115
- Откидная крышка панели управления с креплением на магнитах вместо защёлок на MCA 45-115

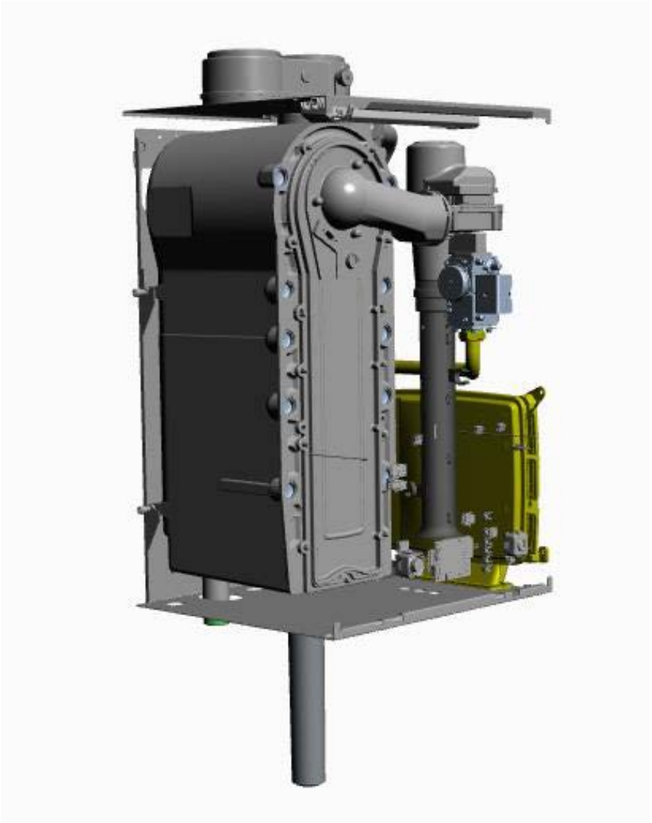

Новая серия AMC 45-115

Предложение

- 8 моделей котлов
  - 4 типа мощности 45, 65, 90 и 115 кВт
  - 2 вида панелей управления
    - Diematic Evolution
    - Inicontrol 2

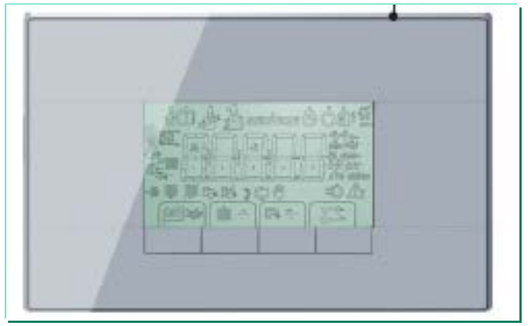

De Dietrich

Диапазон мощности

Номинальная мощность для 50/30°C

AMC 45	42,4 кВт
AMC 65	65 кВт
AMC 90	89,5 кВт
AMC 115	109,7кВт

De Dietrich

Новые панели управления

2 вида:

- Diematic Evolution:
  - Для многоконтурных систем отопления с ГВС
  - Для ведущих котлов в каскадее
  - Оснащена платой SCB 10 для подключения вторичных контуров
- Inicontrol 2:
  - Для ведомых котлов в каскаде
  - Для котлов с внешним управлением 0/10 В
  - Оснащена платой SCB 01

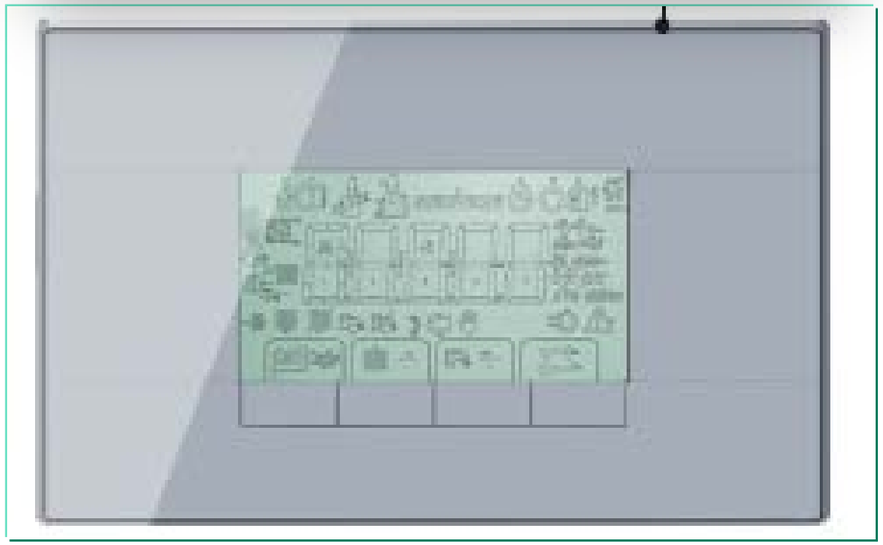

De Dietrich

Новые панели управления

Diematic EVOLUTION

- Преимущества
  - Цветной ЖК-дисплей с высоким разрешением
  - Текстовая индикация
  - Новая эргономика управления с поворотно-нажимной ручкой регулировки
  - В комплекте заводской поставки – возможность управления 2 прямыми или смесительными контурами отопления и 1 контуров ГВС с защитным титановым анодом
  - С платой расширения
    - 3-ий контур (прямой или смесительный)
    - 2-ой контур ГВС
    - Вспомогательный выход
  - Управление каскадом из 8 котлов максимум
  - Встроенная система помощи для диагностики
  - Интерфейс ModBus для интеграции в систему управления зданием

Совместимость со Smart TC и приложением для дистанционного управления (опция)

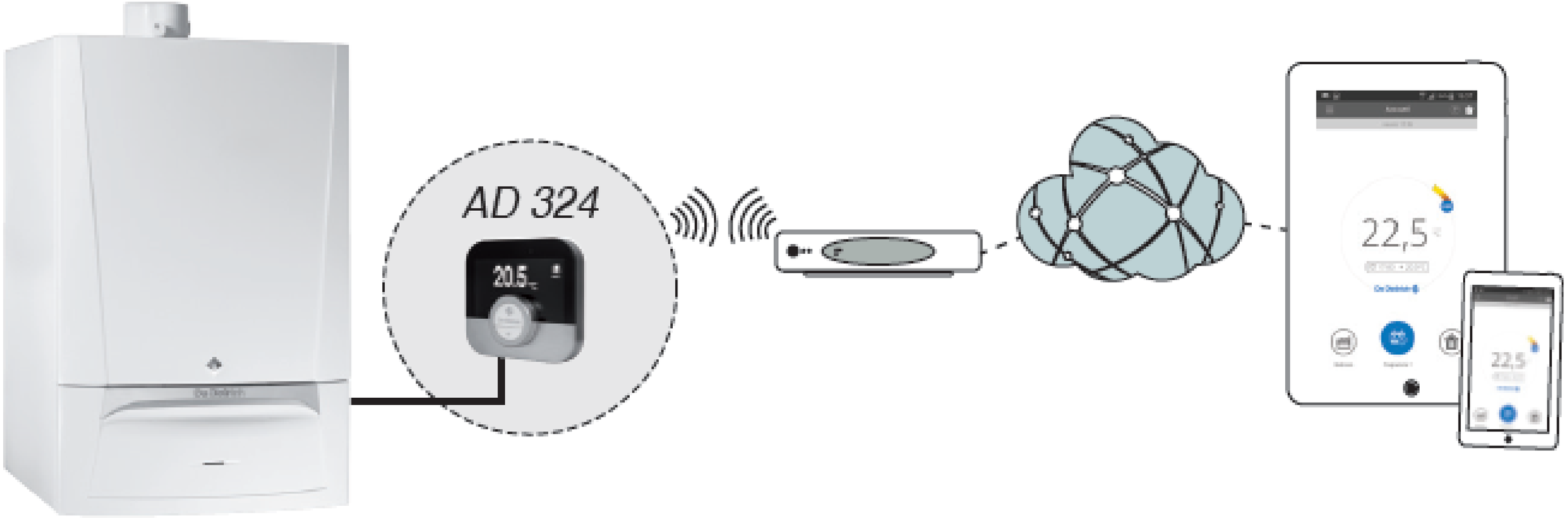

De Dietrich

Теплообменник

- 3 типоразмера
  - 45 кВт
  - 65 кВт
  - 90 и 115 кВт

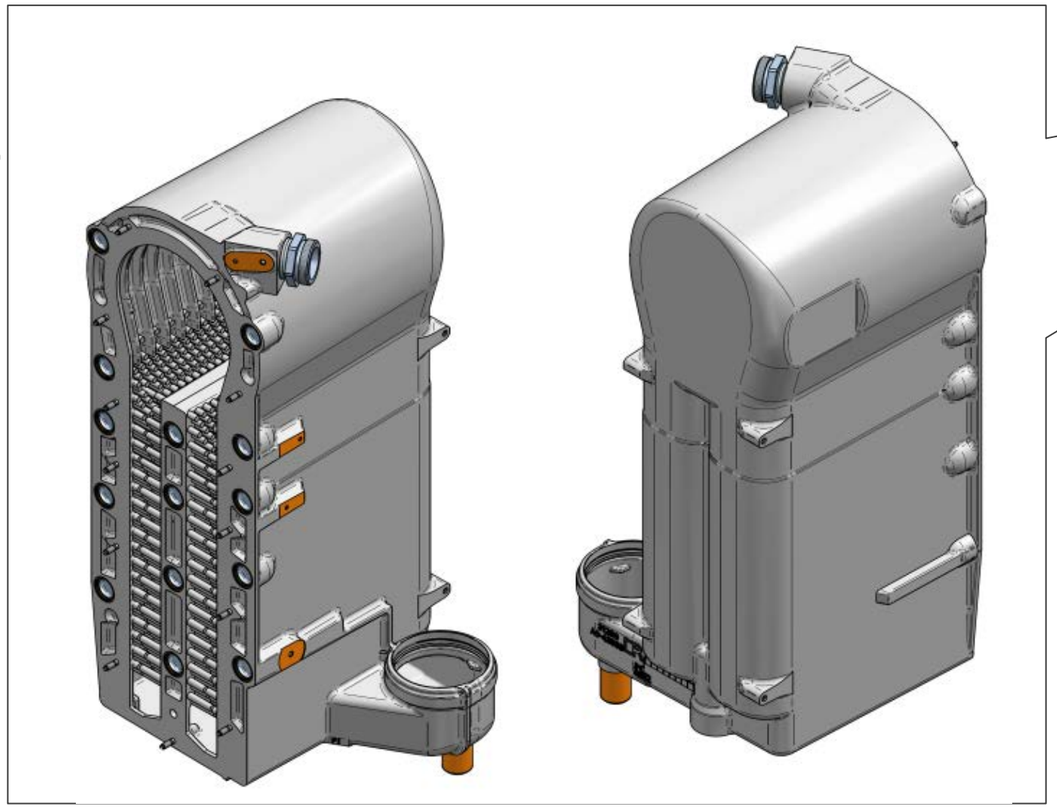

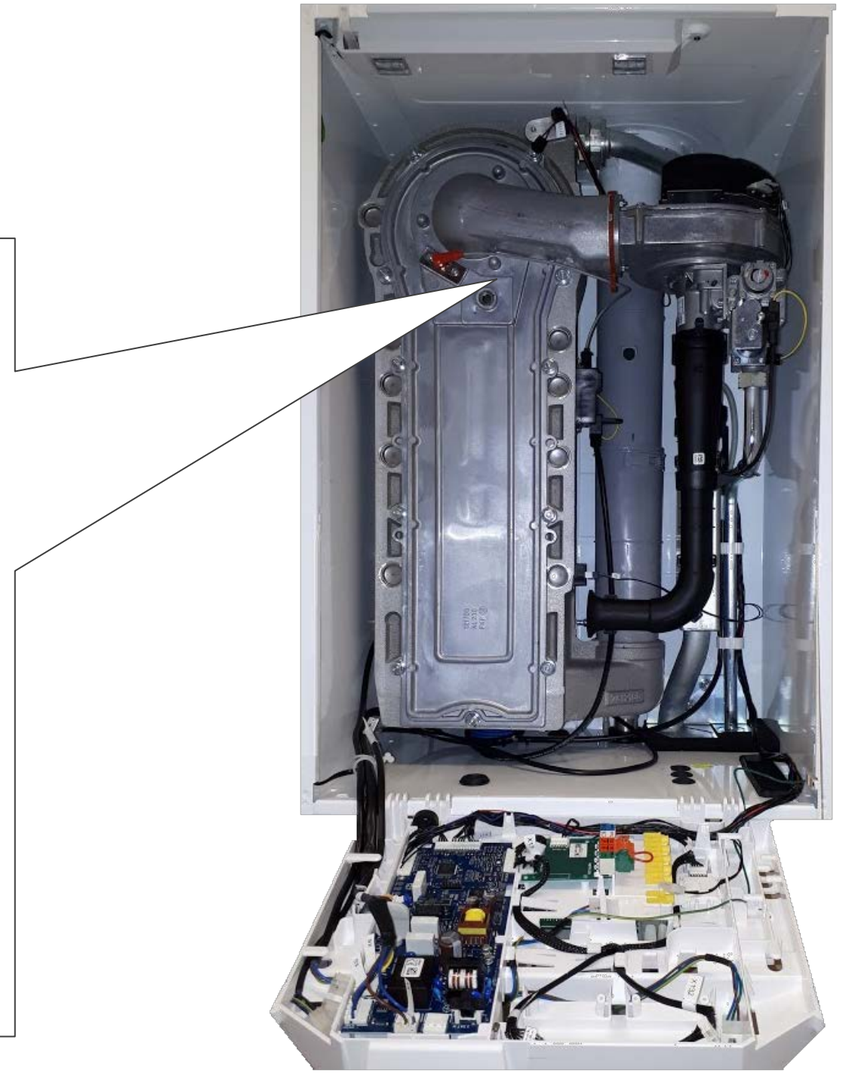

Теплообменник

- Сплав алюминия с кремнием
- Высокая коррозионная стойкость
- Низкий вес
- Хорошая теплопроводность – в 7 раз лучше, чем у нержавеющей стали
- Моноблочная литая конструкция
- Компактность
- Широкая поверхность теплообмена
- Высокий КПД
- Малое гидравлическое сопротивление
- Нет требований по обеспечению минимального протока (для рабочих режимов с макс. темп.< 75 ^{o}C)
- Простое техническое обслуживание: доступ спереди

Горелка

•Цилиндрическая инфракрасная горелка полного предварительного смешения из нержавеющей стали с покрытием из металлической оплётки
• Диапазон модуляции: 20 - 100 %
• Шумоглушитель на заборе воздуха
• Низкие выбросы NOx и CO
• Работа на природном газе или пропане
• Стабильная работа при низком давлении природного газа:
• 13 мбар – 100% мощности,
• 3-5 мбар – 90% (ориентировочно).

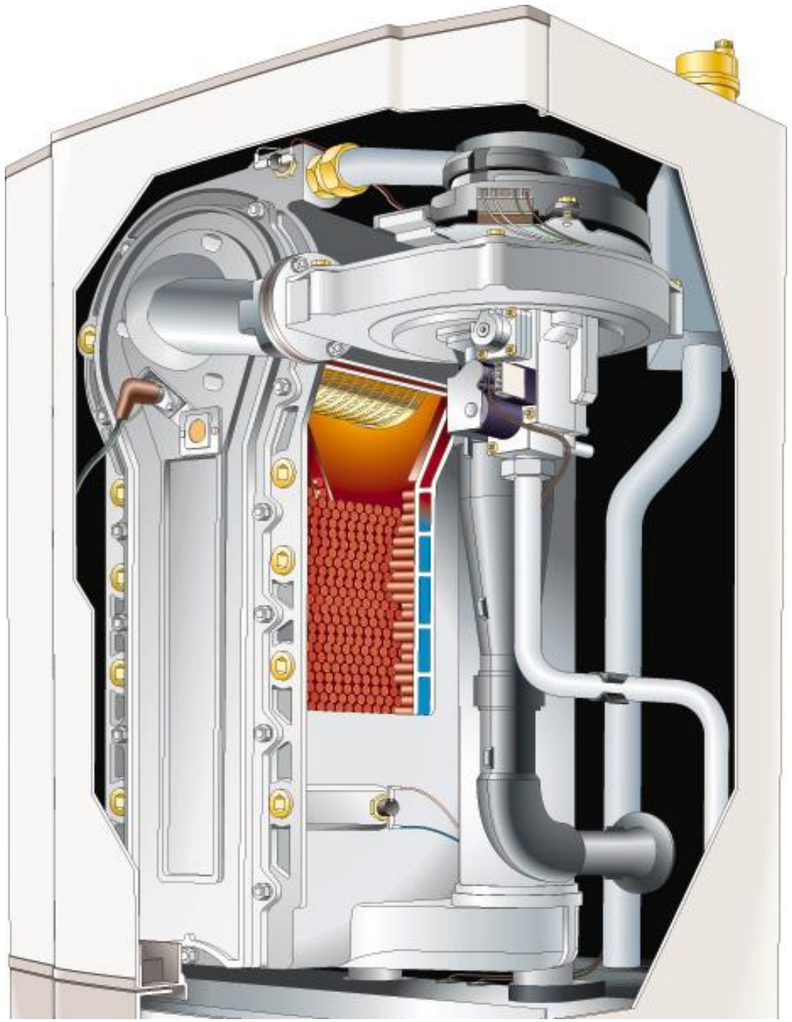

Детали конструкции

Электрод розжига и ионизации/ Трансформатор розжига

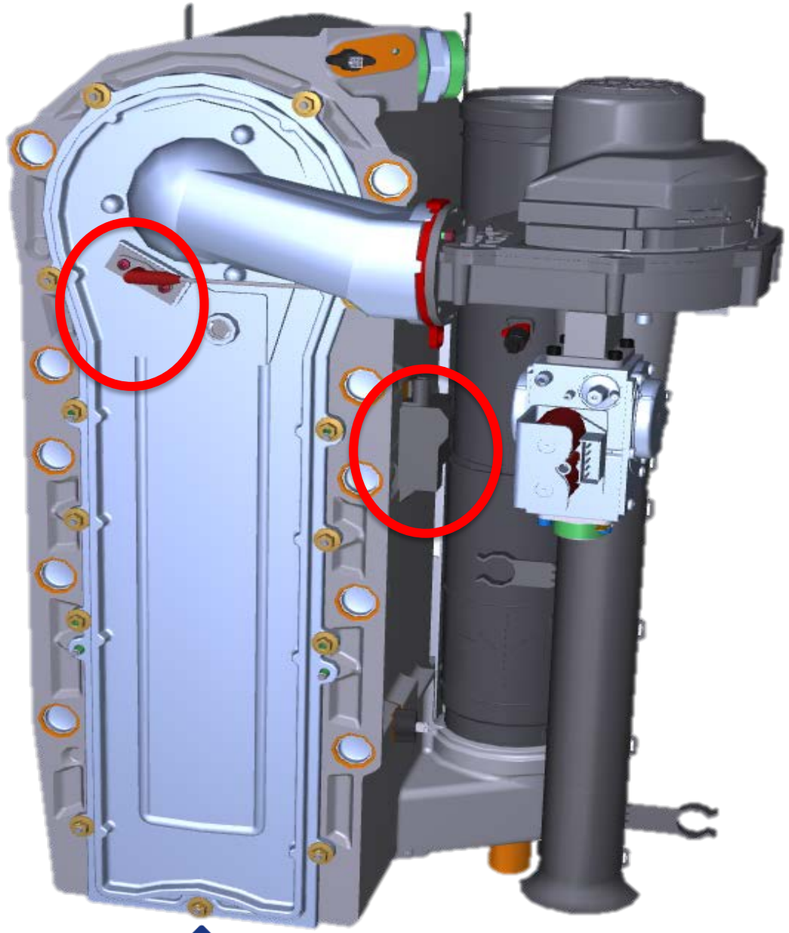

Электрод розжига и ионизации
Сплав - кантал

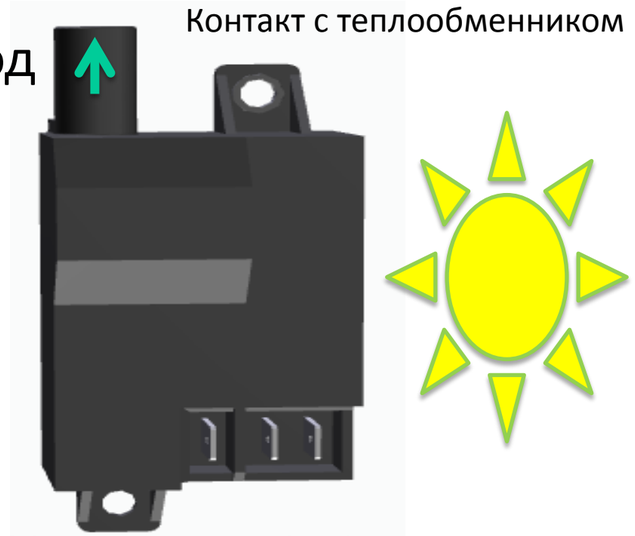

Ионизация L N

Трансформатор розжига

Питание: 230 В
Выходное напряжение: 20-25 кВ
Ток ионизации
1мкА – 10 мКа

De Dietrich

Детали конструкции

Газовый клапан

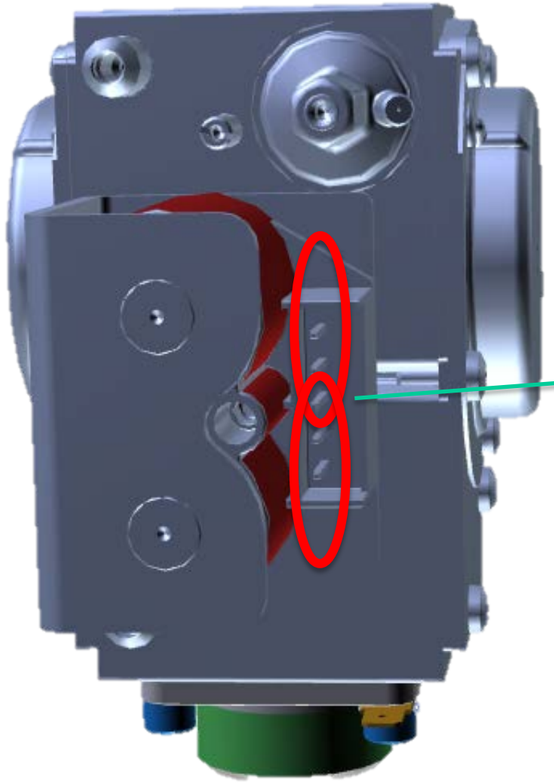

Газовый клапан – 230 В
Сопротивление катушек при 20°C (примерно) :
45/65/90 кВт: 4 кОм
115 кВт: 1,7 кОм

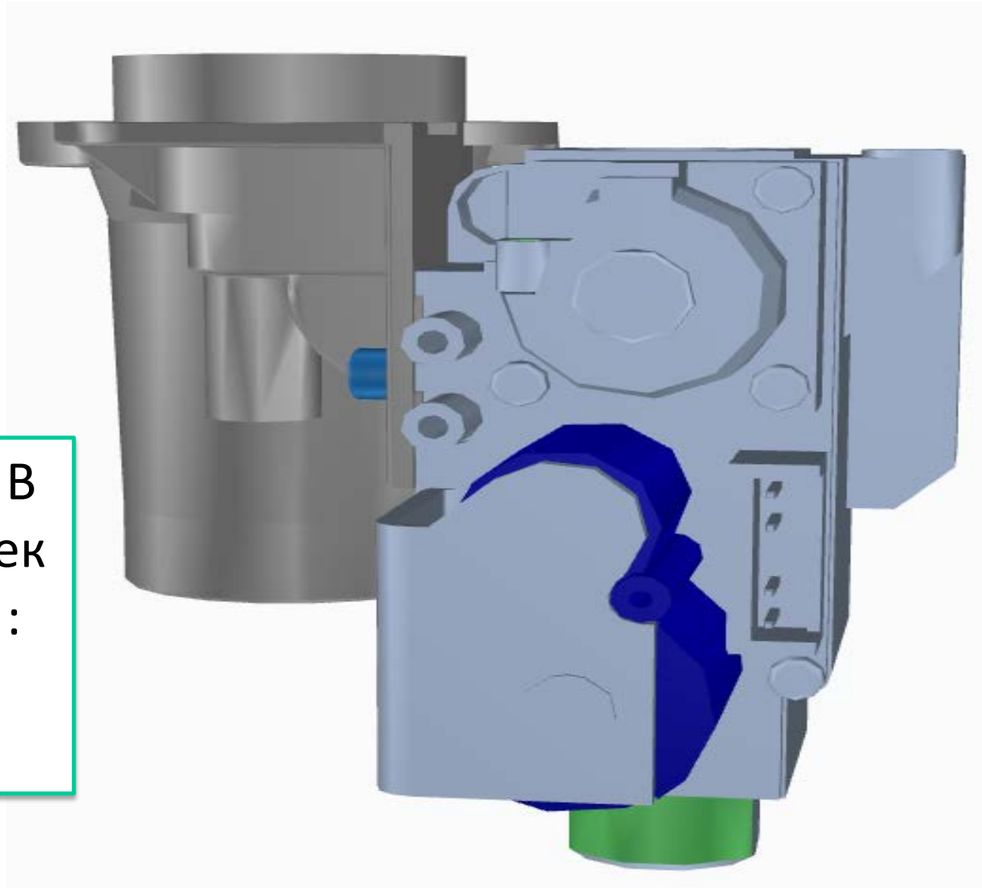

Газовый клапан: 45-65-90 кВт

Газовый клапан: 115кВт

Детали конструкции

Датчики

Датчик (подающей линии) котла, NTC 10 кОм

Датчик дымовых газов, NTC 20 кОм

Датчик обратной линии котла, NTC 10 кОм

Датчик давления воды 0,5-3,5 В

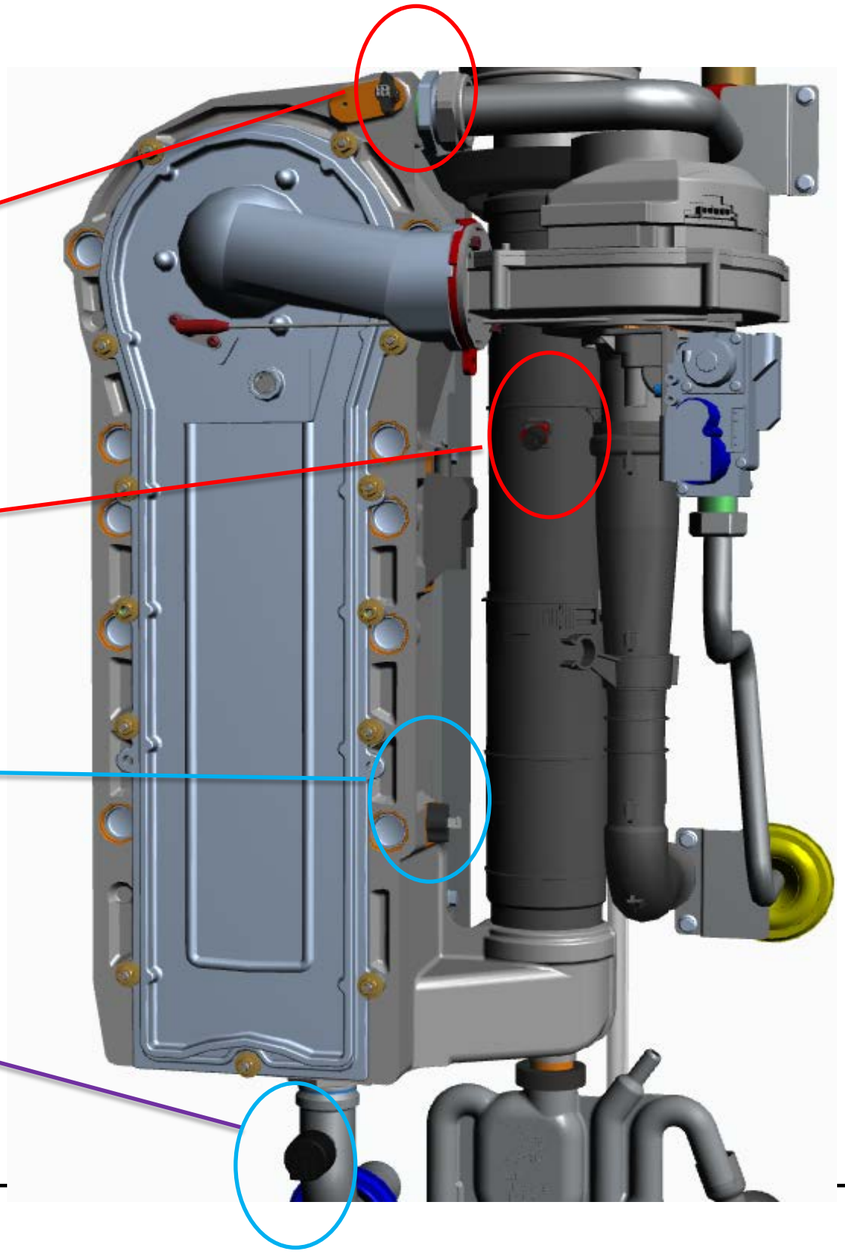

De Dietrich

Детали конструкции

Клапан дымовых газов для работы в каскаде

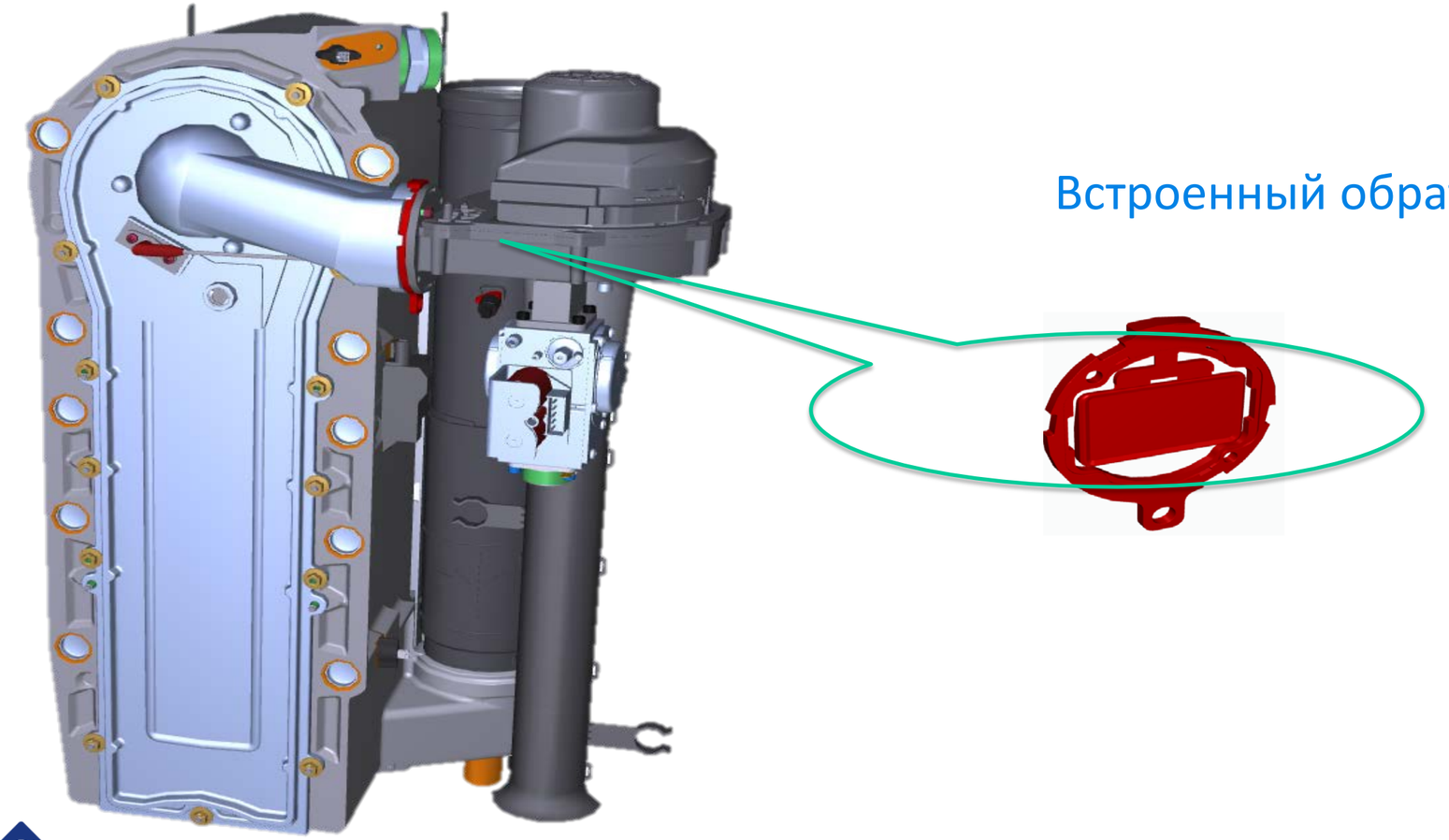

Встроенный обратный клапан

De Dietrich

Конструкция

Подсоединение воздух/дымовые газы

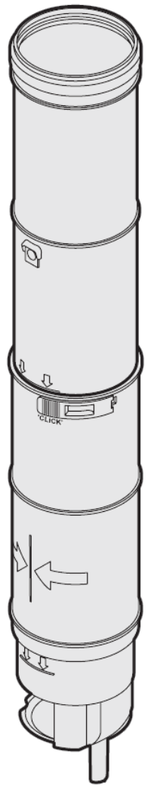

Переходник с измерительными отводами

Новая конструкция со сливом конденсата из дымохода напрямую в сифон котла

De Dietrich

Простое техническое обслуживание

Чистка теплообменника

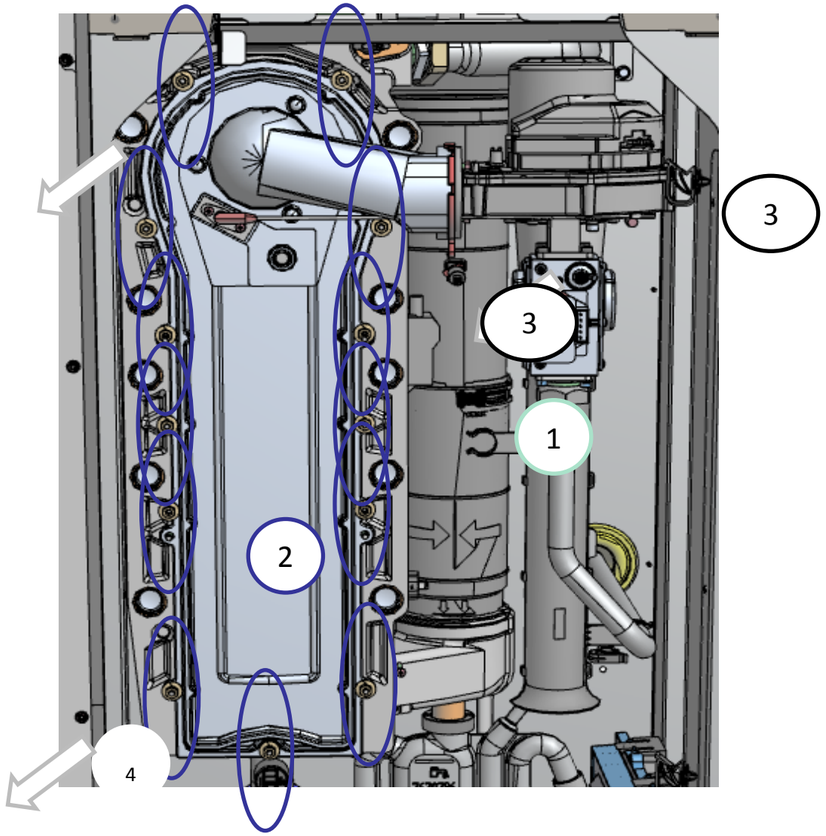

1) Ослабить гайку газового клапана и отсоединить питание газового клапана
2) Отвернуть гайки лючка для ревизии
3) Отсоединить электрод розжига, питание и управление вентилятора
4) Снять горелку, лючок для ревизии, вентилятор и газовый блок
5) При помощи инструмента для чистки прочистить теплообменник котла
6) При помощи пылесоса удалить грязь в нижней части теплообменника

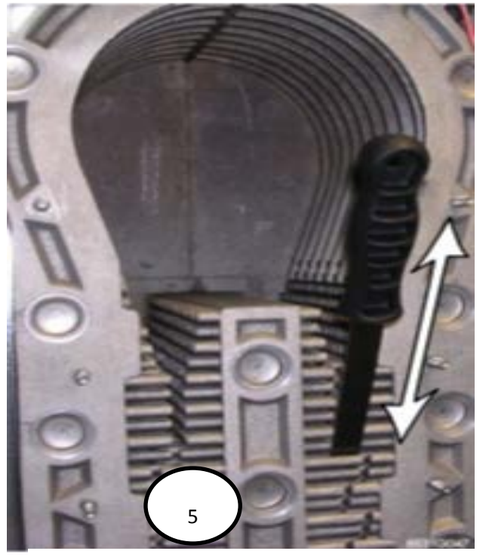

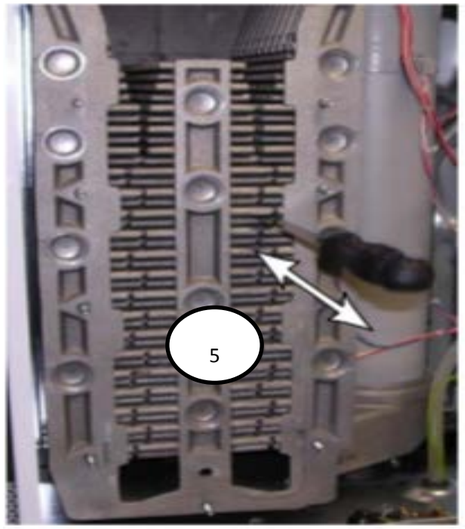

De Dietrich

Дополнительное оборудование

Каскадные системы

- Каскадные системы идентичны каскадным системам для MCA 45-115

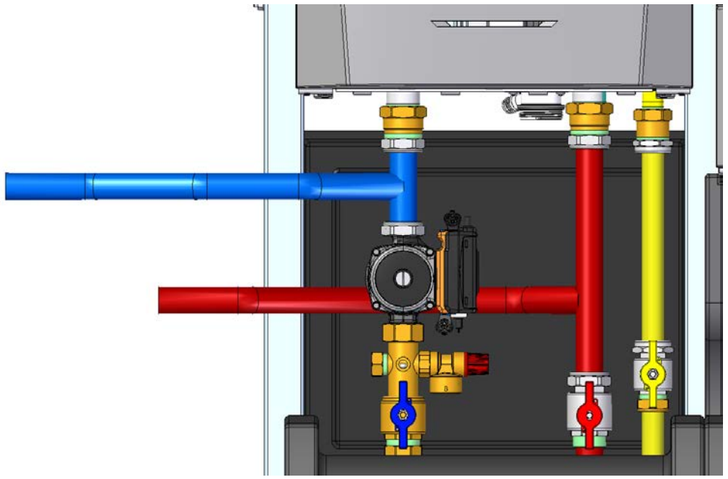

De Dietrich

Примеры установок

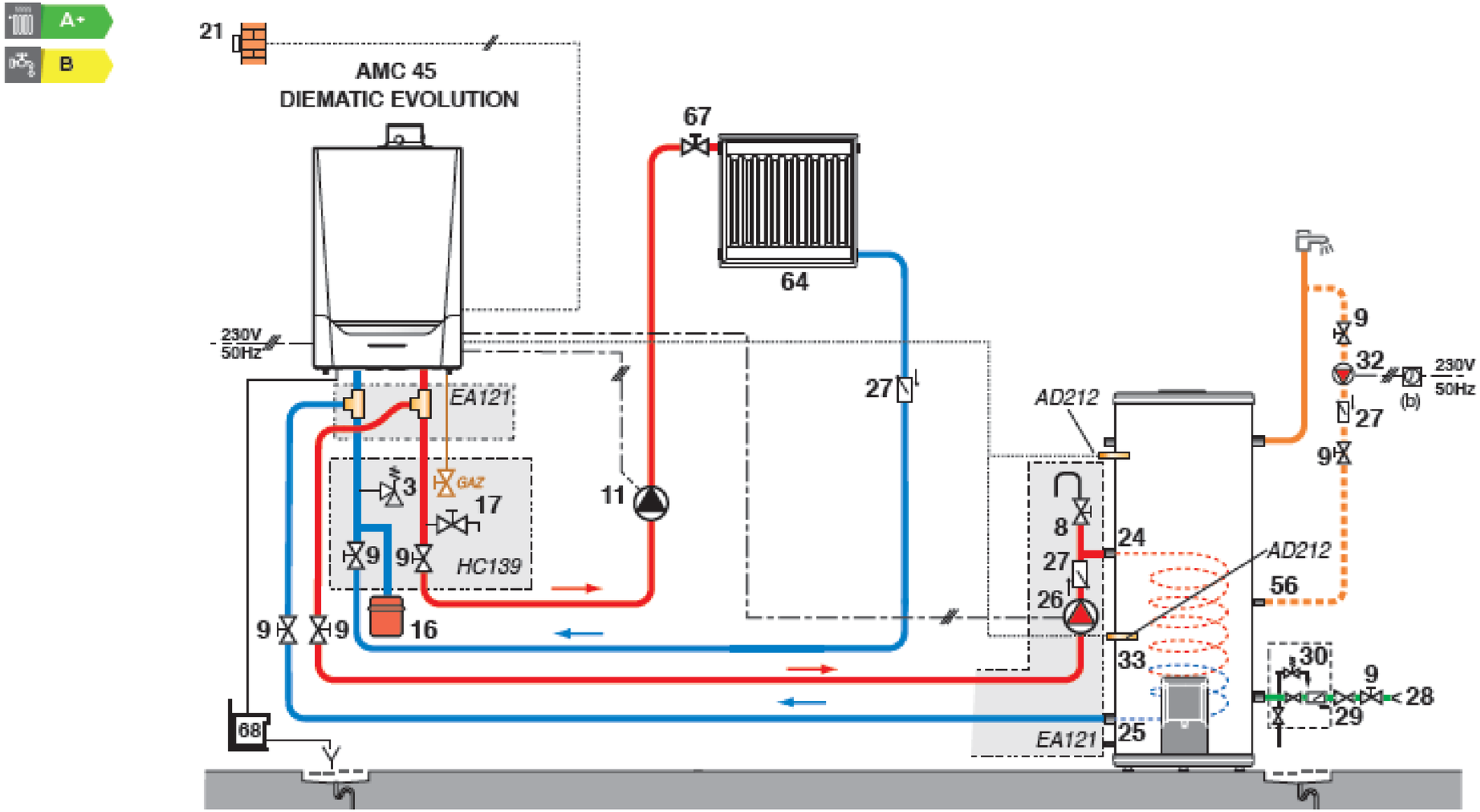

De Dietrich

Примеры установок

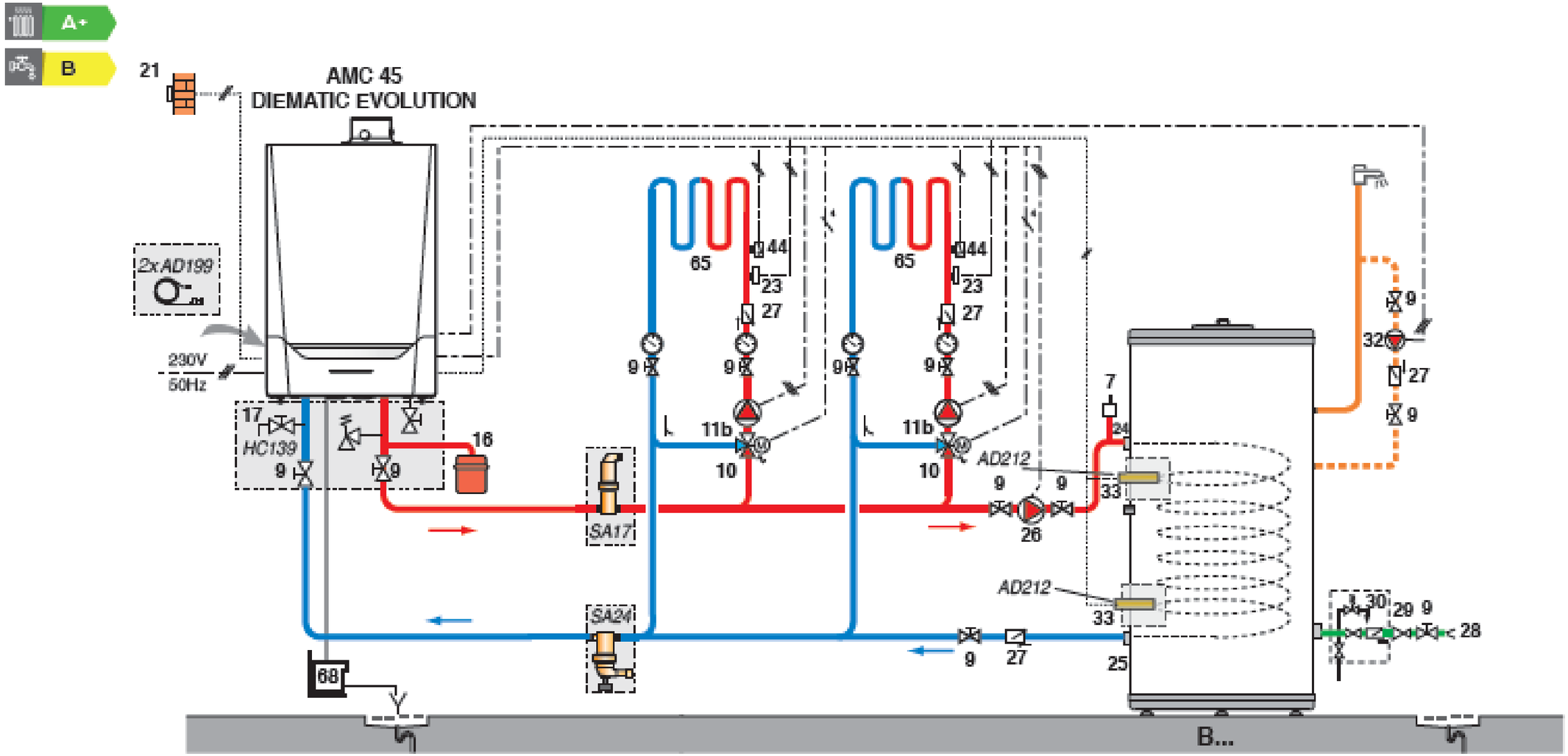

Примеры установок

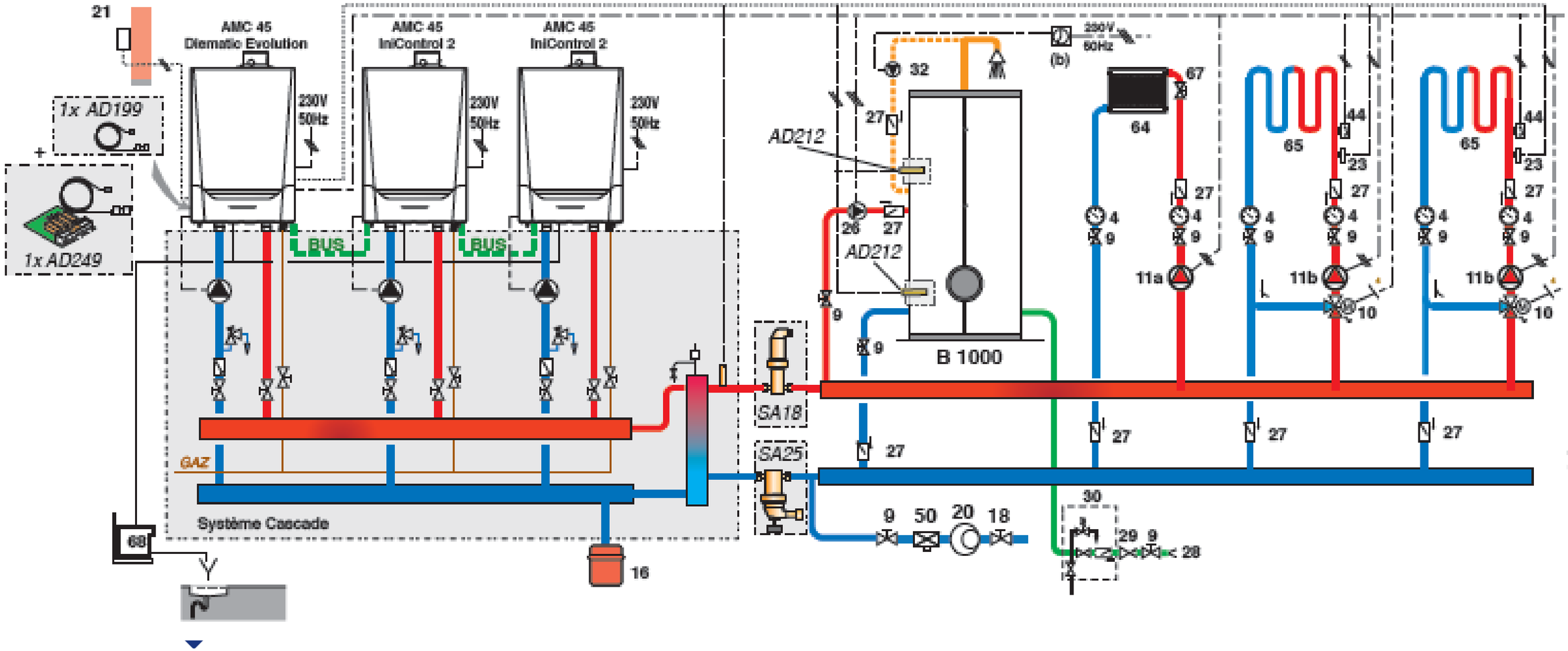

Примеры будущих установок с AMC 45-115:

De Dietrich

Спасибо за внимание!

Merci pour votre attention!