# VITOCONNECT

Интерфейс связи для удаленного мониторинга и управления через Интернет

10.2019

© Viessmann Group

# Vitoconnect OT2

**Внешний вид**

**Основной функционал**

- **Протокол Opentherm** для подключения к котлу и комнатному регулятору температуры
- Интернет-соединение с сервером **через домашний Wi-Fi-роутер**
- Безопасность интернет-соединения подтверждена независимыми экспертами
- **Индикация состояния** системы
- Используется как блок питания для Vitotrol 100 OT1
- **Легкое подключение** и настройка
- **Легкий монтаж** со скрытой проводкой
- Радиосвязь для подключения дополнительных компонентов ZigBee
- Поставляется в комплекте с комнатным датчиком Vitotrol 100 OT1

| | | |
|---|---|---|
| **Vitoconnect, тип OT2 с Vitotrol 100 OT1**<br>■ Штекерный блок питания с соединительным кабелем и круглым штекером (длина 1,5 м)<br>■ Vitotrol 100 OT1<br>■ Монтажный материал для настенного крепления для Vitoconnect и Vitotrol 100 OT1 | ZK04328<br>**167,–** | № заказа<br>евро |

© Viessmann Group

# Vitotrol 100 OT1

**Внешний вид**

*Установка температуры вращением корпуса*

**Основной функционал**

- **Комнатный регулятор** температуры с интерфейсом **Opentherm**
- Индикация **текущей температуры** помещения
- Установка **требуемой температуры** помещения
- Индикация **состояния котла**
- Индикация **ошибок** системы отопления
- Возможность подключения к котлу напрямую
- **Легкий монтаж** со скрытой проводкой

© Viessmann Group

# Vitoconnect OPTO2

**Внешний вид**

**Основной функционал**

- **Протокол OptoLink** для подключения к котлу или тепловому насосу с Vitotronic
- Поддержка котлов начиная с 2004 г. в.
- Интернет-соединение с сервером **через домашний Wi-Fi-роутер**
- Безопасность интернет-соединения подтверждена независимыми экспертами
- **Индикация состояния** системы
- **Легкое подключение** и настройка
- **Легкий монтаж** со скрытой проводкой
- Радиосвязь для подключения дополнительных компонентов ZigBee

| | | |
|---|---|---|
| **Vitoconnect, тип OPTO2**<br>■ Интернет-интерфейс для настенного монтажа<br>■ Штекерный блок питания с соединительным кабелем и круглым штекером (длина 1,5 м)<br>■ Соединительный кабель с разъемом Optolink/USB между модулем Wi-Fi и контроллером котлового контура (длина 3 м) | ZK03836<br>**109,–** | № заказа<br>евро |

© Viessmann Group

# Vitoconnect

## Vitoconnect OT2

Wi-Fi — Opentherm

Радиосвязь ZigBee

**Vitoconnect** (в непосредственной близости от котла) соединен с котлом по интерфейсу **Opentherm или OptoLink** и с Интернет посредством **Wi-Fi**

*в комплекте с*

**Vitotrol 100 OT1** (установлен в жилой комнате) соединен с Vitoconnect по Opentherm интерфейсу.

*Как опция*

**Датчик наружной** температуры (ATS)

## Vitoconnect OPTO2

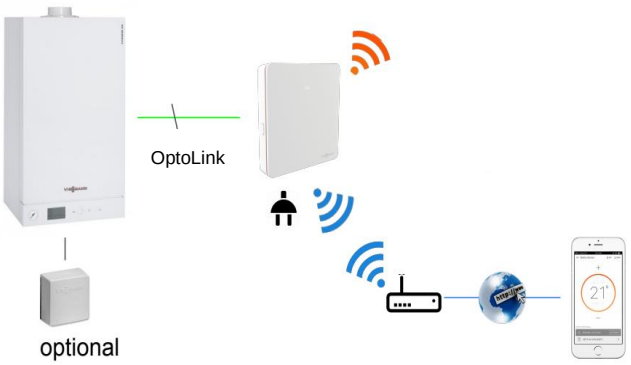


Wi-Fi — OptoLink

Радиосвязь ZigBee

© Viessmann Group

# Совместимость с котлами

## Vitoconnect OT2

- **Vitopend 100-W**
  - A1HB, A1JB
- **Vitodens 1xx-W**
  - WB1B, WB1C, B1HC, B1KC, B1LD
- **Vitodens 050-W**
  - BPJC

OpenTherm®

## Vitoconnect OPTO2

- **Контроллеры с теплогенераторами Viessmann, оборудованными интерфейсом Optolink**
  - Vitotronic 100/200/300 выпуска начиная с 2004 г.в.

© Viessmann Group

## Подключения, управление и индикация

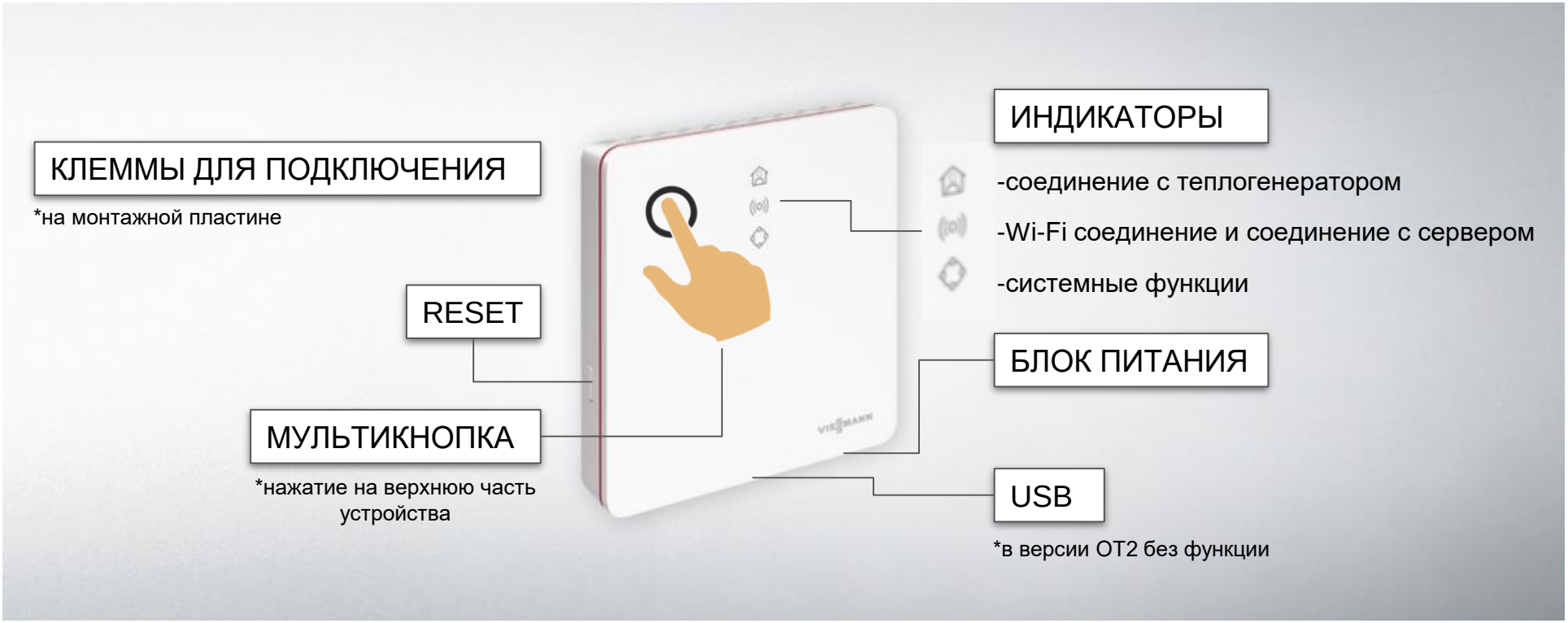


© Viessmann Group

# Vitoconnect OT2

**Подключения внутри устройства**

1.Снять устройство с монтажной пластины

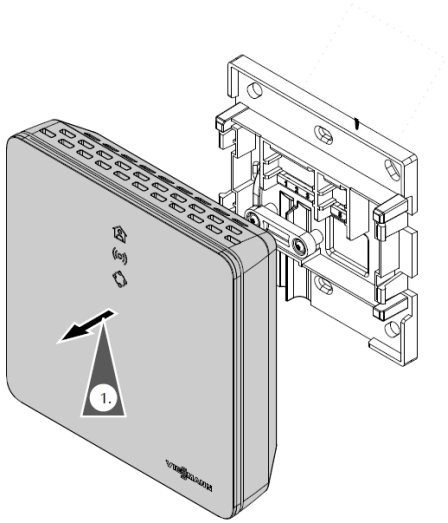


2. Контакты 5-6 для соединения по OpenTherm с котлом

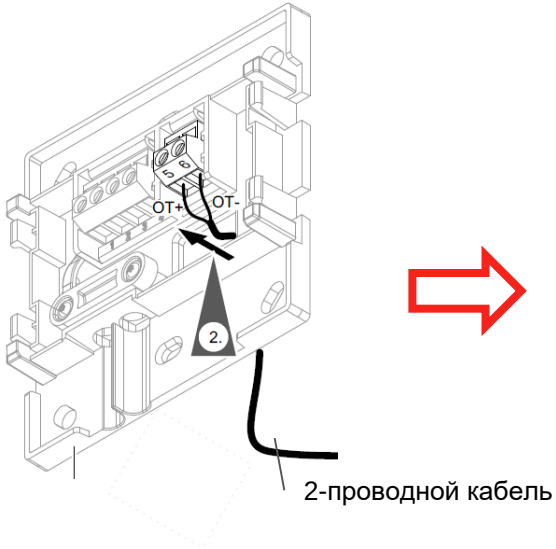


3. Контакты 3-4 для соединения по OpenTherm с Vitotrol 100 OT1

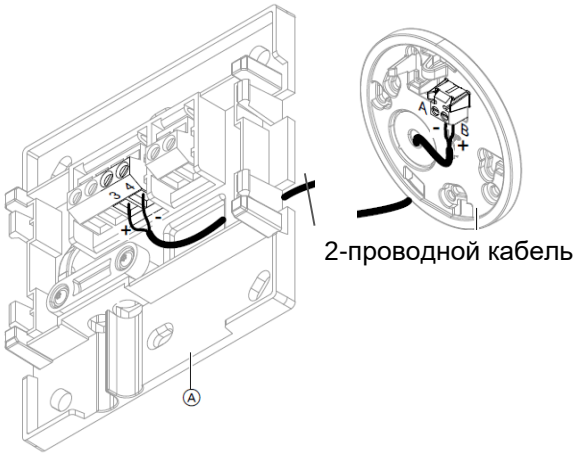


© Viessmann Group

# ViCare App

**Внешний вид**

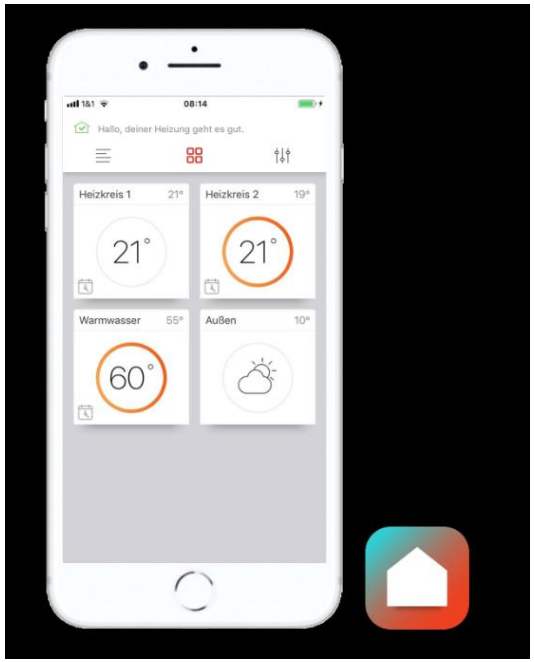


**Основные возможности**

- **Дистанционное управление** температурами помещения и ГВС
- **Индикация режимов** работы отопления и ГВС
- **Временные программы** для отопления и ГВС
- **Уведомление о неисправностях**
- Возможность **уведомления сервисной службы** о неисправностях
- **Бесплатно** для Android и iOS
- Элемент системы **Smart Home Ecosystem** (в будущем)

© Viessmann Group

# ViCare App

**7 шагов для начала работы**

1 Установите на свой смартфон или планшет приложение ViCare App

2 Создайте новый аккаунт - следуйте инструкциям в приложении

3 Войдите в свой аккаунт

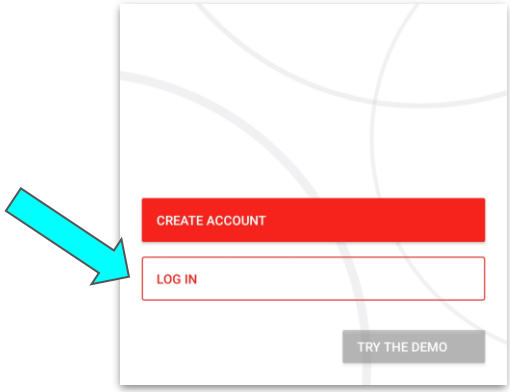


© Viessmann Group

# ViCare App

**7 шагов для начала работы**

4 Укажите адрес размещения системы отопления

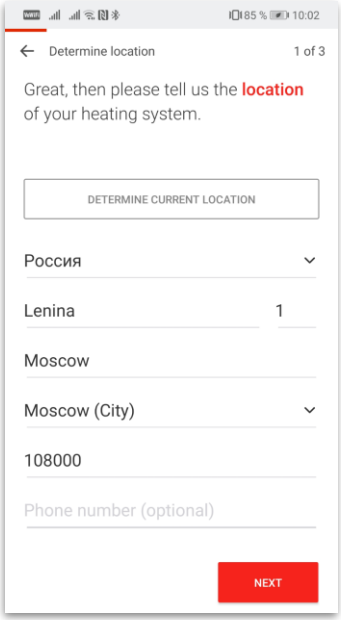


5 Отсканируйте QR-код с устройства

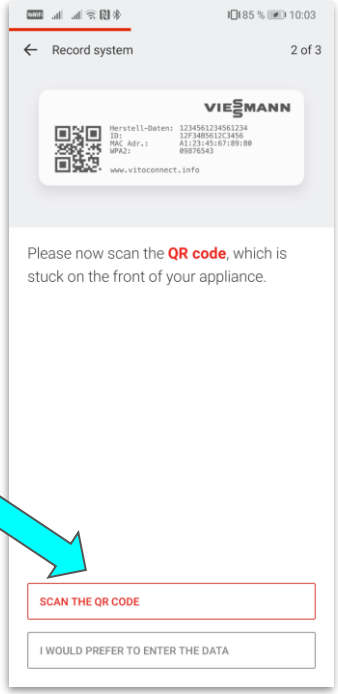


© Viessmann Group

# ViCare App

**7 шагов для начала работы**

6 Выберите вашу сеть Wi-Fi

7 Устройство готово!

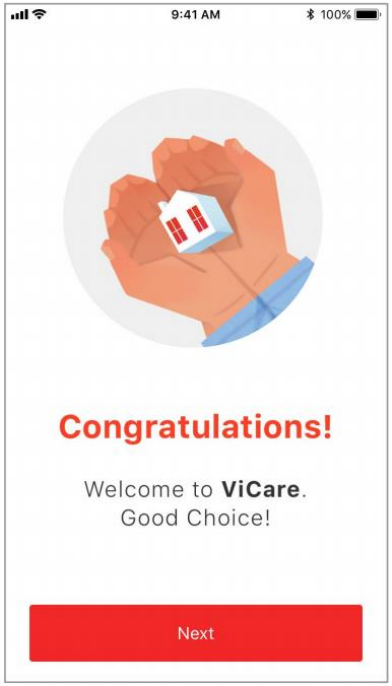


© Viessmann Group

Чувство тепла и спокойствия

**Знаете всё о своей системе отопления**

- Сразу видно, что все впорядке
- Если что-то случится, вы будете уведомлены
- Есть история прошлых сообщений

© Viessmann Group

Чувство тепла и спокойствия

## Всегда в порядке

- Устанавливайте желаемую температуру
- Устанавливайте температуру горячей воды
- Настройте систему отопления согласно времени года
- Наблюдайте за температурой наружного воздуха
- Создайте ежедневное расписание и экономьте деньги

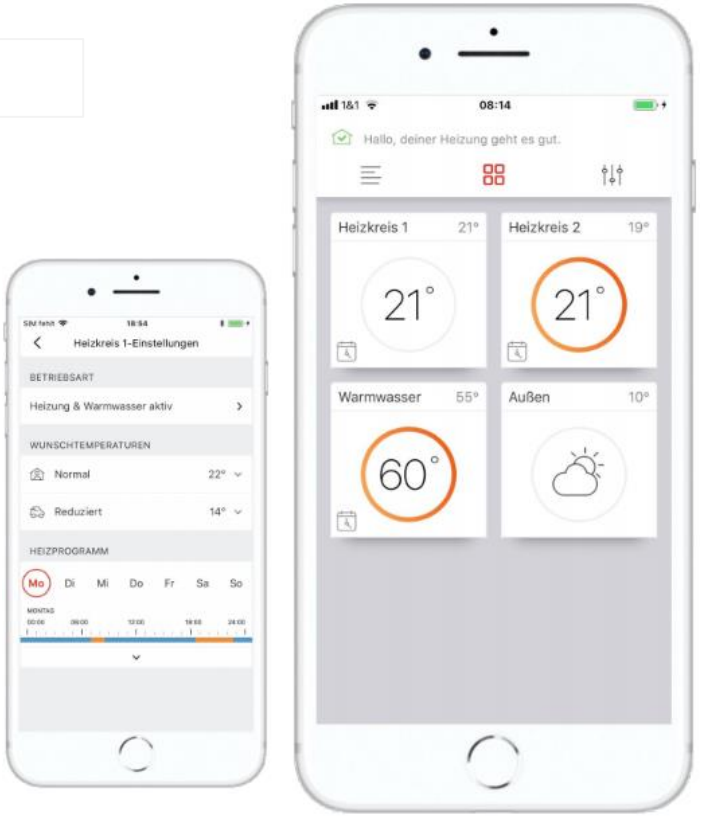


© Viessmann Group

Чувство тепла и спокойствия

## Комплекс в отношении безопасности и обслуживания

- Пригласите партнера-специалиста для получения первоклассного сервиса
- Быстрая и эффективная помощь - специалист имеет всю информацию, в которой он нуждается

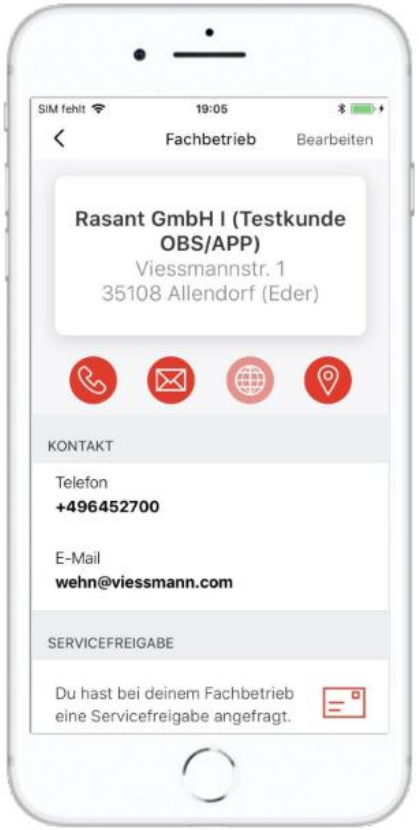


© Viessmann Group

# Smart Home Ecosystem

**Что такое Smart Home Ecosystem?**

**Платформа E3**

**Vitoconnect + Vitotrol OT**

**СЕЙЧАС**

**Коллекторы ТП**

**Вентиляция**

**Солнечные коллекторы и фотовольтаика**

**Датчики T**

**Термоголовки**

**В БУДУЩЕМ**

© Viessmann Group

VIESTI