Рекомендации для подбора автоматики

Condens 2500 W

Наименование		Ссылка на страницу
Общие данные	Котёл Bosch Condens 2500 W	3
	Система управления EMS	4
Система управления EMS	Котёл + 1 прямой контур + ГВС	8
	Котёл + гидр.разделитель + 1 смесительный контур + ГВС	9
	Котёл + гидр.разделитель + 2 смесительных контура + ГВС	10
	Котёл + гидр.разделитель + 3 смесительных контура + ГВС	11
	Котёл + гидр.разделитель + 4 смесительных контура + ГВС	12
	Котёл + гидр.разделитель + 4 смесительных контура + 2 ГВС	13
	Котёл + прямой контур + нагрев ГВС от солнечного коллектора	15
	Котёл + гидр.разделитель + смесительный контур + нагрев ГВС от солнечного коллектора	16
	Котёл + гидр.разделитель + 2-4 отопительных контура + нагрев ГВС от солнечного коллектора	17
	Котёл + нагрев ГВС и отопительных контуров от солнечного коллектора	18

TT/SRF1-SU | 22/07/2021 | © Bosch Thermotechnik GmbH 2021. All rights reserved, also regarding any disposal, exploitation, reproduction, editing, distribution, as well as in the event of applications for industrial property rights.

Общие данные

Котёл Bosch Condens 2500 W

Комплект поставки:

[1] Настенный газовый котёл
[2] Крепёжный материал
[3] Комплект документации
[4] Планка для подвески

Описание

• Три типоразмера по мощности 14, 24, 24/28 кВт
• Широкий диапазон регулирования 12-100%
• Стандартизированный коэффициент использования, отопительная кривая 40/30 °C - 109%
• WBC 28-1 DC- оснащен пластинчатым теплообменником для приготовления ГВС
• Сверхэкономичная цилиндрическая горелка
• Кислотоустойчивый теплообменник из алюминиевого сплава
• Встроенный отопительный насос с возможностью работы в энергосберегающем режиме
• Подключение к дымоходу Ø60/100 мм или Ø80/125 мм
• Встроенный расширительный бак 6 л
• Возможность перенастройки на сжиженный газ
• Недельное программирование и управление котлом через Интернет возможно при подключении EMS автоматики.

назад к содержанию

TT/SRF1-SU | 22/07/2021 | © Bosch Thermotechnik GmbH 2021. All rights reserved, also regarding any disposal, exploitation, reproduction, editing, distribution, as well as in the event of applications for industrial property rights.

Общие данные

Погодный регулятор CW400

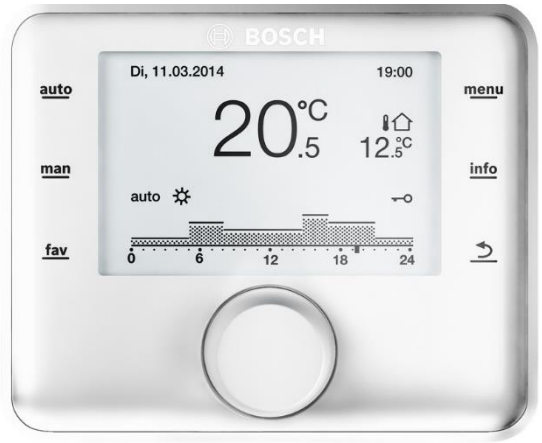

Артикул 7738111077

Комплект поставки:

[1]Цоколь для установки на стену
[2]Пульт управления
[3]Техническая документация
[4]Датчик наружной температуры
[5]Монтажная рамка для установки в теплогенератор

Описание

- Интеллектуальный погодозависимый контроллер, который позволяет управлять самыми сложными системами отопления
- Возможность регулирования каскадом в сочетании с модулем MC400
- Регулирование мощности в зависимости от температуры в помещении или регулирование температуры подающей линии
- Регулирование температуры подающей линии в зависимости от наружной температуры
- Температура подачи до 90°C
- Управление отопительным контуром со смесителем или без смесителя (в сочетании с модулем смесителя MM100 на каждый отопительный контур – максимум 4 контура)
- Управление 2-мя баками-водонагревателями горячей воды (требуется отдельный модуль MM100)
- Недельная временная программа для отопления с 6 точками переключения в день
- Временная программа с двумя преднастроенными температурными режимами и защита от замерзания
- Автоматическое переключение режима зима/лето

назад к содержанию

TT/SRF1-SU | 22/07/2021 | © Bosch Thermotechnik GmbH 2021. All rights reserved, also regarding any disposal, exploitation, reproduction, editing, distribution, as well as in the event of applications for industrial property rights.

Общие данные

Дистанционное регулирование температуры

Регулятор	Функционал	Фото	Артикул
CR10	• Дистанционное регулирование температуры. • Регулятор, работающий по комнатной температуре для отопительных систем с отопительным контуром без смесителя по одному на каждый отопительный контур (максимум 4) • LCD-дисплей для отображения комнатной температуры и ошибок **Комплект поставки**: CR10, монтажный комплект, документация		7738111012
CR50	• Управление отопительным контуром без смесителя **(не допускается установка с модулем MM100 в качестве комнатного регулятора)** • Недельная программа с настройкой 6 контрольных точек • 2 свободно регулируемых уровня температуры и фиксированный уровень защиты от замерзания • Регулирование мощности в зависимости от температуры в помещении **Комплект поставки:** CR50, монтажный комплект, документация		7738111022

назад к содержанию

TT/SRF1-SU | 22/07/2021 | © Bosch Thermotechnik GmbH 2021. All rights reserved, also regarding any disposal, exploitation, reproduction, editing, distribution, as well as in the event of applications for industrial property rights.

Общие данные

Дистанционное регулирование температуры

Регулятор	Функционал	Фото	Артикул
CR100	• Дистанционное регулирование температуры. • Временная программа с настройкой 6-ти контрольных точек, два настраиваемых температурных уровня, защита от замерзания • Регулятор, работающий по комнатной температуре для отопительных систем с отопительным контуром со смесителем или без него, по одному на каждый отопительный контур (максимум 4) • LCD-дисплей для отображения комнатной температуры, ошибок **Комплект поставки**: CR100, монтажный комплект, документация		7738111059
CW100	• Погодозависимый регулятор для 1 отопительного контура • Совместим с модулем MM100 • Дистанционное регулирование температуры. • Временная программа с настройкой 6-ти контрольных точек, два настраиваемых температурных уровня, защита от замерзания • Модуляция температуры подающей линии • Датчик для контроля температуры в комнате • LCD-дисплей для отображения комнатной температуры, ошибок **Комплект поставки:** CW100, датчик наружной температуры, монтажный комплект, документация		7738111043

назад к содержанию

TT/SRF1-SU | 22/07/2021 | © Bosch Thermotechnik GmbH 2021. All rights reserved, also regarding any disposal, exploitation, reproduction, editing, distribution, as well as in the event of applications for industrial property rights.

Общие данные

Модули расширения

Модуль	Функционал	Фото	Артикул
MM100	Смесительный модуль для расширения системы отопления. Управление насосом отопительного контура с или без смесителя. **Комплект поставки:** MM 100, перемычка для подключения к MC1, монтажный комплект датчика подающей линии, пакет с фиксаторами провода		7738110139
MS100	Модуль систем солнечных коллекторов для приготовления горячей воды. **Комплект поставки:** MS100, датчик температуры бака-водонагревателя, датчик температуры солнечного коллектора, пакет с фиксаторами провода, инструкция по монтажу		7738110123
MS200	Модуль для солнечных установок с функцией приготовления воды на нужды ГВС и поддержки отопления или других систем с несколькими потребителями, двумя гелиополями, бассейном и т.д. **Комплект поставки:** MS200, датчик температуры бака-водонагревателя, датчик температуры солнечного коллектора, пакет с фиксаторами провода, инструкция по монтажу		7738110125

назад к содержанию

TT/SRF1-SU | 22/07/2021 | © Bosch Thermotechnik GmbH 2021. All rights reserved, also regarding any disposal, exploitation, reproduction, editing, distribution, as well as in the event of applications for industrial property rights.

Котёл Condens 2500 W + 1 прямой контур + ГВС

Система управления EMS

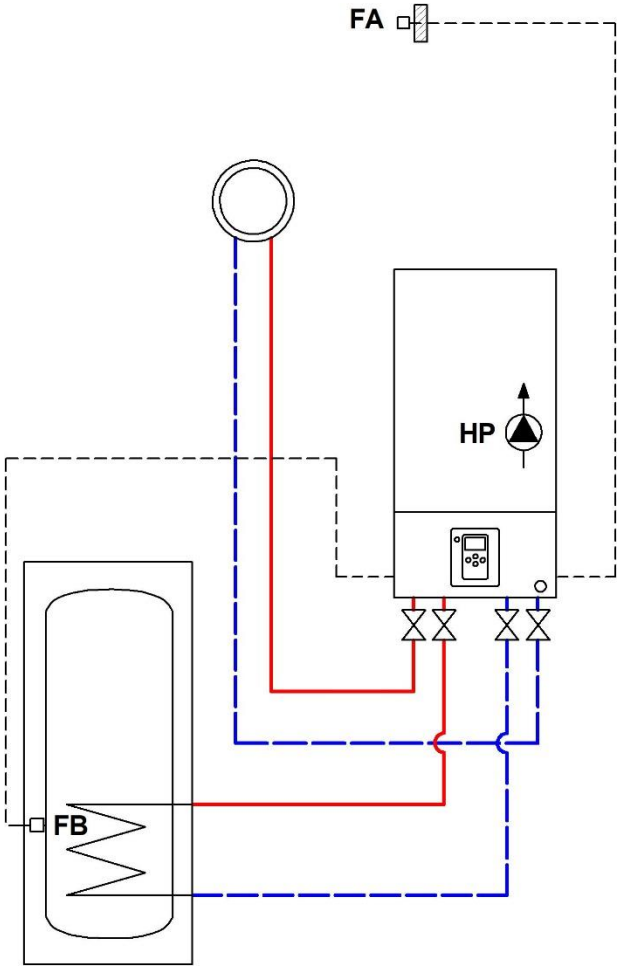

№	Наименование	Кол-во	Артикул
1	Котёл Condens 2500 W – __ кВт	1 шт.	xxxxxxxxxx
2	Датчик наружной температуры	1 шт.	87472071010
3	ДАТЧИК ТЕМПЕРАТУРЫ NTC RD 6.0 6000 12K (комплект)	1 шт.	7735502289

назад к содержанию

TT/SRF1-SU | 22/07/2021 | © Bosch Thermotechnik GmbH 2021. All rights reserved, also regarding any disposal, exploitation, reproduction, editing, distribution, as well as in the event of applications for industrial property rights.

Котёл Condens 2500 W + гидр.разделитель + 1 смесительный контур + ГВС

Система управления EMS

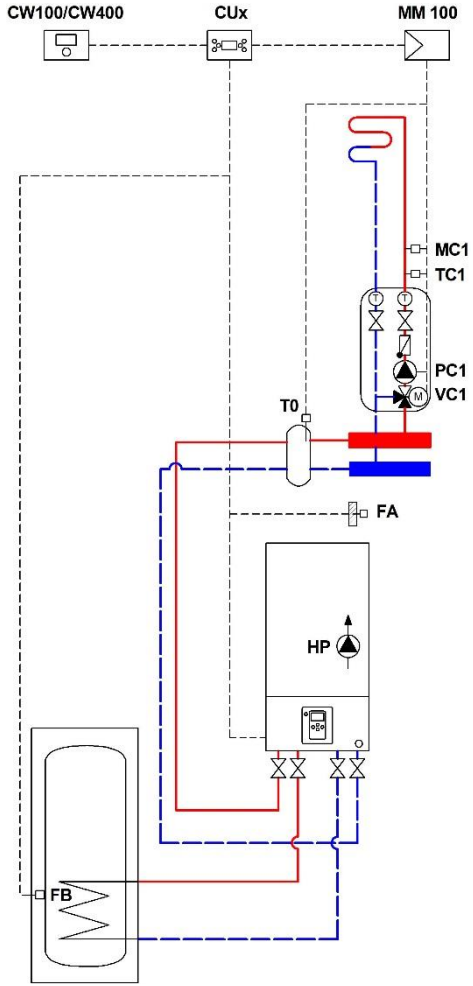

№	Наименование	Кол-во	Артикул
1	Котёл Condens 2500 W – __ кВт	1 шт.	xxxxxxxxxx
2	Погодный регулятор CW100*/400*	1 шт.	7738111043 / 7738111077
3	Модуль MM100-C	1 шт.	7738110139
4	ДАТЧИК ТЕМПЕРАТУРЫ NTC RD6.0	1 шт.	7735502290
5	ДАТЧИК ТЕМПЕРАТУРЫ NTC RD 6.0 6000 12K (комплект)	1 шт.	7735502289

* Датчик наружной температуры входит в комплект поставки

назад к содержанию

TT/SRF1-SU | 22/07/2021 | © Bosch Thermotechnik GmbH 2021. All rights reserved, also regarding any disposal, exploitation, reproduction, editing, distribution, as well as in the event of applications for industrial property rights.

Котёл Condens 2500 W + гидр.разделитель + 2 смесительных контура + ГВС

Система управления EMS

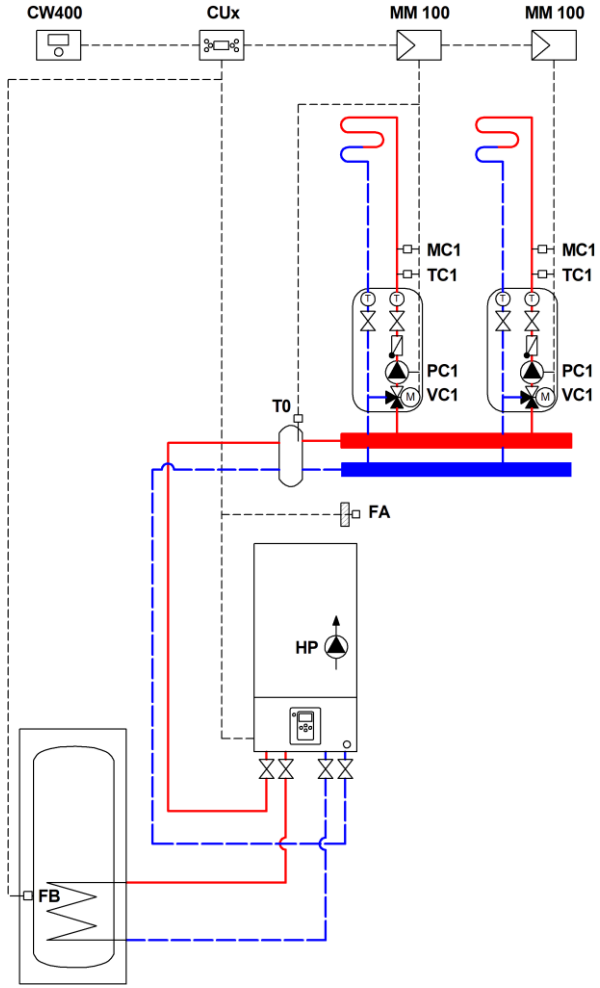

№	Наименование	Кол-во	Артикул
1	Котёл Condens 2500 W – __ кВт	1 шт.	xxxxxxxxxx
2	Погодный регулятор CW400*	1 шт.	7738111077
3	Модуль MM100-C	2 шт.	7738110139
4	ДАТЧИК ТЕМПЕРАТУРЫ NTC RD6.0	1 шт.	7735502290
5	ДАТЧИК ТЕМПЕРАТУРЫ NTC RD 6.0 6000 12K (комплект)	1 шт.	7735502289

* Датчик наружной температуры входит в комплект поставки

назад к содержанию

TT/SRF1-SU | 22/07/2021 | © Bosch Thermotechnik GmbH 2021. All rights reserved, also regarding any disposal, exploitation, reproduction, editing, distribution, as well as in the event of applications for industrial property rights.

Котёл Condens 2500 W + гидр.разделитель + 3 смесительных контура + ГВС

Система управления EMS

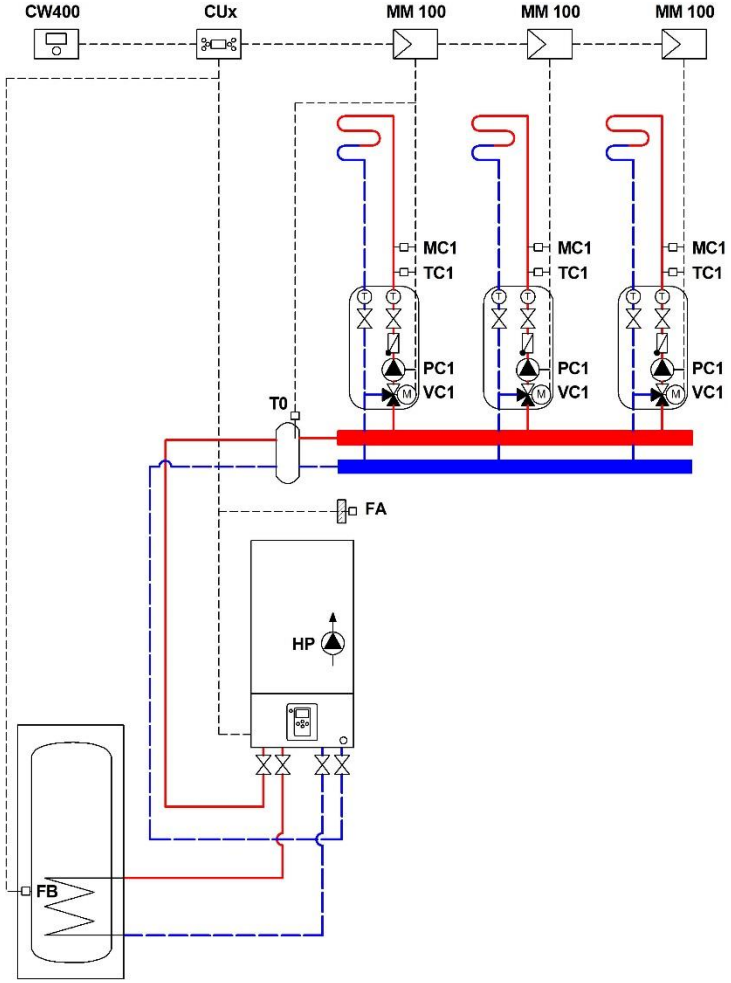

№	Наименование	Кол-во	Артикул
1	Котёл Condens 2500 W – __ кВт	1 шт.	xxxxxxxxxx
2	Погодный регулятор CW400*	1 шт.	7738111077
3	Модуль MM100-C	3 шт.	7738110139
4	ДАТЧИК ТЕМПЕРАТУРЫ NTC RD6.0	1 шт.	7735502290
5	ДАТЧИК ТЕМПЕРАТУРЫ NTC RD 6.0 6000 12K (комплект)	1 шт.	7735502289

* Датчик наружной температуры входит в комплект поставки

назад к содержанию

TT/SRF1-SU | 22/07/2021 | © Bosch Thermotechnik GmbH 2021. All rights reserved, also regarding any disposal, exploitation, reproduction, editing, distribution, as well as in the event of applications for industrial property rights.

Котёл Condens 2500 W + гидр.разделитель + 4 смесительных контура + ГВС

Система управления EMS

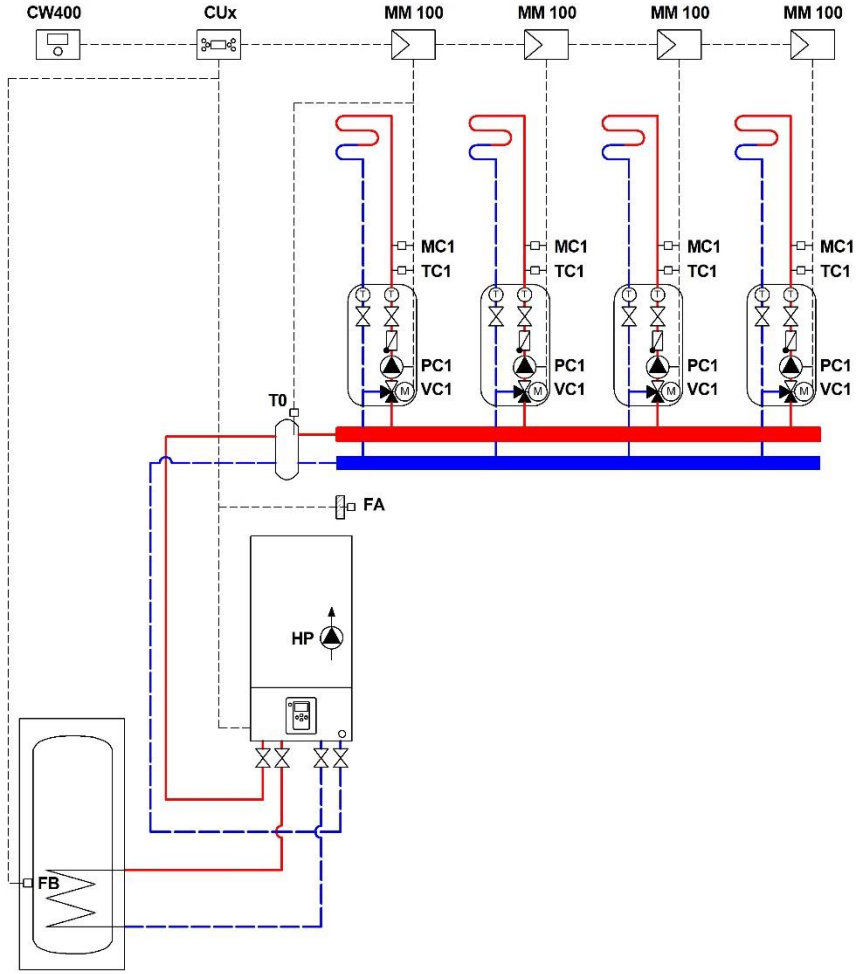

№	Наименование	Кол-во	Артикул
1	Котёл Condens 2500 W – __ кВт	1 шт.	xxxxxxxxxx
2	Погодный регулятор CW400*	1 шт.	7738111077
3	Модуль MM100-C	4 шт.	7738110139
4	ДАТЧИК ТЕМПЕРАТУРЫ NTC RD6.0	1 шт.	7735502290
5	ДАТЧИК ТЕМПЕРАТУРЫ NTC RD 6.0 6000 12K (комплект)	1 шт.	7735502289

* Датчик наружной температуры входит в комплект поставки

назад к содержанию

TT/SRF1-SU | 22/07/2021 | © Bosch Thermotechnik GmbH 2021. All rights reserved, also regarding any disposal, exploitation, reproduction, editing, distribution, as well as in the event of applications for industrial property rights.

Котёл Condens 2500 W + гидр.разделитель + 4 отопительных контура + 2 ГВС

Система управления EMS

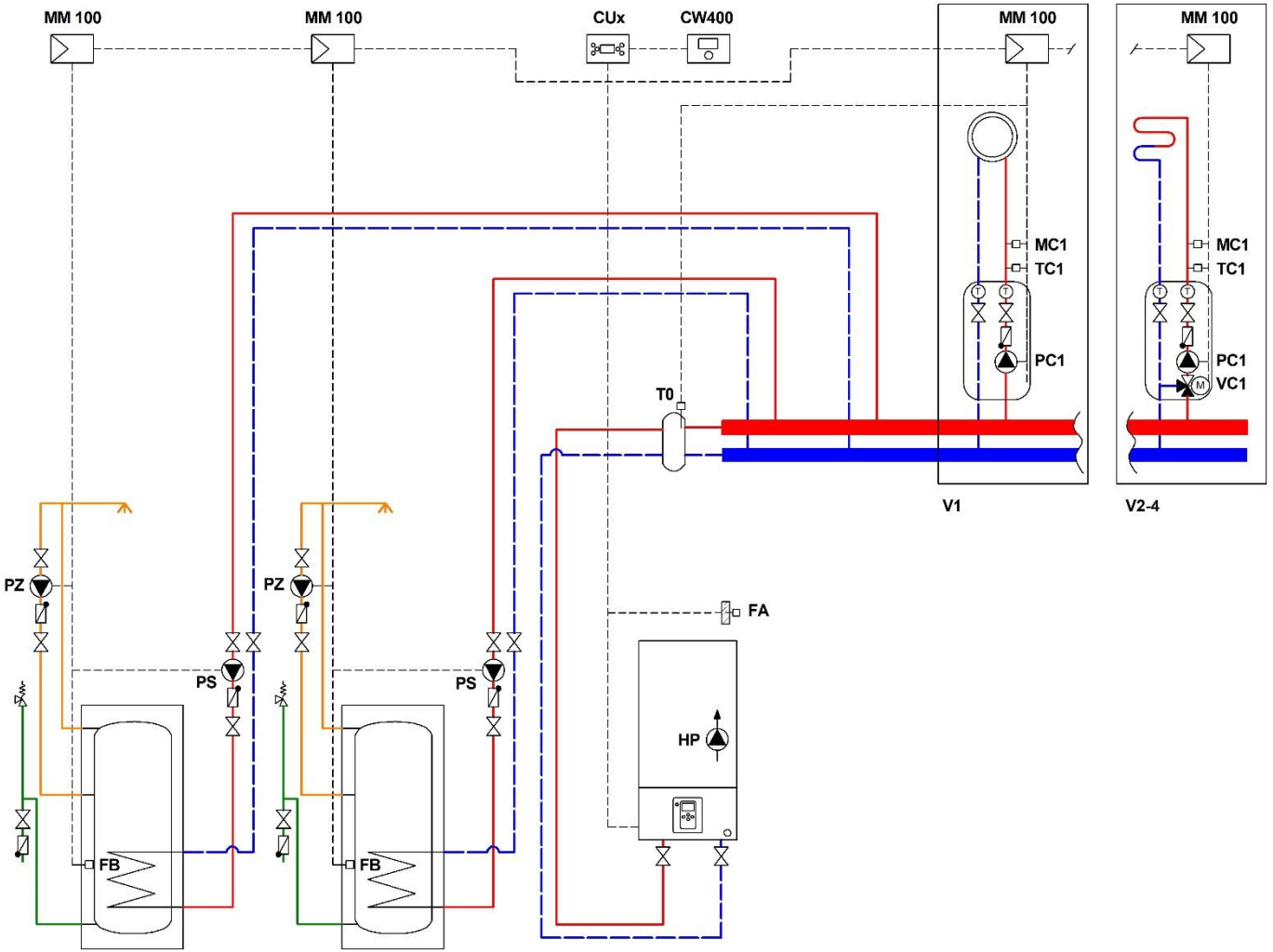

назад к содержанию

TT/SRF1-SU | 22/07/2021 | © Bosch Thermotechnik GmbH 2021. All rights reserved, also regarding any disposal, exploitation, reproduction, editing, distribution, as well as in the event of applications for industrial property rights.

Котёл Condens 2500 W + гидр.разделитель + 4 смесительных контура + 2 ГВС

Система управления EMS

№	Наименование	Кол-во	Артикул
1	Котёл Condens 2500 W – __ кВт	1 шт.	xxxxxxxxxx
2	Погодный регулятор CW400*	1 шт.	7738111077
3	Модуль MM100-C	6 шт.	7738110139
4	ДАТЧИК ТЕМПЕРАТУРЫ NTC RD6.0	1 шт.	7735502290

* Датчик наружной температуры входит в комплект поставки

назад к содержанию

TT/SRF1-SU | 22/07/2021 | © Bosch Thermotechnik GmbH 2021. All rights reserved, also regarding any disposal, exploitation, reproduction, editing, distribution, as well as in the event of applications for industrial property rights.

Котёл Condens 2500 W + прямой контур + нагрев ГВС от солнечного коллектора

Система управления EMS

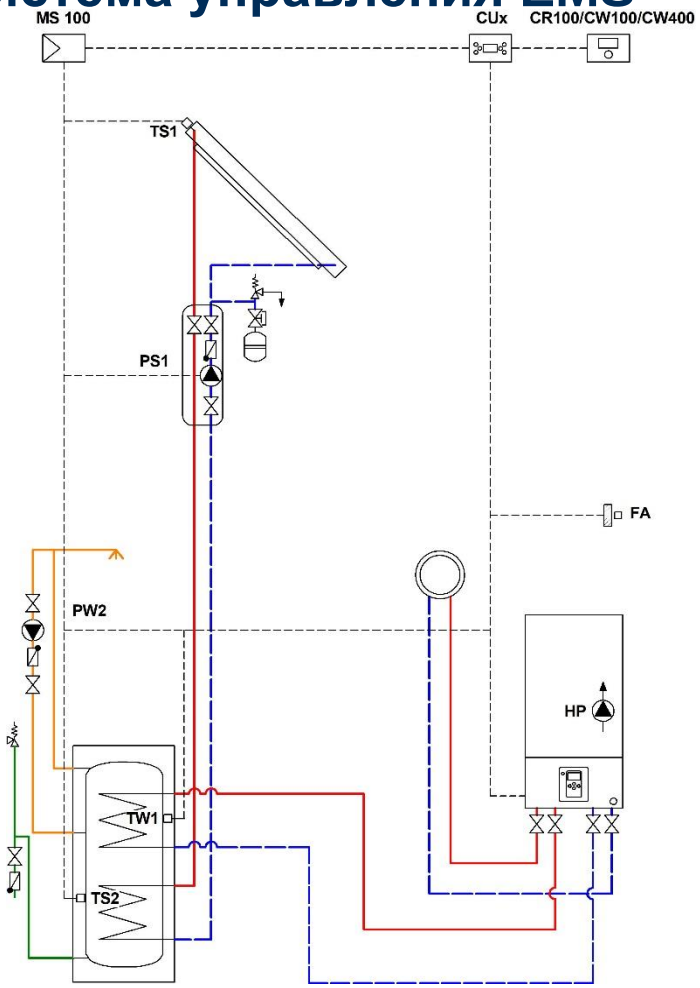

№	Наименование	Кол-во	Артикул
1	Котёл Condens 2500 W – __ кВт	1 шт.	xxxxxxxxxx
2	Регулятор температуры CR100/CW100*/CW400*	1 шт.	7738111059/ 7738111043/ 7738111077
3	Модуль MS100	1 шт.	7738110123
4	ДАТЧИК ТЕМПЕРАТУРЫ NTC RD6.0	1 шт.	7735502290

* Датчик наружной температуры входит в комплект поставки

назад к содержанию

TT/SRF1-SU | 22/07/2021 | © Bosch Thermotechnik GmbH 2021. All rights reserved, also regarding any disposal, exploitation, reproduction, editing, distribution, as well as in the event of applications for industrial property rights.

Котёл Condens 2500 W + гидр.разделитель + смесительный контур + нагрев ГВС от солнечного коллектора

Система управления EMS

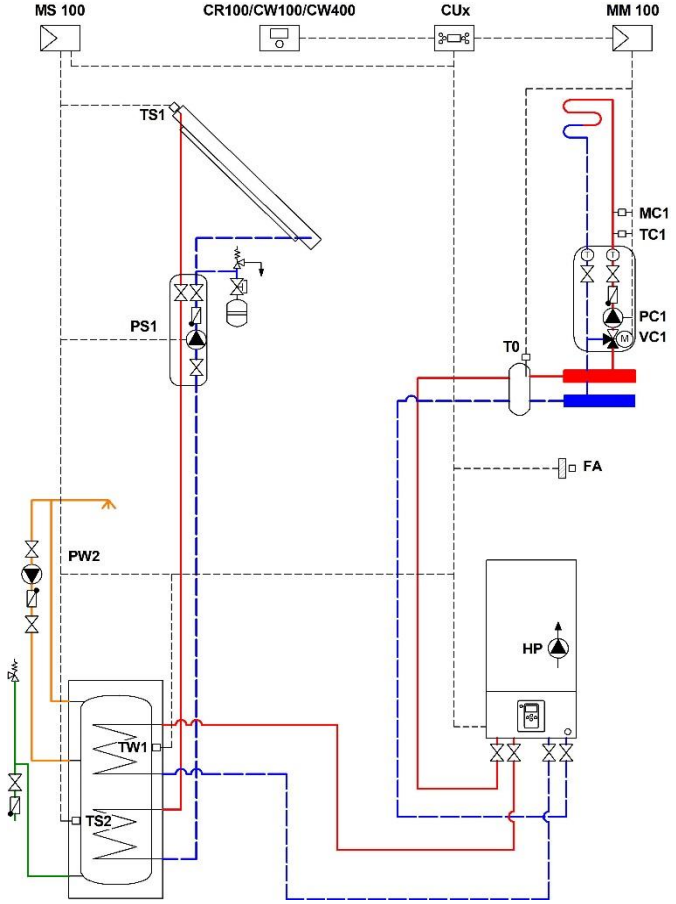

№	Наименование	Кол-во	Артикул
1	Котёл Condens 2500 W – __ кВт	1 шт.	xxxxxxxxxx
2	Регулятор температуры CR100/CW100*/CW400*	1 шт.	7738111059/ 7738111043/ 7738111077
3	Модуль MS100	1 шт.	7738110123
4	Модуль MM100-C	1 шт.	7738110139
5	ДАТЧИК ТЕМПЕРАТУРЫ NTC RD6.0	1 шт.	7735502290
6	ДАТЧИК ТЕМПЕРАТУРЫ NTC RD 6.0 6000 12K (комплект)	1 шт.	7735502289

* Датчик наружной температуры входит в комплект поставки

назад к содержанию

TT/SRF1-SU | 22/07/2021 | © Bosch Thermotechnik GmbH 2021. All rights reserved, also regarding any disposal, exploitation, reproduction, editing, distribution, as well as in the event of applications for industrial property rights.

Котёл Condens 2500 W + гидр.разделитель + 2-4 отопительных контура + нагрев ГВС от солнечного коллектора

Система управления EMS

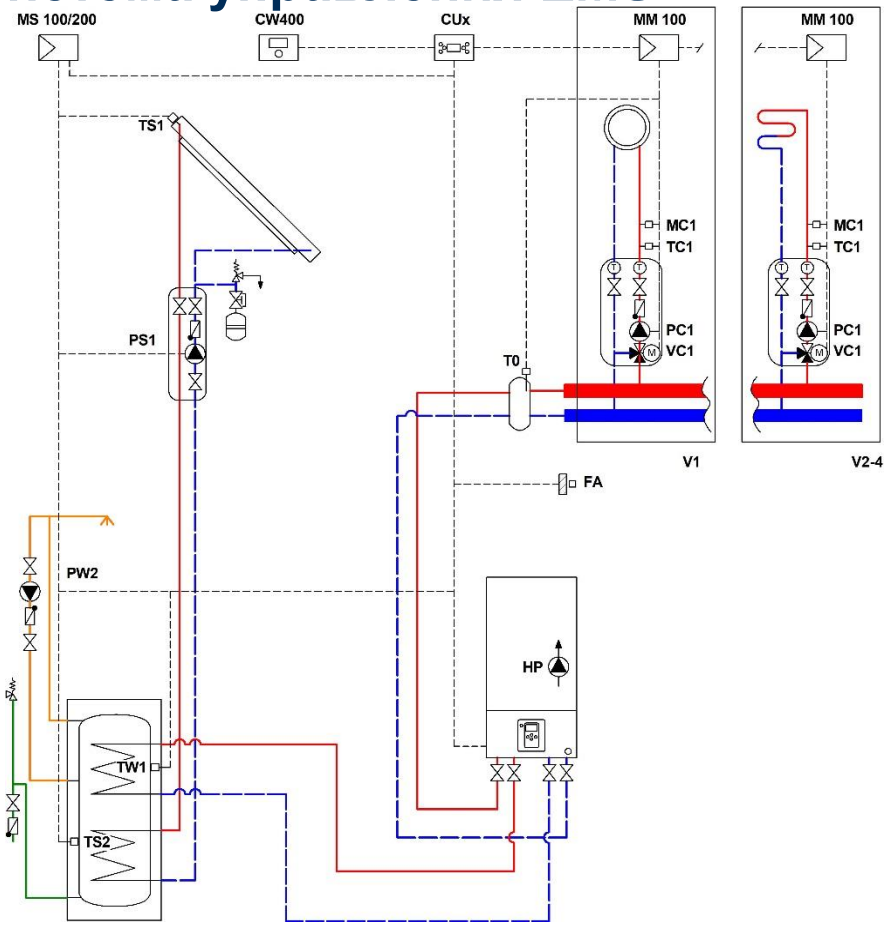

№	Наименование	Кол-во	Артикул
1	Котёл Condens 2500 W – __ кВт	1 шт.	xxxxxxxxxx
2	Погодный регулятор CW400*	1 шт.	7738111077
3	Модуль MS100/ MS200	1 шт.	7738110123/ 7738110125
4	Модуль MM100-C	**по кол-ву отопительных контуров**	7738110139
5	ДАТЧИК ТЕМПЕРАТУРЫ NTC RD6.0	1 шт.	7735502290
6	ДАТЧИК ТЕМПЕРАТУРЫ NTC RD 6.0 6000 12K (комплект)	1 шт.	7735502289

* Датчик наружной температуры входит в комплект поставки

назад к содержанию

TT/SRF1-SU | 22/07/2021 | © Bosch Thermotechnik GmbH 2021. All rights reserved, also regarding any disposal, exploitation, reproduction, editing, distribution, as well as in the event of applications for industrial property rights.

Котёл Condens 2500 W + нагрев ГВС и отопительных контуров от солнечного коллектора

Система управления EMS

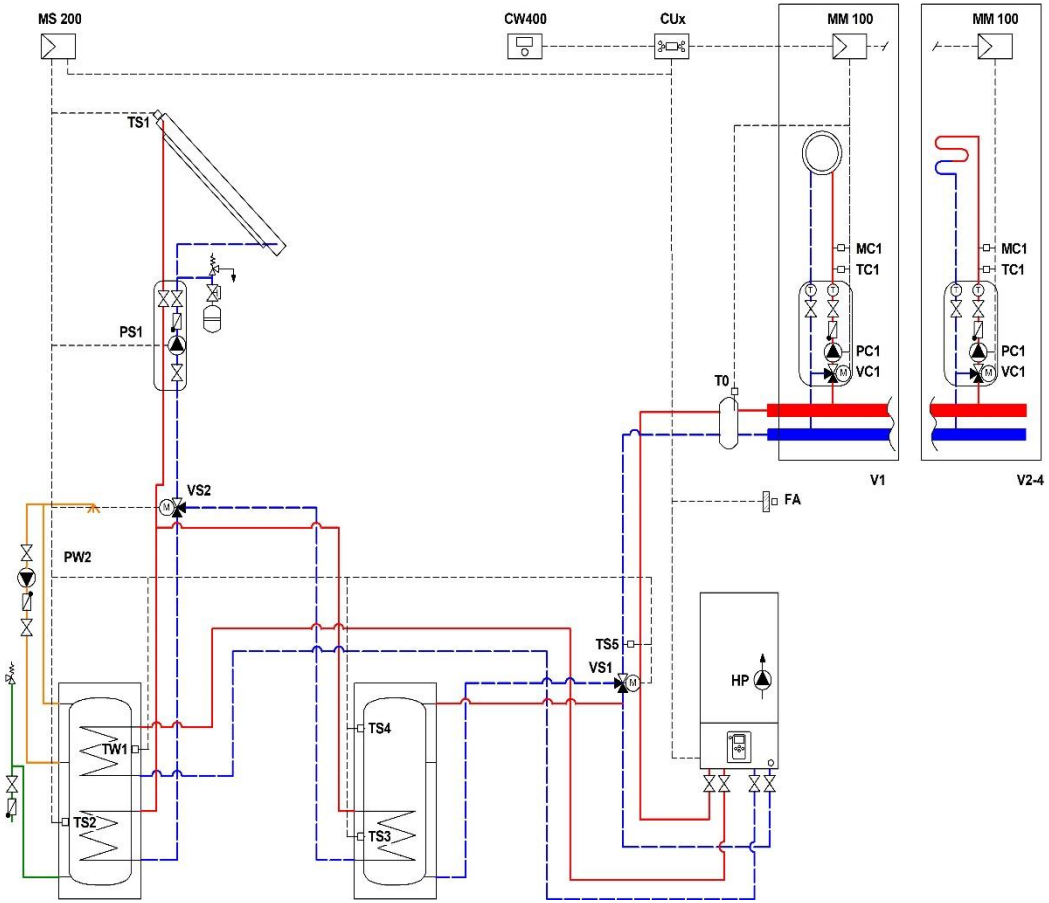

№	Наименование	Кол-во	Артикул
1	Котёл Condens 2500 W – __ кВт	1 шт.	xxxxxxxxxx
2	Погодный регулятор CW400*	1 шт.	7738111077
3	Модуль MS200	1 шт.	7738110125
4	Модуль MM100-C	**по кол-ву отопительных контуров**	7738110139
5	ДАТЧИК ТЕМПЕРАТУРЫ NTC RD6.0	1 шт.	7735502290
6	ДАТЧИК ТЕМПЕРАТУРЫ NTC RD 6.0 6000 12K (комплект)	1 шт.	7735502289

* Датчик наружной температуры входит в комплект поставки

назад к содержанию

TT/SRF1-SU | 22/07/2021 | © Bosch Thermotechnik GmbH 2021. All rights reserved, also regarding any disposal, exploitation, reproduction, editing, distribution, as well as in the event of applications for industrial property rights.