Рекомендации для подбора автоматики к котлам Logamax U052

Buderus

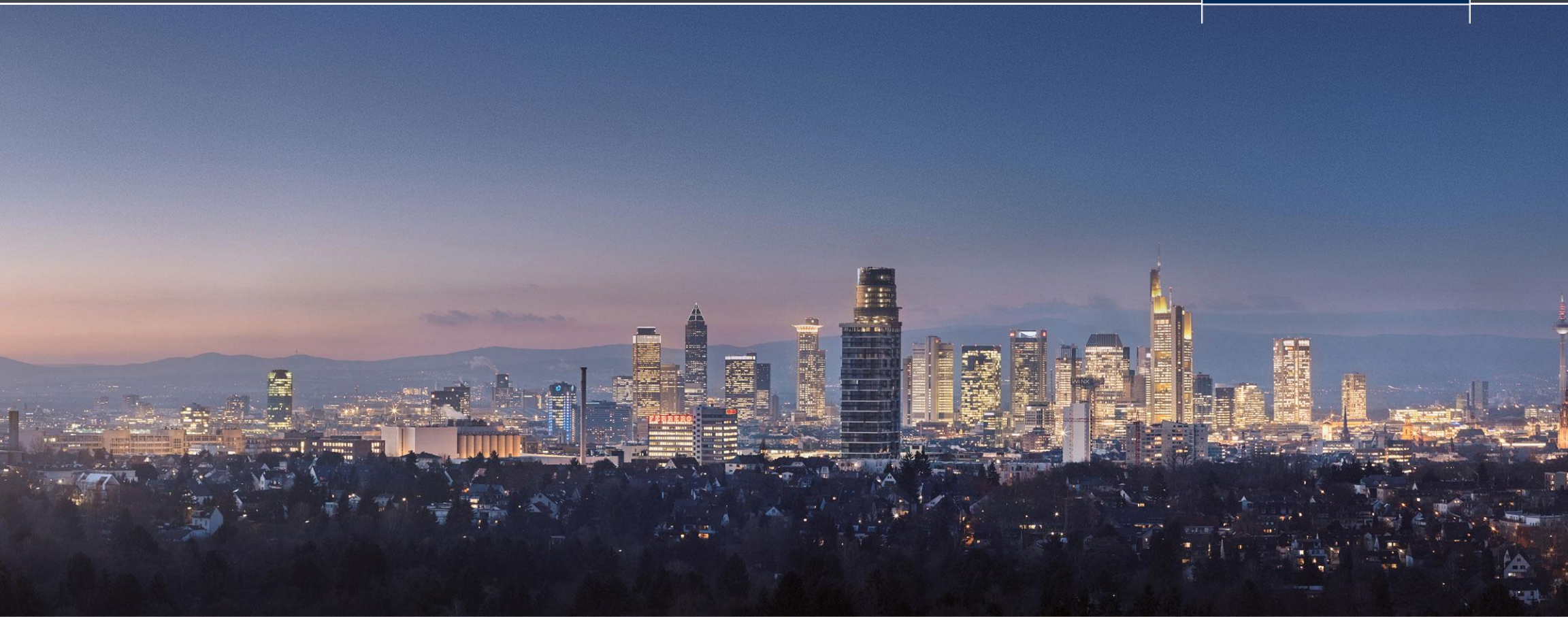

Наименование		Ссылка на страницу
Общие данные	Котёл Buderus Logamax U052	3
	Система управления EMS plus	5
Система управления EMS plus	Котёл + 1 прямой контур + ГВС	9
	Котёл + гидр.разделитель + 1 смесительный контур + ГВС	10
	Котёл + гидр.разделитель + 2 отопительных контура + ГВС	11
	Котёл + гидр.разделитель + 3 отопительных контура + ГВС	12
	Котёл + гидр.разделитель + 4 отопительных контура + ГВС	13
	Котёл + гидр.разделитель + 4 отопительных контура + 2 ГВС	14
	Каскад + гидр.разделитель + 4 отопительных контура + ГВС	16
	Каскад + гидр.разделитель + 4 отопительных контура + 2 ГВС	18

TT/SRF1-SU | 24/08/2020 | © Buderus Otopitelnaja technika o.o.o. 2020. All rights reserved, also regarding any disposal, exploitation, reproduction, editing, distribution, as well as in the event of applications for industrial property rights.

Общие данные

Котёл Buderus Logamax U052

Комплект поставки:

[1] Газовый отопительный котел

[2] Планка для навески

[3] Крышка (с крепежным материалом)

[4] Крепежный материал (винты с принадлежностями)

[5] Комплект печатной документации прибора

[6] Дроссельная заслонка (Ø 80 mm,Ø 83 mm, Ø 97 mm)

Описание

• U052-одноконтурный котел с закрытой камерой сгорания
• U052K-двухконтурный котел с закрытой камерой сгорания
• Представлен модификациями на 24 кВт и 28 кВт
• Битермический теплообменник котла, изготовленный из высококачественной меди
• Широкий диапазон модулирования производительности горелки в интервале от 38 до 100 %
• Расход горячей воды при ΔT=35°C до 12,5 л/мин
• Возможность перенастройки на сжиженный газ
• Комбинируется с системой управления стандарта EMS Plus
• Возможно расширение функциональности за счет применения модулей автоматики:
 - возможность каскадирования
 - подключение модуля Logamatic web KM200 для удаленного управления через Интернет
 - управление 4 отопительными контурами + 2 бака-водонагревателя
 - эксплуатация в погодозависимом режиме, регулирование модулированной горелки по наружной или комнатной температуре

назад к содержанию

TT/SRF1-SU | 24/08/2020 | © Buderus Otopitelnaja technika o.o.o. 2020. All rights reserved, also regarding any disposal, exploitation, reproduction, editing, distribution, as well as in the event of applications for industrial property rights.

Система управления EMS plus

назад к содержанию

TT/SRF1-SU | 24/08/2020 | © Buderus Otopitelnaja technika o.o.o. 2020. All rights reserved, also regarding any disposal, exploitation, reproduction, editing, distribution, as well as in the event of applications for industrial property rights.

Buderus

Общие данные

Пульт управления RC310

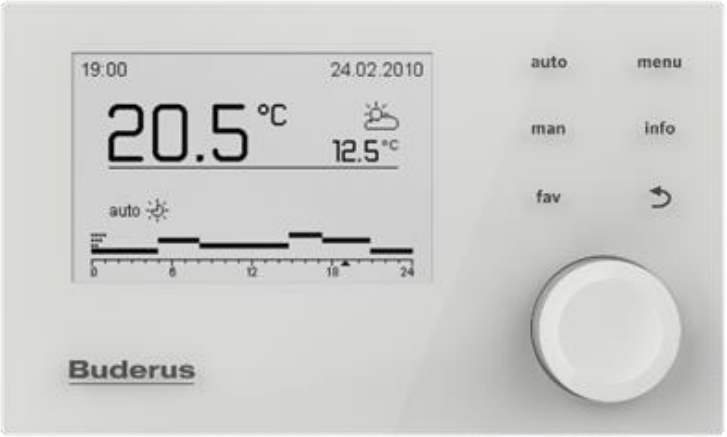

Артикул 7738111127 / 7738111128
(черный / белый)

Комплект поставки:

• Блок управления Logamatic RC310 со встроенным датчиком температуры в помещении
• Настенный кронштейн, монтажные материалы
• Техническая документация
• Датчик уличной температуры

Описание

• Пульт управления для системы регулирования Logamatic EMS plus и всех котлов, оснащенных EMS
• Усовершенствованное сенсорное управление
• Возможность регулирования каскадом в сочетании с модулем MC400
• 2 настраиваемые временные программы для каждого отопительного контура
• Регулирование мощности в зависимости от температуры в помещении или регулирование температуры прямой линии
• Регулирование температуры прямой линии в зависимости от наружной температуры
• Температура подачи до 90°
• Управление отопительным контуром со смесителем или без смесителя (в сочетании с модулем смесителя MM100 на каждый отопительный контур – максимум 4 контура)
• Управление 2-мя баками-водонагревателями горячей воды (требуется отдельный модуль MM100)

назад к содержанию

TT/SRF1-SU | 24/08/2020 | © Buderus Otopitelnaja technika o.o.o. 2020. All rights reserved, also regarding any disposal, exploitation, reproduction, editing, distribution, as well as in the event of applications for industrial property rights.

Общие данные

Дистанционное регулирование температуры

Регулятор	Функционал	Фото	Артикул
RC100	• Дистанционное регулирование температуры • Регулятор, работающий по комнатной температуре для отопительных систем с отопительным контуром без смесителя по одному на каждый отопительный контур (максимум 4) • LCD-дисплей для отображения комнатной температуры **Комплект поставки**: RC100, монтажный комплект, документация		7738111011
RC150	• Управление отопительным контуром без смесителя **(не допускается установка с модулем MM100 в качестве комнатного регулятора)** • Недельная программа с настройкой 6 контрольных точек • 2 свободно регулируемых уровня температуры и фиксированный уровень защиты от замерзания • Регулирование мощности в зависимости от температуры в помещении **Комплект поставки:** RC150, монтажный комплект, документация		7738111021

назад к содержанию

TT/SRF1-SU | 24/08/2020 | © Buderus Otopitelnaja technika o.o.o. 2020. All rights reserved, also regarding any disposal, exploitation, reproduction, editing, distribution, as well as in the event of applications for industrial property rights.

Общие данные

Дистанционное регулирование температуры

Регулятор	Функционал	Фото	Артикул
RC200	• Управление отопительным контуром без смесителя (имеется на котле) или отопительным контуром со смесителем (в сочетании с модулем смесителя MM100) • 1 настраиваемая временная программа • Регулирование мощности в зависимости от температуры в помещении **Комплект поставки:** RC200, цоколь для установки на стену, монтажный комплект, документация		7738110073

назад к содержанию

TT/SRF1-SU | 24/08/2020 | © Buderus Otopitelnaja technika o.o.o. 2020. All rights reserved, also regarding any disposal, exploitation, reproduction, editing, distribution, as well as in the event of applications for industrial property rights.

Общие данные

Модули расширения

Модуль	Функционал	Фото	Артикул
MM100	Смесительный модуль для расширения системы отопления. Управление насосом отопительного контура с или без смесителя. **Комплект поставки:** MM 100, перемычка для подключения к MC1, монтажный комплект датчика подающей линии, пакет с фиксаторами провода		7738110139
MC400	Модуль для каскадов до 4 котлов, возможно использовать до 5 модулей в системе (16 котлов в каскаде). Входные сигналы: EMS 2, 0 - 10 В, вкл / выкл. Выходной сигнал: 0 – 10 В, EMS 2. Интегрированная индикация неисправности, подключение наружного датчика. **Необходимо доукомплектовать датчиком FV/FZ.** **Комплект поставки:** MC 400, крепежные материалы, документация		7738111003
KM200	Для управления и дистанционного контроля отопительной установки через iPhone, iPad или устройства с Android. **Комплект поставки:** KM 200, блок питания (провод 2 м.), провод LAN CAT 5 (длина 2 м.), крепежный материал, документация		8718584845

назад к содержанию

TT/SRF1-SU | 24/08/2020 | © Buderus Otopitelnaja technika o.o.o. 2020. All rights reserved, also regarding any disposal, exploitation, reproduction, editing, distribution, as well as in the event of applications for industrial property rights.

Buderus

Котёл Logamax U052 + 1 прямой контур + ГВС

Система управления EMS plus

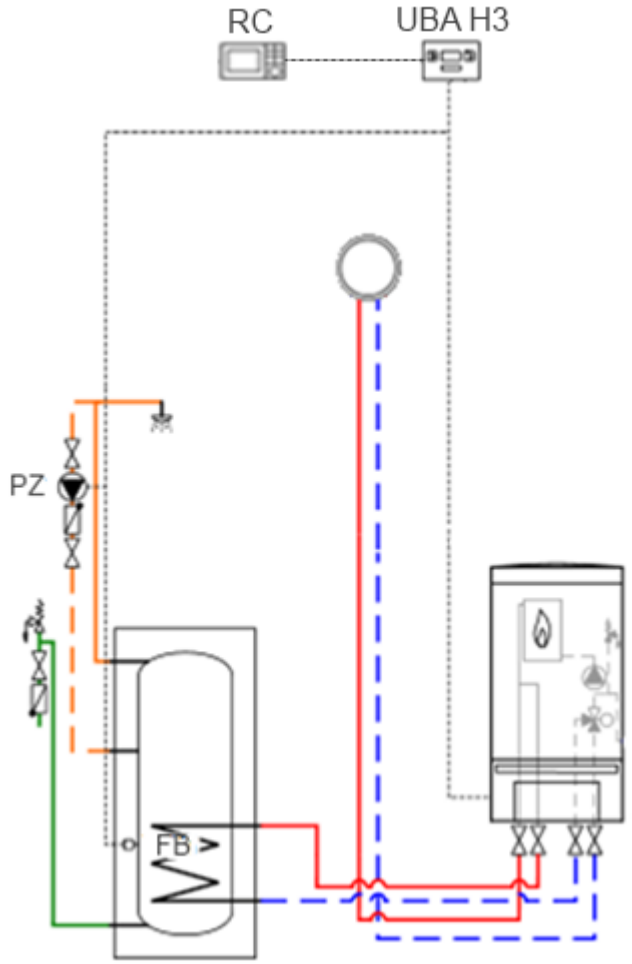

№	Наименование	Кол-во	Артикул
1	Котёл Logamax U052 – __ кВт	1 шт.	xxxxxxxxxx
2	Комплект датчика температуры бака-в/н NTC RD 6,0 10K 3000	1 шт.	7735502288
3	Пульт управления RC100/150/200	1 шт.	xxxxxxxxxx

назад к содержанию

TT/SRF1-SU | 24/08/2020 | © Buderus Otopitelnaja technika o.o.o. 2020. All rights reserved, also regarding any disposal, exploitation, reproduction, editing, distribution, as well as in the event of applications for industrial property rights.

Buderus

Котёл Logamax U052 + гидр.разделитель + 1 смесительный контур + ГВС

Система управления EMS plus

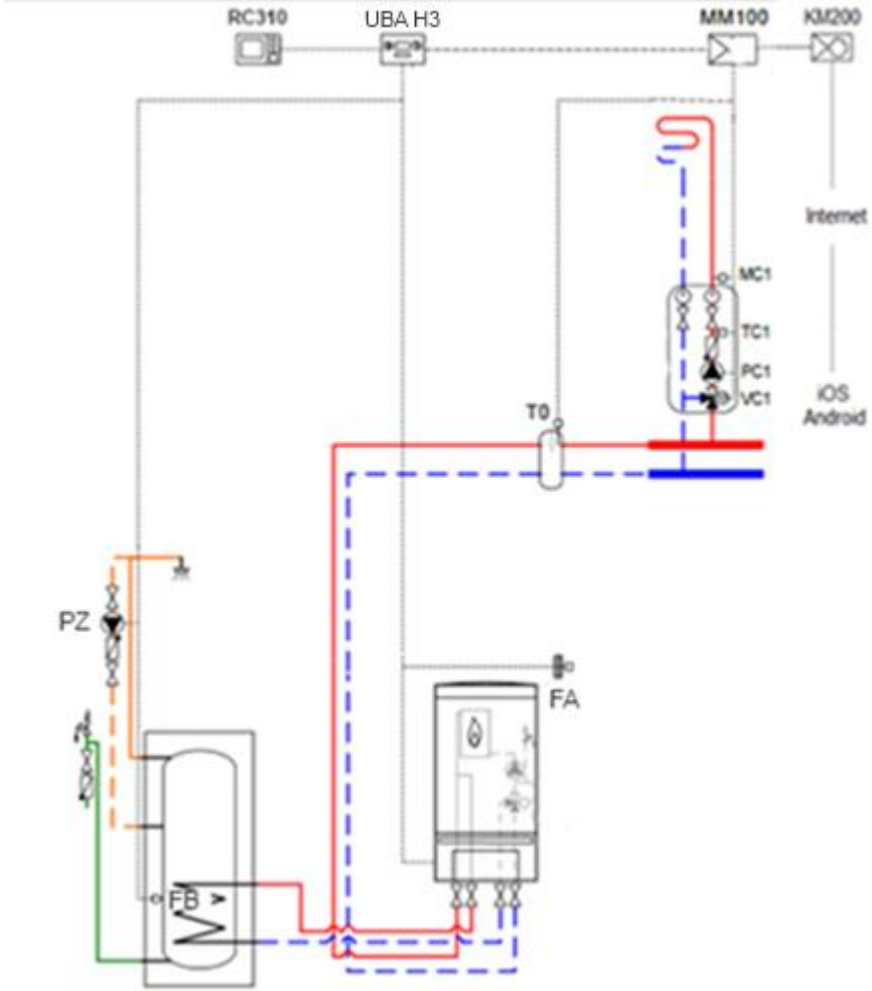

№	Наименование	Кол-во	Артикул
1	Котёл Logamax U052 – __ кВт	1 шт.	xxxxxxxxxx
2	Пульт управления RC310*	1 шт.	7738111127
3	Модуль MM100-C	1 шт.	7738110139
4	Комплект датчика FV/FZ	1 шт.	05991376
5	Модуль Logamatic web KM200	1 шт.	8718584845
6	Комплект датчика температуры бака-в/н NTC RD 6,0 10K 3000	1 шт.	7735502288

* Датчик уличной температуры FA входит в комплект поставки RC310

назад к содержанию

TT/SRF1-SU | 24/08/2020 | © Buderus Otopitelnaja technika o.o.o. 2020. All rights reserved, also regarding any disposal, exploitation, reproduction, editing, distribution, as well as in the event of applications for industrial property rights.

Buderus

Котёл Logamax U052 + гидр.разделитель + 2 отопительных контура + ГВС

Система управления EMS plus

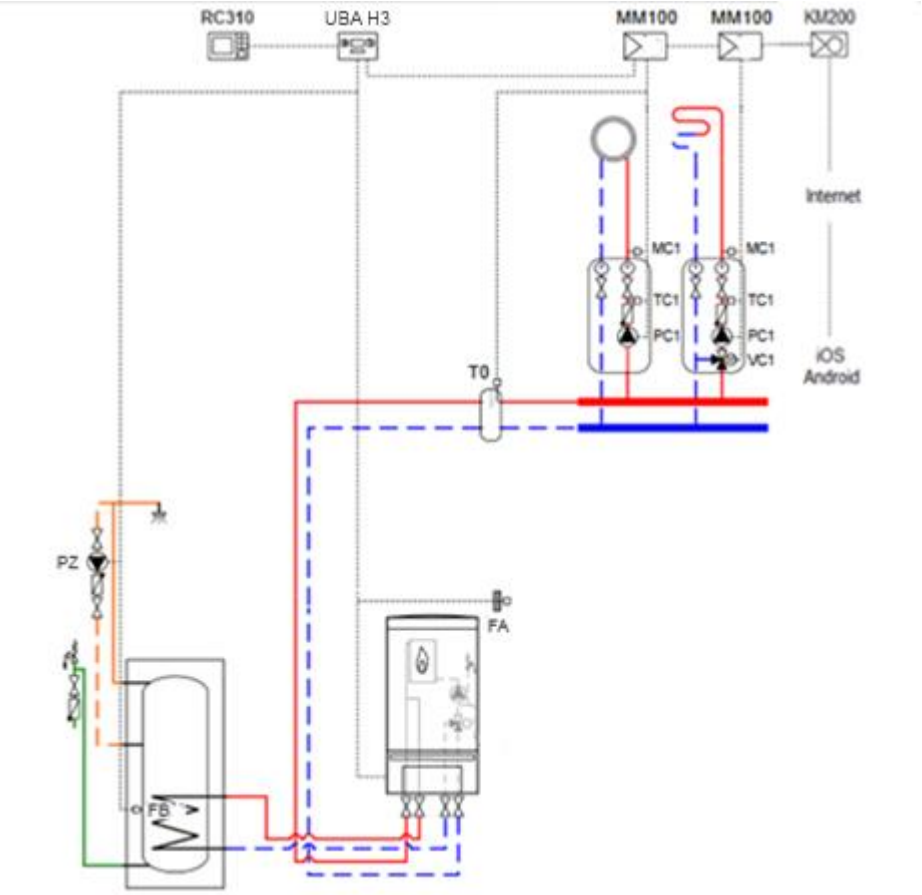

№	Наименование	Кол-во	Артикул
1	Котёл Logamax U052 – __ кВт	1 шт.	xxxxxxxxxx
2	Пульт управления RC310*	1 шт.	7738111127
3	Модуль MM100-C	2 шт.	7738110139
4	Комплект датчика FV/FZ	1 шт.	05991376
5	Модуль Logamatic web KM200	1 шт.	8718584845
6	Комплект датчика температуры бака-в/н NTC RD 6,0 10K 3000	1 шт.	7735502288

* Датчик уличной температуры FA входит в комплект поставки RC310

назад к содержанию

TT/SRF1-SU | 24/08/2020 | © Buderus Otopitelnaja technika o.o.o. 2020. All rights reserved, also regarding any disposal, exploitation, reproduction, editing, distribution, as well as in the event of applications for industrial property rights.

Buderus

Котёл Logamax U052 + гидр.разделитель + 3 отопительных контура + ГВС

Система управления EMS plus

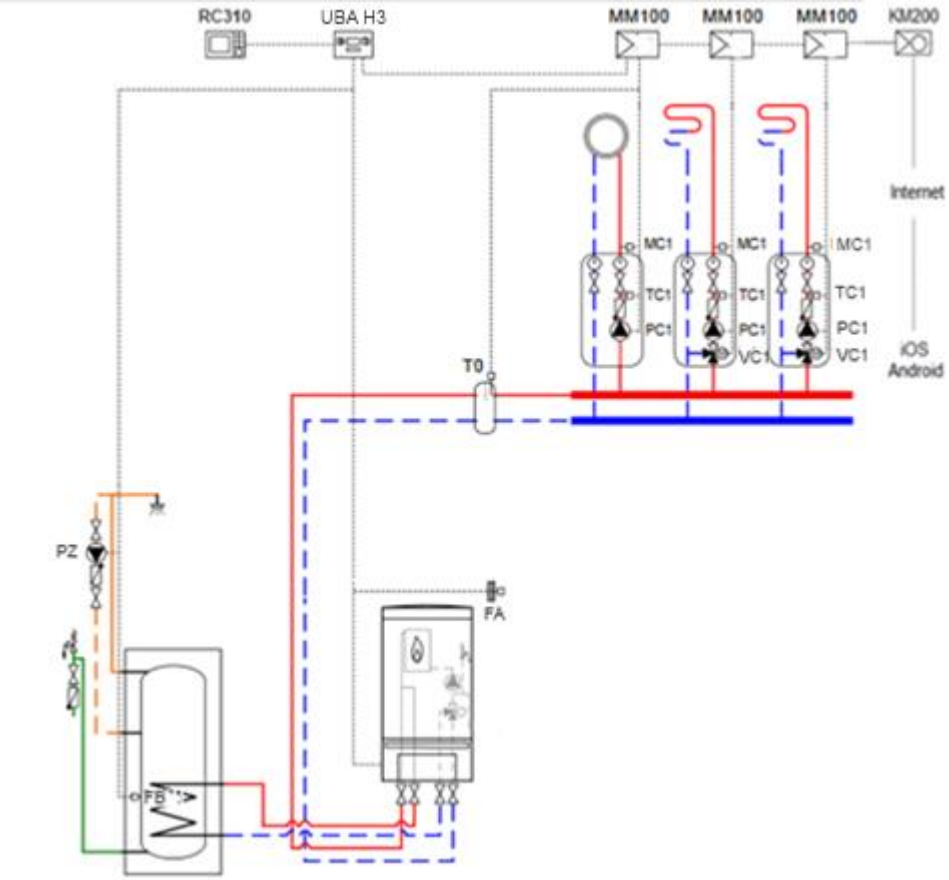

№	Наименование	Кол-во	Артикул
1	Котёл Logamax U052 – __ кВт	1 шт.	xxxxxxxxxx
2	Пульт управления RC310*	1 шт.	7738111127
3	Модуль MM100-C	3 шт.	7738110139
4	Комплект датчика FV/FZ	1 шт.	05991376
5	Модуль Logamatic web KM200	1 шт.	8718584845
6	Комплект датчика температуры бака-в/н NTC RD 6,0 10K 3000	1 шт.	7735502288

* Датчик уличной температуры FA входит в комплект поставки RC310

назад к содержанию

TT/SRF1-SU | 24/08/2020 | © Buderus Otopitelnaja technika o.o.o. 2020. All rights reserved, also regarding any disposal, exploitation, reproduction, editing, distribution, as well as in the event of applications for industrial property rights.

Buderus

Котёл Logamax U052 + гидр.разделитель + 4 отопительных контура + ГВС

Система управления EMS plus

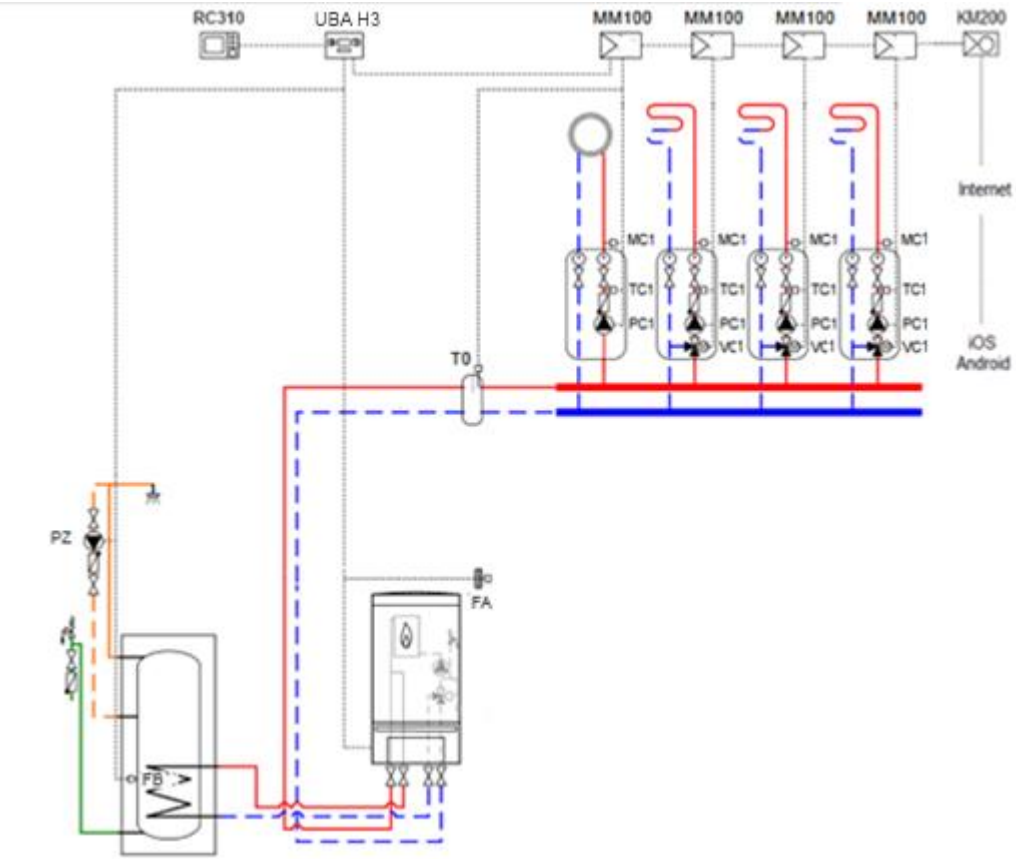

№	Наименование	Кол-во	Артикул
1	Котёл Logamax U052 – __ кВт	1 шт.	xxxxxxxxxx
2	Пульт управления RC310*	1 шт.	7738111127
3	Модуль MM100-C	4 шт.	7738110139
4	Комплект датчика FV/FZ	1 шт.	05991376
5	Модуль Logamatic web KM200	1 шт.	8718584845
6	Комплект датчика температуры бака-в/н NTC RD 6,0 10K 3000	1 шт.	7735502288

* Датчик уличной температуры FA входит в комплект поставки RC310

назад к содержанию

TT/SRF1-SU | 24/08/2020 | © Buderus Otopitelnaja technika o.o.o. 2020. All rights reserved, also regarding any disposal, exploitation, reproduction, editing, distribution, as well as in the event of applications for industrial property rights.

Buderus

Котёл Logamax U052 + гидр.разделитель + 4 отопительных контура + 2 ГВС

Система управления EMS plus

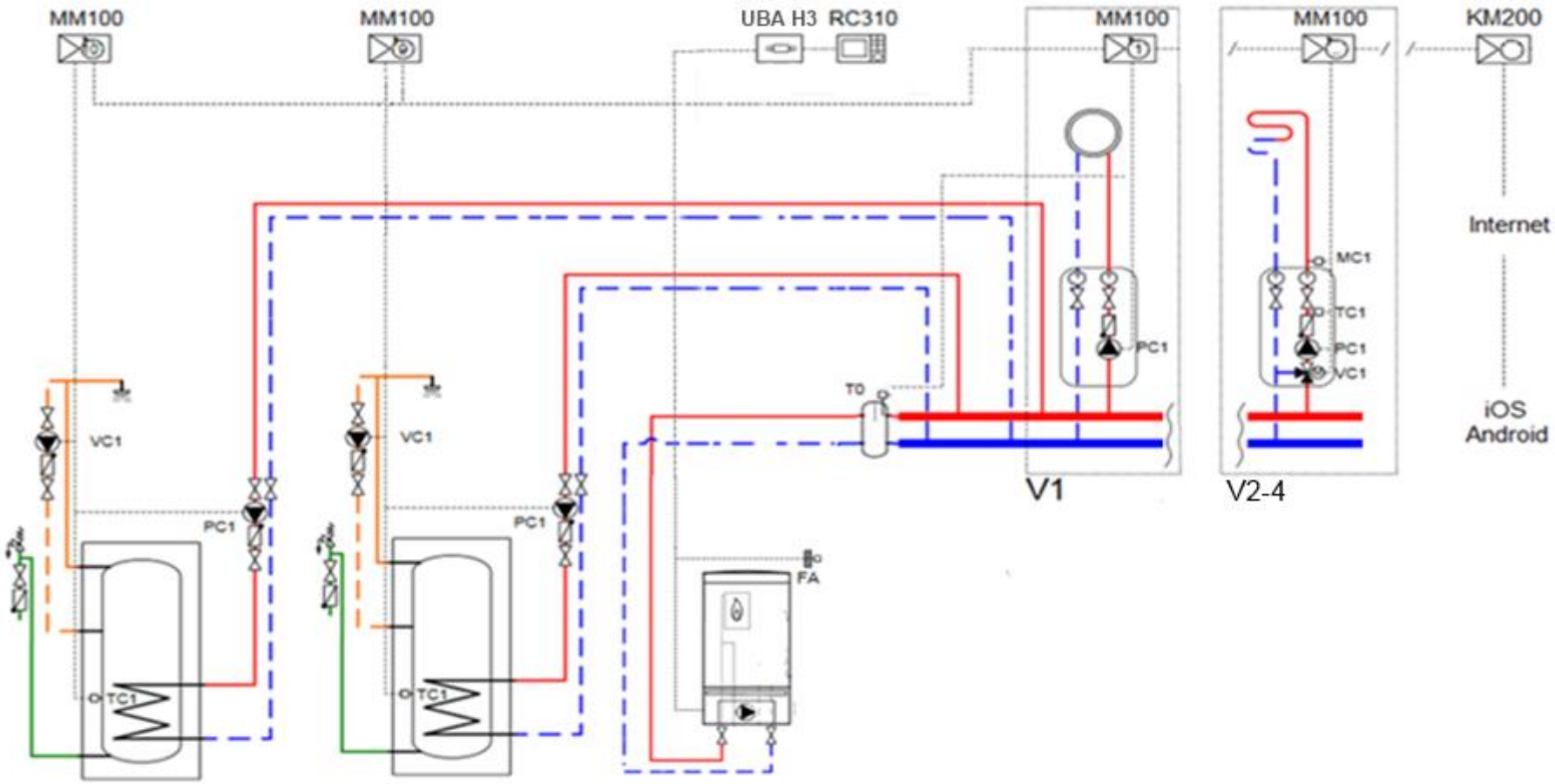

назад к содержанию

TT/SRF1-SU | 24/08/2020 | © Buderus Otopitelnaja technika o.o.o. 2020. All rights reserved, also regarding any disposal, exploitation, reproduction, editing, distribution, as well as in the event of applications for industrial property rights.

Buderus

Котёл Logamax U052 + гидр.разделитель + 4 отопительных контура + 2 ГВС

Система управления EMS plus

№	Наименование	Кол-во	Артикул
1	Котёл Logamax U052 – __ кВт	1 шт.	xxxxxxxxxx
2	Пульт управления RC310*	1 шт.	7738111127
3	Модуль MM100-C	6 шт.	7738110139
4	Модуль Logamatic web KM200	1 шт.	8718584845
5	Комплект датчика FV/FZ	1 шт.	05991376

* Датчик уличной температуры FA входит в комплект поставки RC310

назад к содержанию

TT/SRF1-SU | 24/08/2020 | © Buderus Otopitelnaja technika o.o.o. 2020. All rights reserved, also regarding any disposal, exploitation, reproduction, editing, distribution, as well as in the event of applications for industrial property rights.

Buderus

Каскад Logamax U052 + гидр.разделитель + 4 отопительных контура + ГВС

Система управления EMS plus

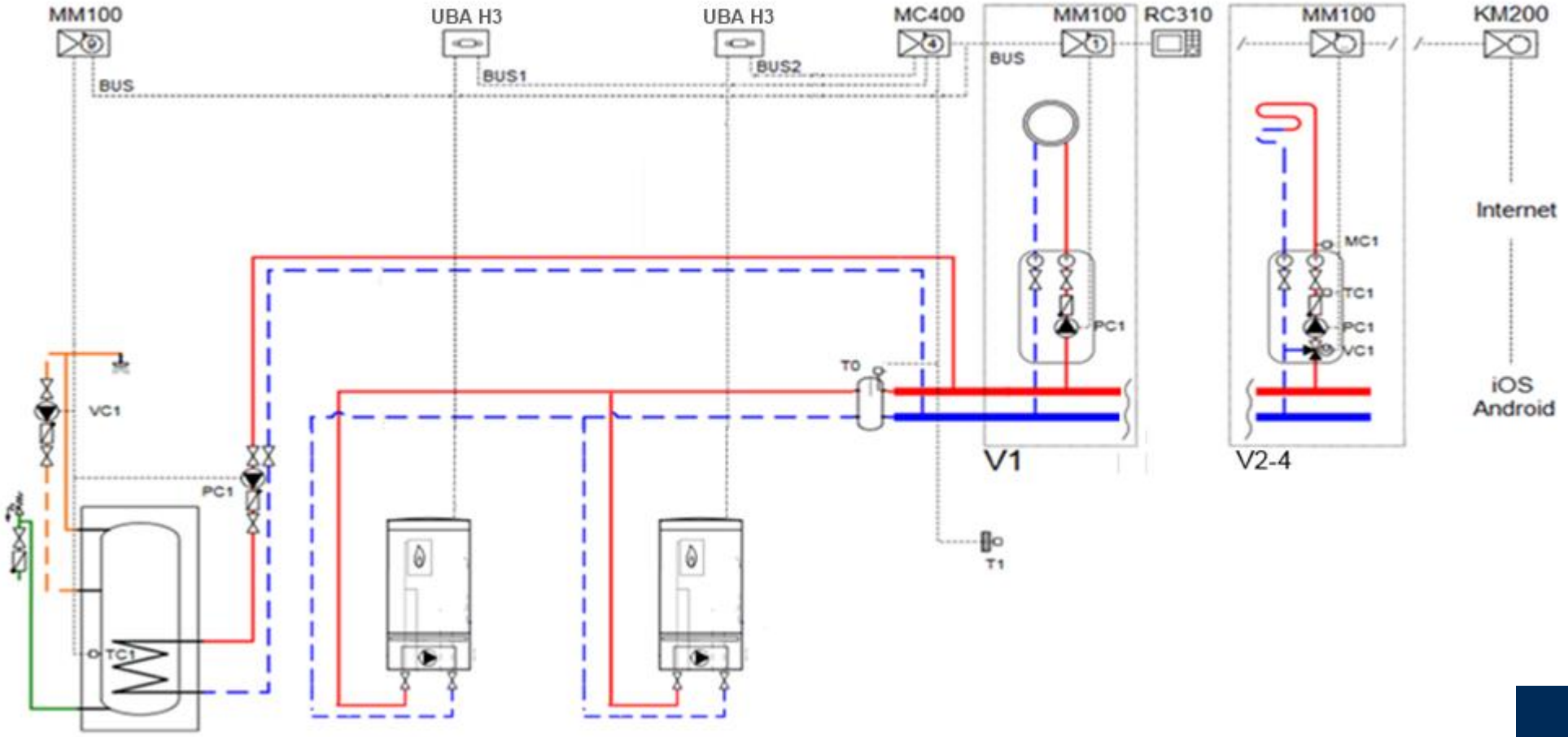

назад к содержанию

TT/SRF1-SU | 24/08/2020 | © Buderus Otopitelnaja technika o.o.o. 2020. All rights reserved, also regarding any disposal, exploitation, reproduction, editing, distribution, as well as in the event of applications for industrial property rights.

Buderus

Каскад Logamax U052 + гидр.разделитель + 4 отопительных контура + ГВС

Система управления EMS plus

№	Наименование	Кол-во	Артикул
1	Котёл Logamax U052 – __ кВт	2 шт.	xxxxxxxxxx
2	Пульт управления RC310*	1 шт.	7738111127
3	Модуль MM100-C	5 шт.	7738110139
4	Модуль MC400	1 шт.	7738111003
5	Комплект датчика FV/FZ	1 шт.	05991376
6	Модуль Logamatic web KM200	1 шт.	8718584845

* Датчик уличной температуры FA входит в комплект поставки RC310

назад к содержанию

TT/SRF1-SU | 24/08/2020 | © Buderus Otopitelnaja technika o.o.o. 2020. All rights reserved, also regarding any disposal, exploitation, reproduction, editing, distribution, as well as in the event of applications for industrial property rights.

Buderus

Каскад Logamax U052 + гидр.разделитель + 4 отопительных контура + 2 ГВС

Система управления EMS plus

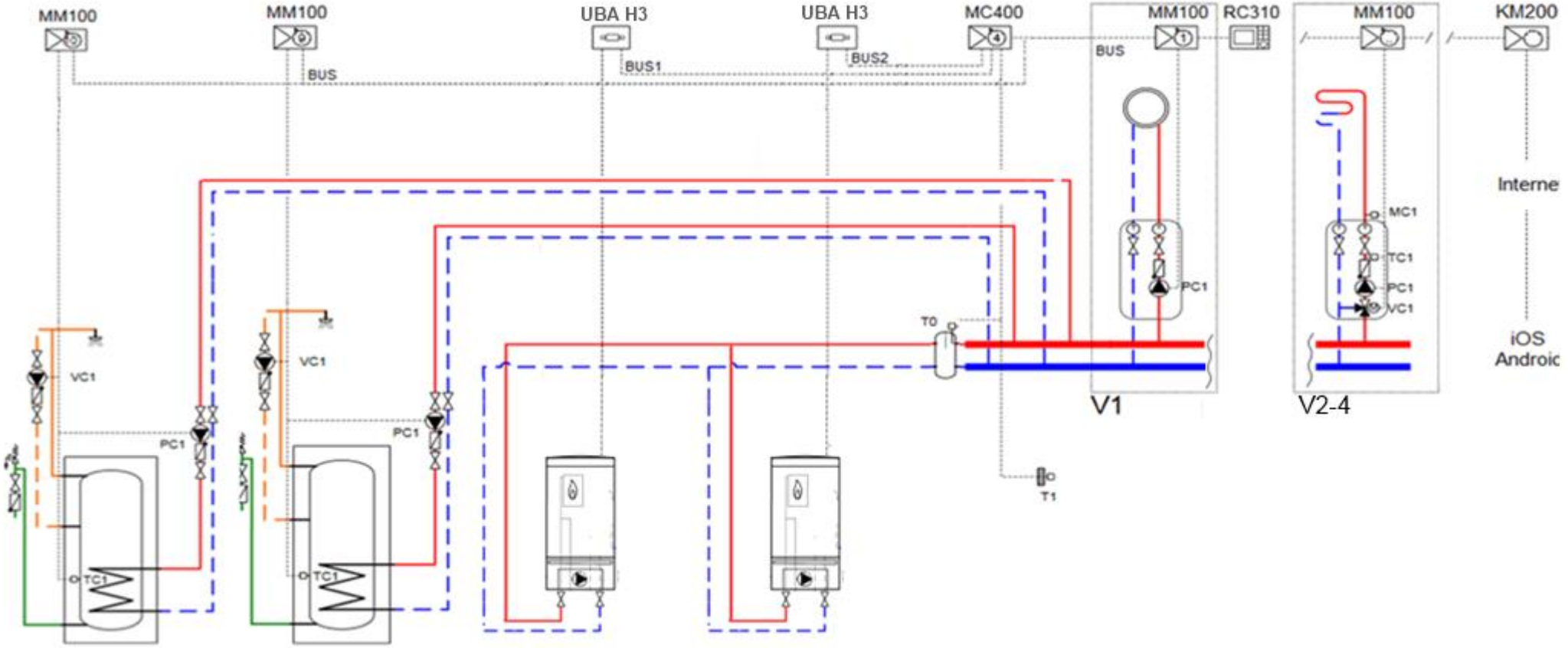

назад к содержанию

TT/SRF1-SU | 24/08/2020 | © Buderus Otopitelnaja technika o.o.o. 2020. All rights reserved, also regarding any disposal, exploitation, reproduction, editing, distribution, as well as in the event of applications for industrial property rights.

Buderus

Каскад Logamax U052 + гидр.разделитель + 4 отопительных контура + 2 ГВС

Система управления EMS plus

№	Наименование	Кол-во	Артикул
1	Котёл Logamax U052 – __ кВт	2 шт.	xxxxxxxxxx
2	Пульт управления RC310*	1 шт.	7738111127
3	Модуль MM100-C	6 шт.	7738110139
4	Модуль MC400	1 шт.	7738111003
5	Комплект датчика FV/FZ	1 шт.	05991376
6	Модуль Logamatic web KM200	1 шт.	8718584845

* Датчик уличной температуры FA входит в комплект поставки RC310

назад к содержанию

TT/SRF1-SU | 24/08/2020 | © Buderus Otopitelnaja technika o.o.o. 2020. All rights reserved, also regarding any disposal, exploitation, reproduction, editing, distribution, as well as in the event of applications for industrial property rights.

Buderus