Рекомендации для подбора автоматики к котлам Logamax plus U072

Buderus

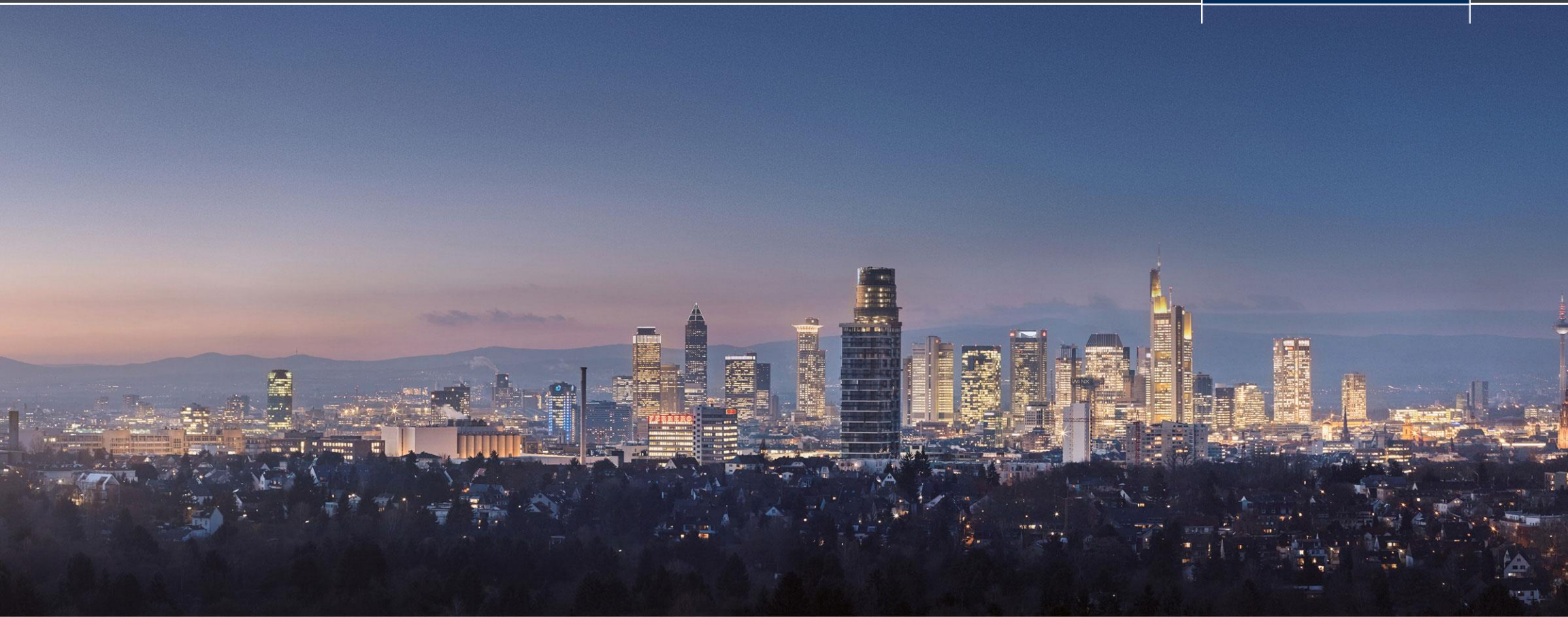

Общие данные

Котёл Buderus Logamax U072

Комплект поставки:

[1] Настенный газовый котёл

[2] Крепёжный материал

[3] Комплект документации

Описание

• U072-12K/18K/24K/28K/35K – двухконтурные котлы с закрытой камерой сгорания для отопления и приготовления горячей воды, работающие по проточному принципу
• U072-18/24/28/35 - котлы с закрытой камерой сгорания для отопления и приготовления горячей воды с насосом отопительного контура и 3-ходовым клапаном для подключения бойлера косвенного нагрева
• Низкий уровень шума < 38 dBA
• Возможно подключение комнатного термостата, либо регулятора с управлением по протоколу OpenTherm
• Возможность перехода на работу на сжиженном газе
• Модулируемый вентилятор с автоматическим регулированием числа оборотов
• Медный теплообменник, не содержащий сплавов олова/свинца со сроком службы 15 лет
• LCD-дисплей с индикацией рабочих параметров, со стандартными кодами ошибок
• Ограничитель температуры, защищающий теплообменник от перегрева
• Ионизационный электрод контроля пламени
• Датчик герметичности газовой арматуры
• Встроенный трехступенчатый циркуляционный насос

TT/SRF1-SU | 24/08/2020 | © Buderus Otopitelnaja technika o.o.o. 2020. All rights reserved, also regarding any disposal, exploitation, reproduction, editing, distribution, as well as in the event of applications for industrial property rights.

Общие данные

Комнатный термостат Buderus

Артикул T6360A1186

Комплект поставки:
- Комнатный термостат
- Крепёжный материал
- Техническая документация

Описание

• Предназначен для автоматического (ВКЛ/ВЫКЛ) управления газовыми котлами, циркуляционными насосами и зонными клапанами в системах отопления, охлаждения или отопления/охлаждения

• Чувствительный элемент в виде сдвоенной мембраны обеспечивает точное регулирование температуры для всех нагрузок и применений

• Диапазон регулирования 10-30 °C

• Электрические параметры: 230 В, до 10 А (резистивная нагрузка) или 3 А (индуктивная нагрузка)

• Дифференциал 1°

• Монтируется непосредственно на стене или в распределительной коробке

Размеры В / Ш / Г: 83 мм / 83 мм / 40 мм

TT/SRF1-SU | 24/08/2020 | © Buderus Otopitelnaja technika o.o.o. 2020. All rights reserved, also regarding any disposal, exploitation, reproduction, editing, distribution, as well as in the event of applications for industrial property rights.

Общие данные

Пульт управления RC100 (EMS&OT)

Артикул 7738111011

Комплект поставки:
- Пульт управления
- Крепёжный материал
- Техническая документация

Описание

- Регулятор температуры для 1-го отопительного контура без смесителя
- Модуляция температуры подающей линии
- Интегрированный датчик температуры
- Отображение комнатной температуры
- Отображение кодов ошибок
- Электропитание 8 ... 16 В = (2-проводная шина / EMS plus и OpenTherm)
- Монтаж на стене
- Размеры В / Ш / Г: 80 мм / 80 мм / 23 мм

TT/SRF1-SU | 24/08/2020 | © Buderus Otopitelnaja technika o.o.o. 2020. All rights reserved, also regarding any disposal, exploitation, reproduction, editing, distribution, as well as in the event of applications for industrial property rights.

Общие данные

Пульт управления RC150 (EMS&OT)

Артикул 7738111021

Комплект поставки:
- Пульт управления
- Крепёжный материал
- Техническая документация

Описание
- Регулятор температуры для 1-го отопительного контура без смесителя
- Модуляция температуры подающей линии
- Интегрированный датчик температуры
- Отображение комнатной температуры
- Недельная программа с настройкой 6 контрольных точек
- 2 свободно регулируемых уровня температуры и фиксированный уровень защиты от замерзания
- ГВС постоянно или в зависимости от временной отопительной программы
- Автоматическое переключение режимов зима/лето
- Программа «Отпуск» со свободно переключаемой температурой и легким управлением
- Функция «info» для системной информации
- Отображение интервалов технического обслуживания
- Отображение кодов и истории ошибок
- Электропитание 8 ... 16 В = (2-проводная шина / EMS plus и OpenTherm)
- Монтаж на стене
- Размеры В / Ш / Г: 94 мм / 94 мм / 36 мм

TT/SRF1-SU | 24/08/2020 | © Buderus Otopitelnaja technika o.o.o. 2020. All rights reserved, also regarding any disposal, exploitation, reproduction, editing, distribution, as well as in the event of applications for industrial property rights.

Общие данные

Термостат ZONT BT.2

Артикул ML00003983

Комплект поставки:

• Термостат ZONT BT.2 со встроенным АКБ резервного питания
• Блок питания 24В
• GSM – антенна
• Клеммники
• Проводной термодатчик
• SIM – карта
• Карта владельца

Описание

Термостат имеет встроенный GSM модем. Управление котлом возможно с любого телефона, планшета или ПК, через бесплатные приложения для телефона или личный кабинет на сайте

Контроль состояния и управление работой котла через веб-сервис и мобильное приложение ZONT

• отображение текущего состояния котла
• отображение текущей температуры помещения
• выбор предустановленных режимов для поддержания заданной температуры (воздуха или теплоносителя)
• мониторинг температур (воздуха, теплоносителя, ГВС)
• программирование работы котла по недельному расписанию
• контроль состояния дополнительных датчиков (протечки, утечки газа, охранных)

Оповещение владельца котла

• при отклонении текущей температуры от заданных пороговых значений
• при аварии котла и неисправности котла
• при неисправности подключенных датчиков температуры
• при пропадании и при восстановлении основного напряжения питания
• при срабатывании дополнительных охранных датчиков (функция «Охранная сигнализация»)

TT/SRF1-SU | 24/08/2020 | © Buderus Otopitelnaja technika o.o.o. 2020. All rights reserved, also regarding any disposal, exploitation, reproduction, editing, distribution, as well as in the event of applications for industrial property rights.

Котёл Logamax U072

Гидравлическая схема - двухконтурный котел

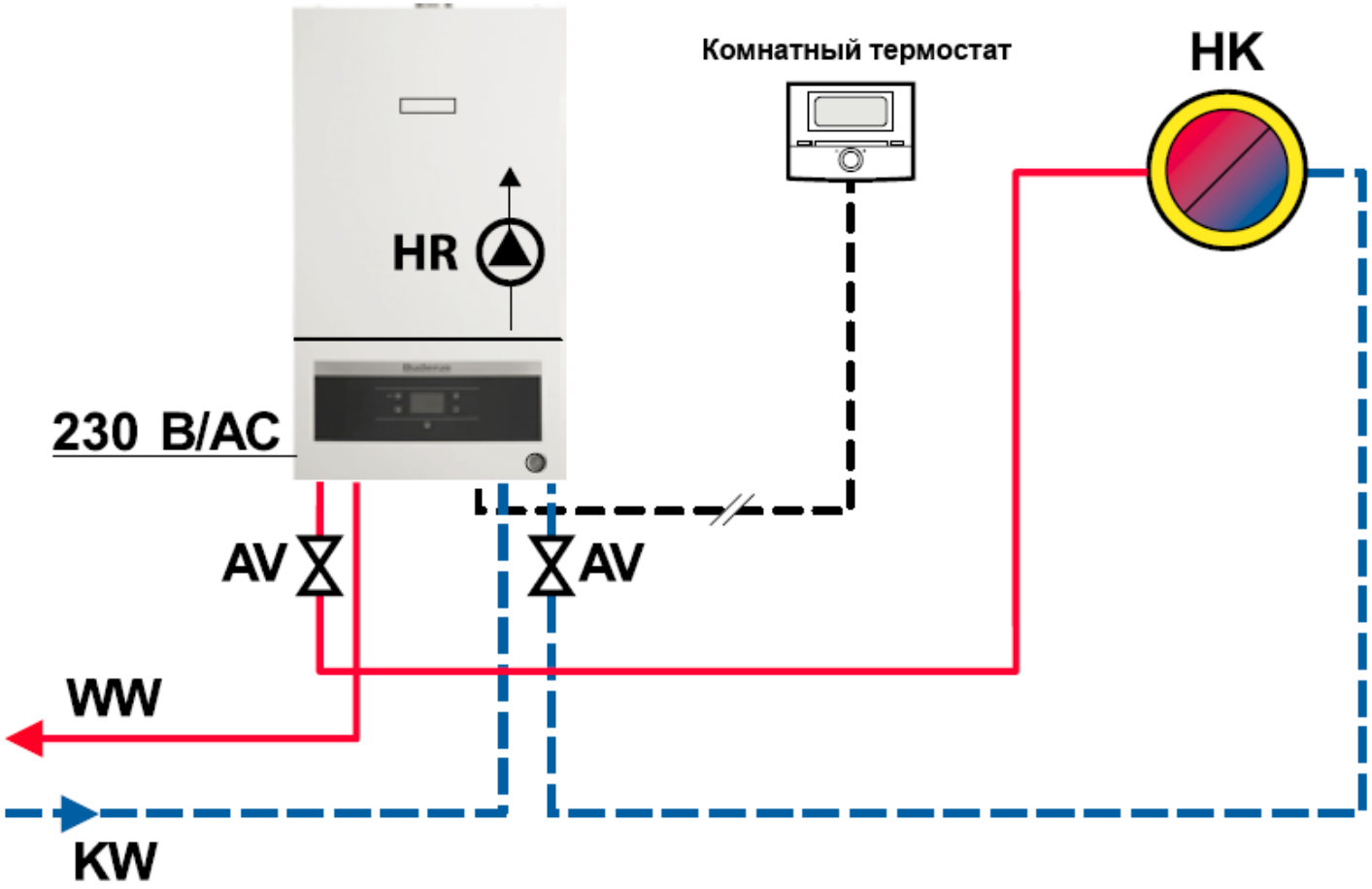

AV – запорная арматура

WW – горячая вода

KW – холодная вода

HK – отопительный контур

HR – циркуляционный насос

TT/SRF1-SU | 24/08/2020 | © Buderus Otopitelnaja technika o.o.o. 2020. All rights reserved, also regarding any disposal, exploitation, reproduction, editing, distribution, as well as in the event of applications for industrial property rights.

Котёл Logamax U072

Гидравлическая схема - одноконтурный котел

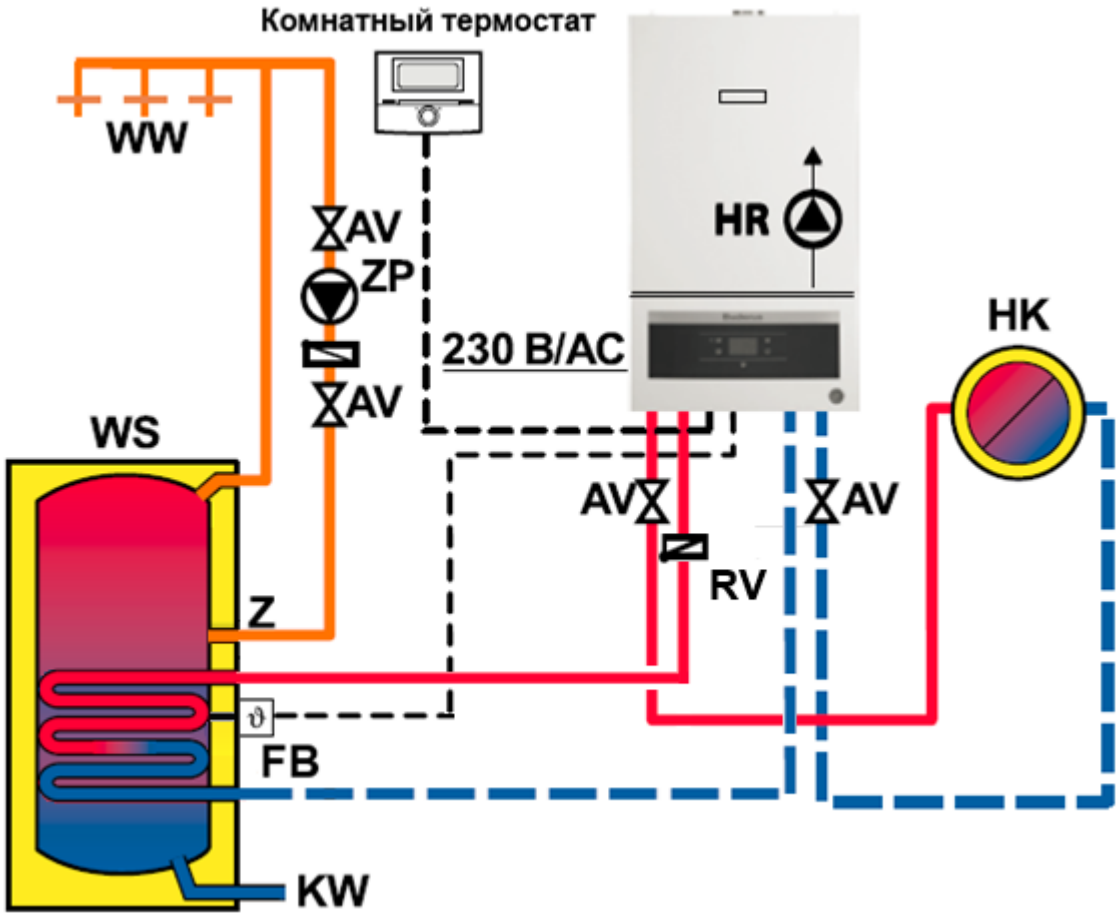

AV – запорная арматура
WW – горячая вода
KW – холодная вода
HK – отопительный контур
HR – циркуляционный насос
ZP – циркуляционный насос ГВС
WS – бак-водонагреватель
Z – подключение циркуляции ГВС
RV – обратный клапан
FB – датчик температуры бака-водонагревателя:
Комплект датчика температуры бака-в/н NTC RD 6,0 10K 3000, арт. 7735502288
или
Датчик температуры бака-в/н NTC RD 6,0 10K 3000, арт. 8735100809

TT/SRF1-SU | 24/08/2020 | © Buderus Otopitelnaja technika o.o.o. 2020. All rights reserved, also regarding any disposal, exploitation, reproduction, editing, distribution, as well as in the event of applications for industrial property rights.