BDR THERMEA GROUP

BAXI

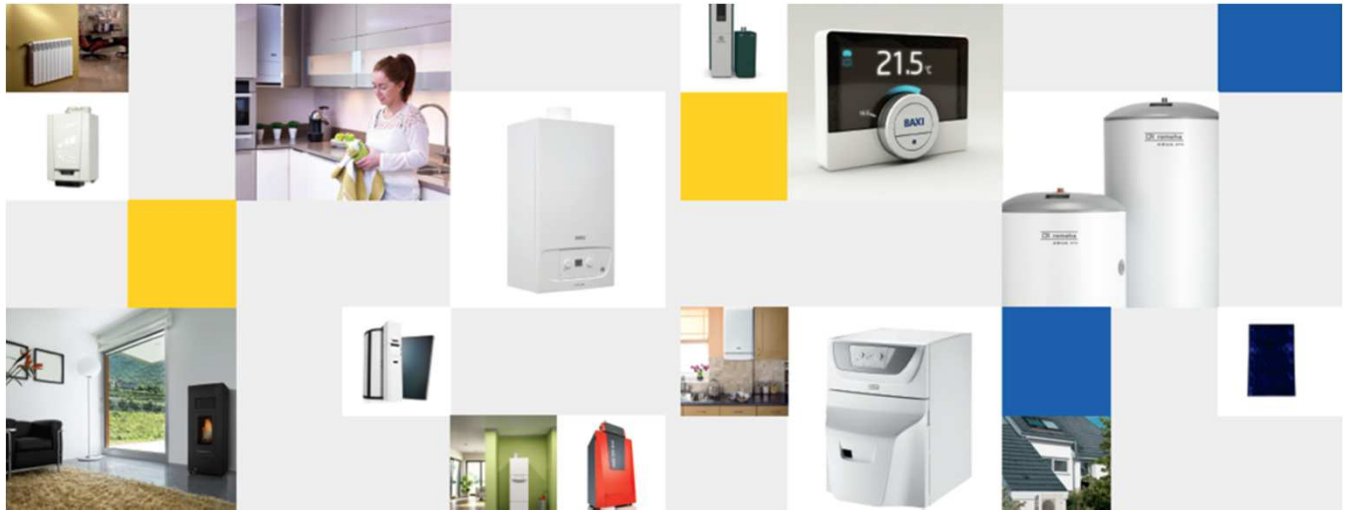

Конденсационные котлы серии Duo-tec MP

Кто сегодня ведет вебинар?

- **Степаненко Александр – Руководитель направления конденсационного оборудования в РФ**

- **Кононенко Максим – ответственный за техподдержку BAXI в Северо-Западном федеральном округе**

О чем мы сегодня будем говорить?

BAXI
BDR THERMEA GROUP

Модельный ряд
Duo-tec MP

Конструктивные
особенности
Duo-tec MP

Каскадная
автоматика и
аксессуары

Область применения
и преимущества

Котлы Luna Duo-tec MP – самые популярные настенные конденсационные котлы BAXI

- Высокая производительность, низкое потребление газа: КПД до 109,8%
- Мощность от 35 до 150 кВт
- Отвечает строжайшим экологическим требованиям
- Возможность использования с коаксиальной трубой (без вертикального дымохода)
- Возможность соединения в каскад
- Встроенный модуляционный насос
- Глубина модуляции до 1:9

Котлы Luna Duo-tec MP – самые мощные настенные конденсационные котлы BAXI

BAXI
BDR THERMEA GROUP

Каскадные установки

- Еще больше мощность 130 и 150 кВт
- Автоматика котла управляет каскадом из 16 котлов
- Большой выбор контроллеров для расширения возможностей автоматики котла

Высокая эффективность и экономичность

- Прогрессивный модуляционный насос
- Глубокая модуляция 1:5 в моделях 130 и 150 кВт

Адаптирован к российским условиям

- Сохраняют номинальную мощность при низком входном давлении газа (от 5 мбар)

Котлы Luna Duo-tec MP – самые широкий модельный ряд

- LUNA Duo-Tec MP 1.35 : одноконтурный 35 кВт
- LUNA Duo-Tec MP 1.50 : одноконтурный 50 кВт
- LUNA Duo-Tec MP 1.60 : одноконтурный 60 кВт
- LUNA Duo-Tec MP 1.70 : одноконтурный 70 кВт
- LUNA Duo-Tec MP 1.90 : одноконтурный 90 кВт
- LUNA Duo-Tec MP 1.99 : одноконтурный 99 кВт
- LUNA Duo-Tec MP 1.110 : одноконтурный 110 кВт
- LUNA Duo-Tec MP+ 1.130 : одноконтурный 130 кВт
- LUNA Duo-Tec MP+ 1.150 : одноконтурный 150 кВт

Компоненты котлов Duo-tec MP

ФУНКЦИОНАЛЬНАЯ СХЕМА LUNA DUO TEC MP 1.35-1.70

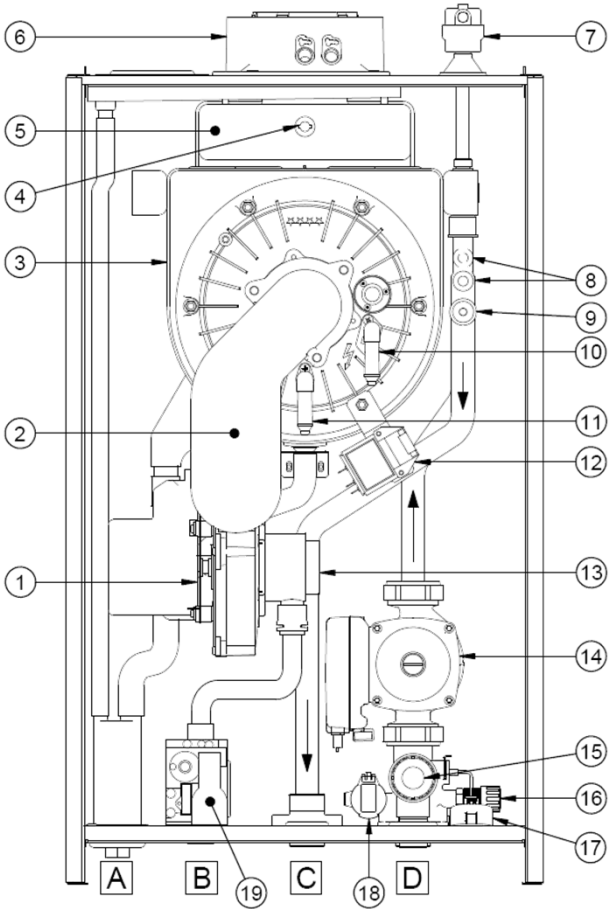

ФУНКЦИОНАЛЬНАЯ СХЕМА LUNA DUO TEC MP 1.90-1.150

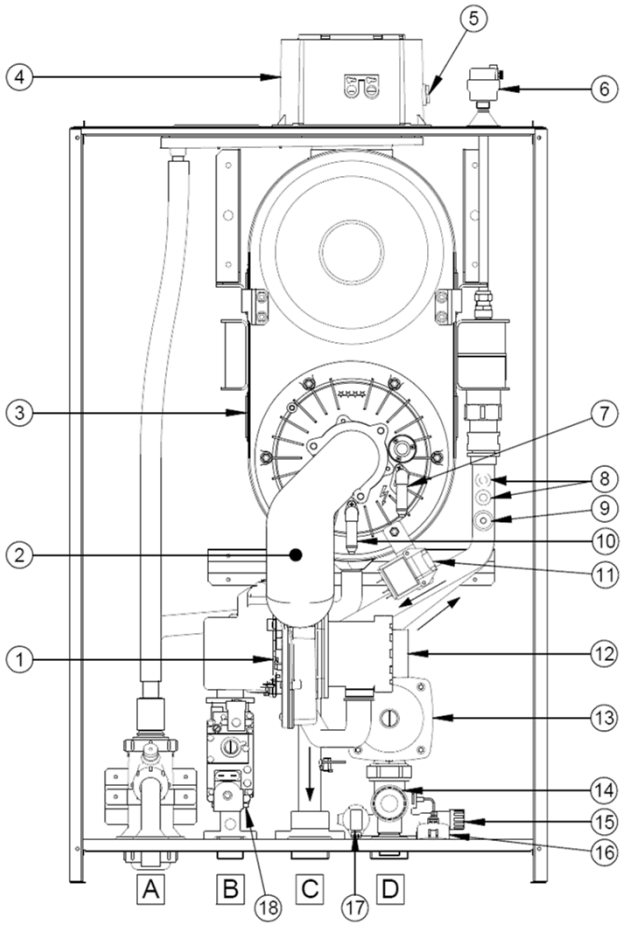

Простая компоновка котлов серии Luna Duo-tec MP

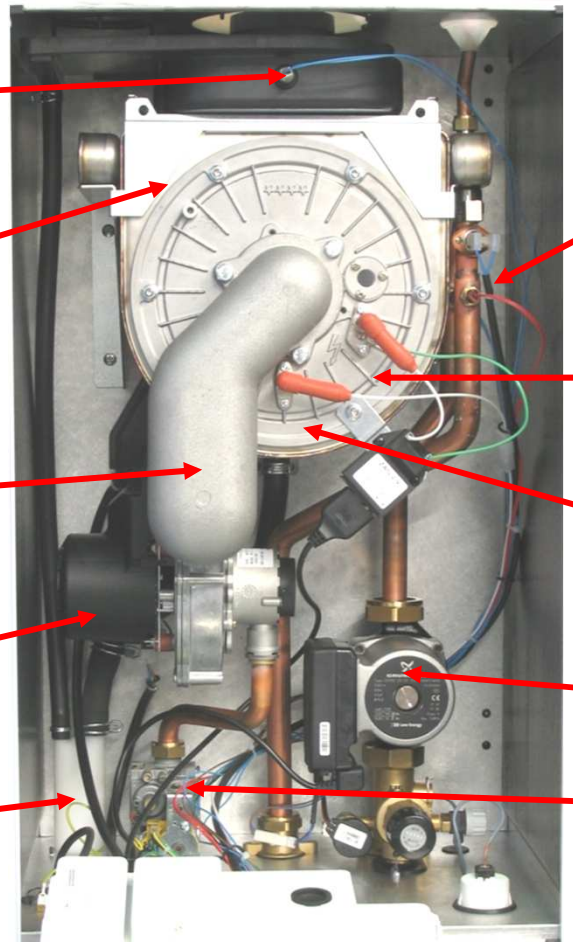

В линейке Duo-tec MP 1.50-1.70 используется теплообменник Mono-Z из нержавеющей стали AISI 316L

BAXI
BDR THERMEA GROUP

- Производитель «Giannoni» Франция. Нержавеющая сталь 316 L;
- Модульная форма компонентов: различная выходная мощность в зависимости от количества витков;
- Отсутствие сварки в камере сгорания.

В линейке Duo-tec MP 1.90-1.150 используется теплообменник DUO-Z из нержавеющей стали AISI 316L

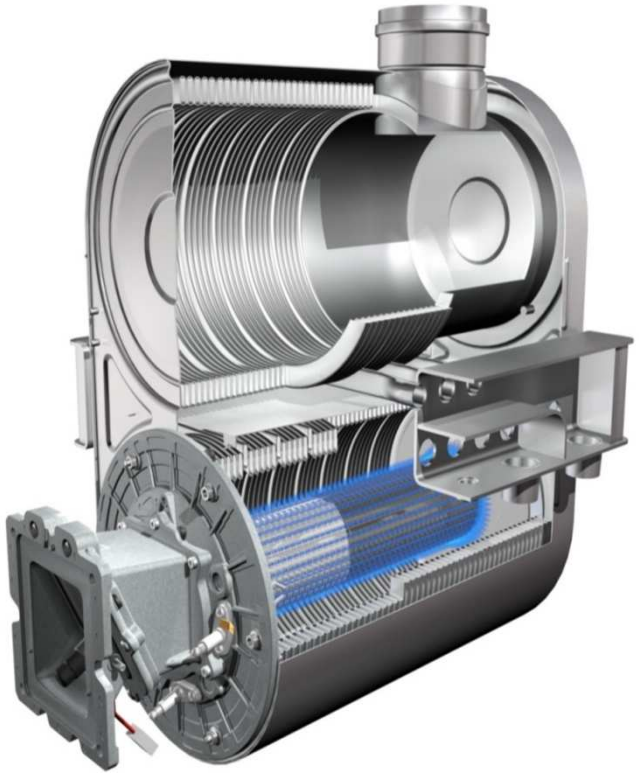

Во всех котлах Duo-tec MP 1.50-1.150 устанавливаются модуляционные вентиляторы

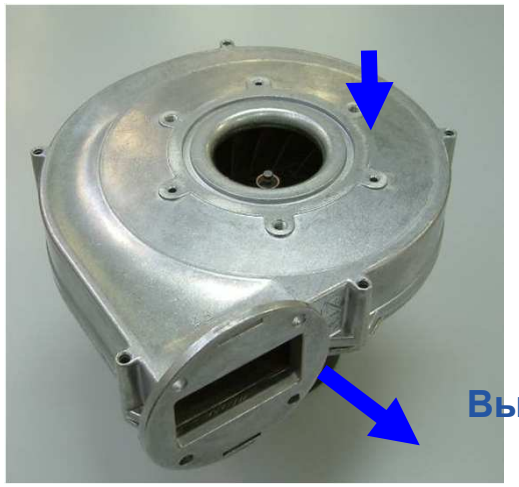

Вход воздуха

Выход

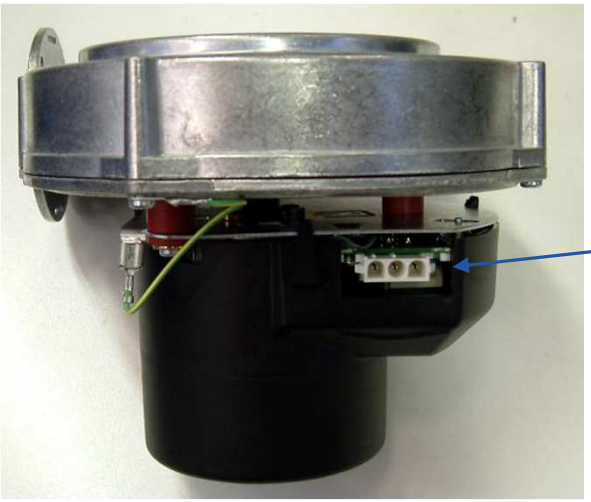

Разъем для подключения 220В

Разъем для подключения сигнала PWM – Датчик Холла

Для перехода на сжиженный газ в котлах Duo-tec MP 1.50-1.110 необходимо заменить устройство Вентури*

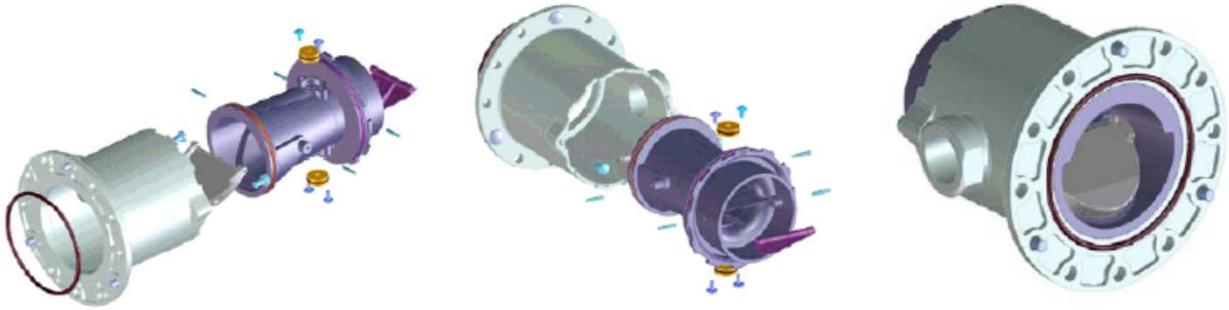

ДВУХКАНАЛЬНАЯ КАМЕРА СМЕШЕНИЯ позволяет получить

диапазон модуляции – до 1:9

*Для перехода на сжиженный газ в котлах Duo-tec MP 1.130-1.150 необходимо заменить шайбу на газовом клапане

Горелка в котлах Duo-tec MP 1.50-1.90

Производитель : FURIGAS Материал: INOX AISI 316 L

Возможность работы на природном газе и пропане.
Длина L меняется в зависимости от мощности.

Модель	Lc (мм)
LUNA Duo-Tec MP1.50	164
LUNA Duo-Tec MP 1.60	175
LUNA Duo-Tec MP 1.70	188
LUNA Duo-Tec MP 1.90	235

Lc

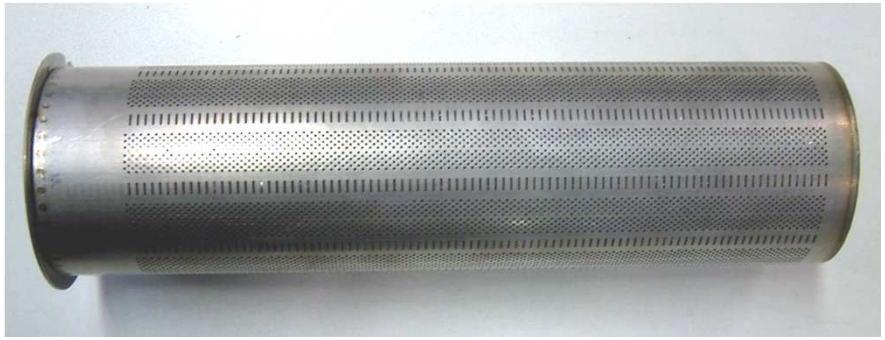

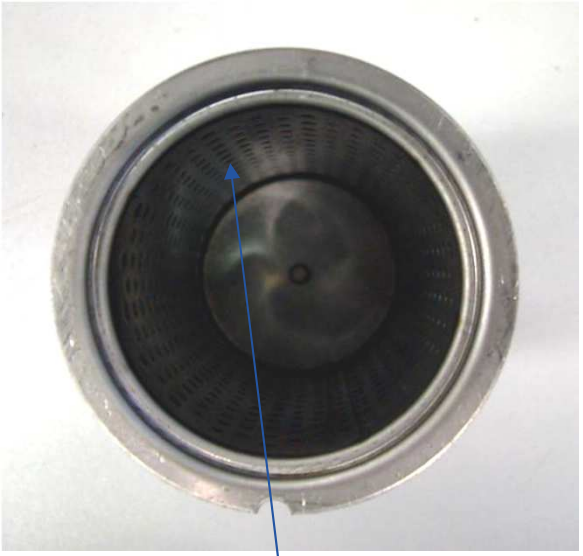

Внутренние отверстия

Горелка в котлах Duo-tec MP 1.99-1.110 в дополнительной металлической оплетке

- Цилиндрическая горелка со стальной рубашкой
- Стойкость к высоким температурам
- Равномерное распределение газовоздушной смеси во всем диапазоне модуляции
- Малая высота пламени улучшает теплопередачу и способствует уменьшению выбросов NOx.

Модель	Lc (мм)
LUNA Duo-Tec MP 1.99, 1.110	257

Lc

ГОРЕЛКА С УВЕЛИЧЕННЫМ СРОКОМ СЛУЖБЫ И ДОПОЛНИТЕЛЬНОЙ ЗАЩИТОЙ В КОТЛАХ 130-150 кВт

BAXI
BDR THERMEA GROUP

- Новая горелка Bluejet – 114 прорезей с двумя бортиками для лучшей стабилизации факела
- Дополнительная защита от блокировки дымохода позволяет избегать перегрева горелки и теплообменника – пневматическое реле отключает горелку при давлении более 600 Па

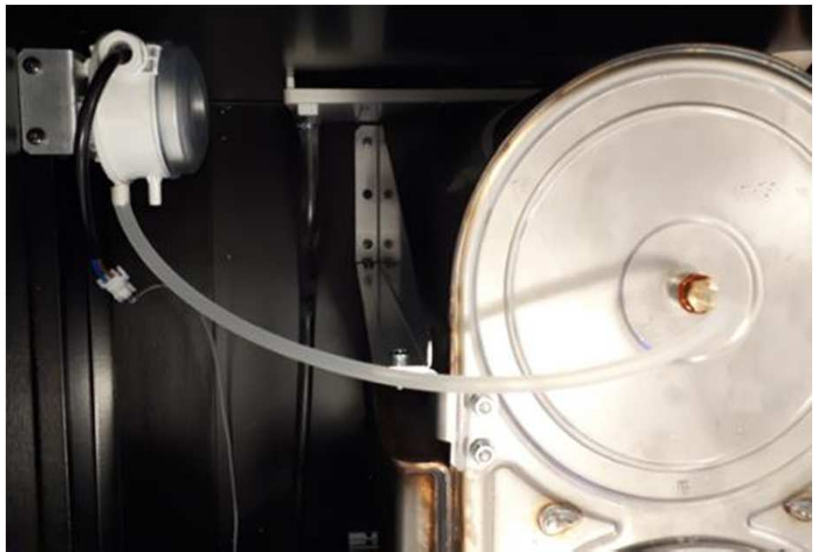

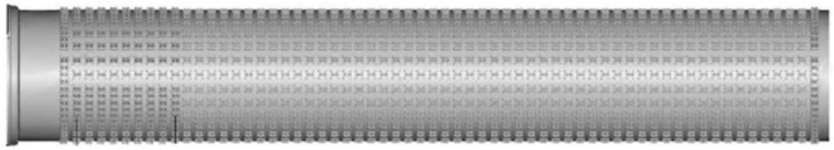

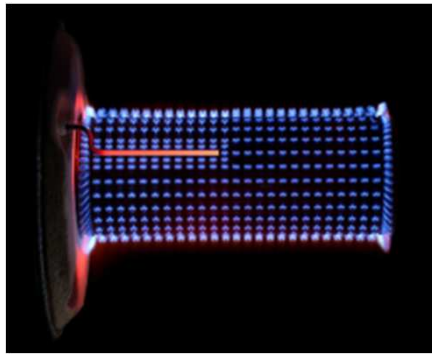

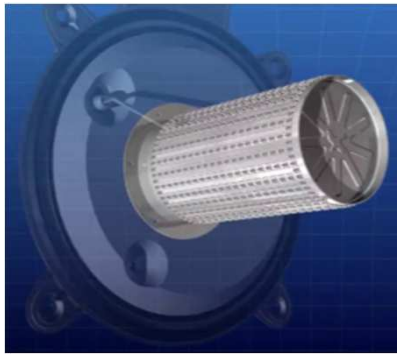

Коллектор дымовых газов

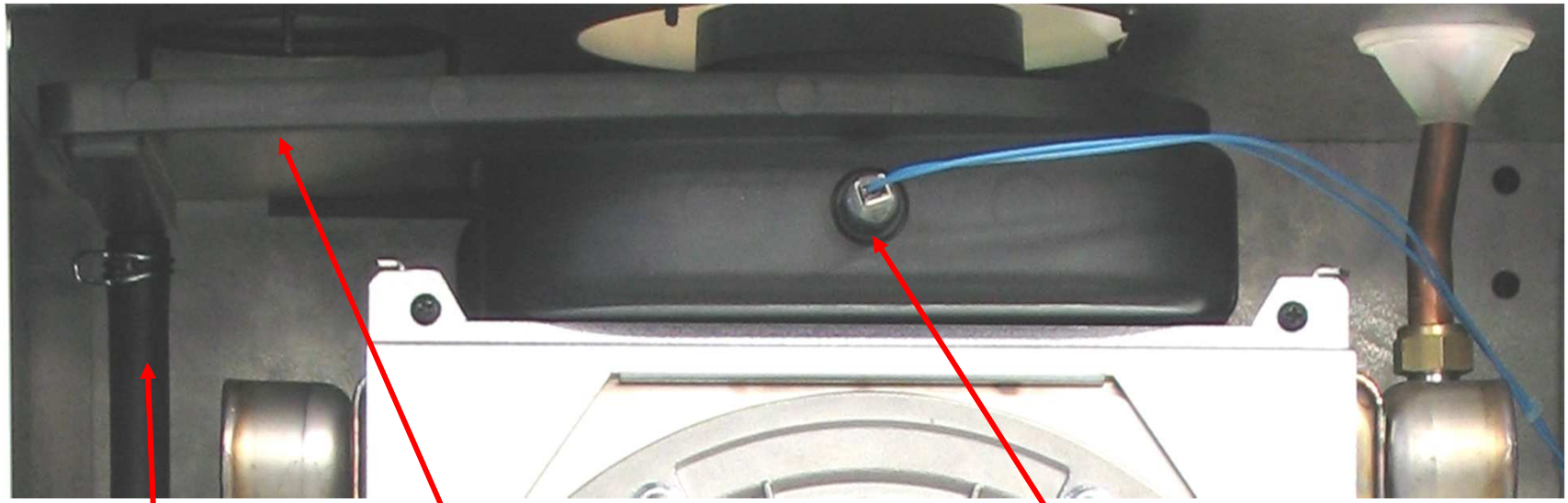

Слив конденсата (воды)

Поддон для слива конденсата (воды)

Датчик температуры отходящих газов (NTC)

Сифон. При первом пуске рекомендуется заполнять водой

Конденсат из теплообменника

Конденсат из коллектора дымовых газов

Во всех котлах Duo-tec MP установлено два датчика температуры

ДАТЧИК НА ВХОДЕ В ТЕПЛООБМЕННИК

ДАТЧИК НА ВЫХОДЕ ИЗ ТЕПЛООБМЕННИКА

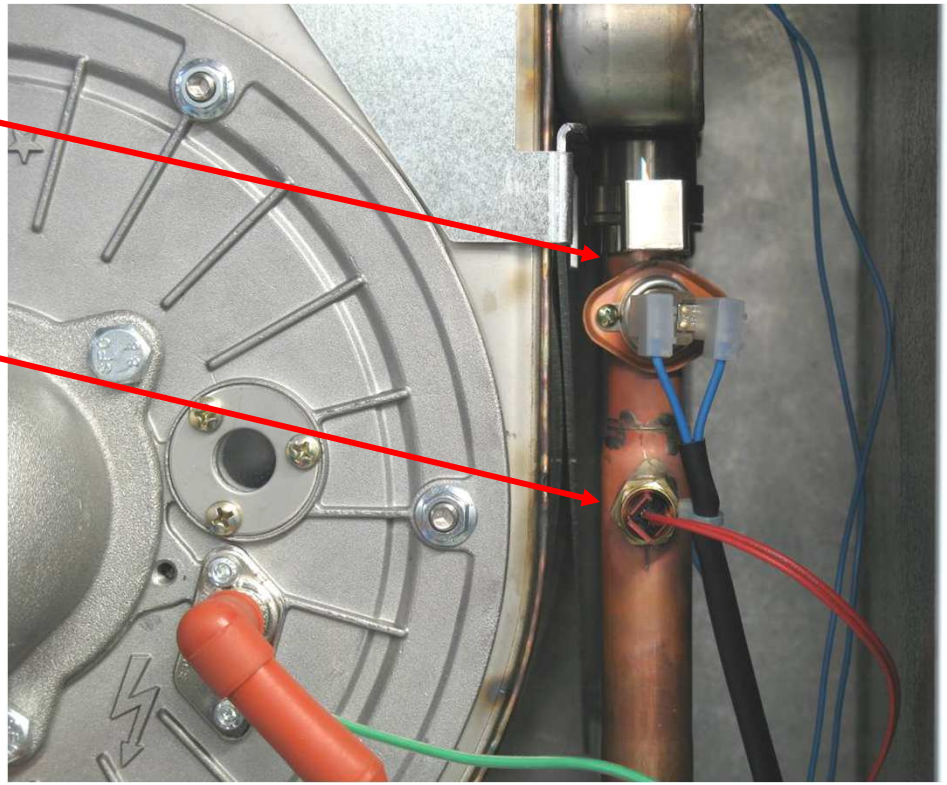

Во всех котлах Duo-tec MP установлен электронный датчик давления

BAXI
BDR THERMEA GROUP

Датчик давления: код 710109100

Гидравлический датчик давления, используемый в предыдущих моделях заменен на
“аналоговый датчик давления”

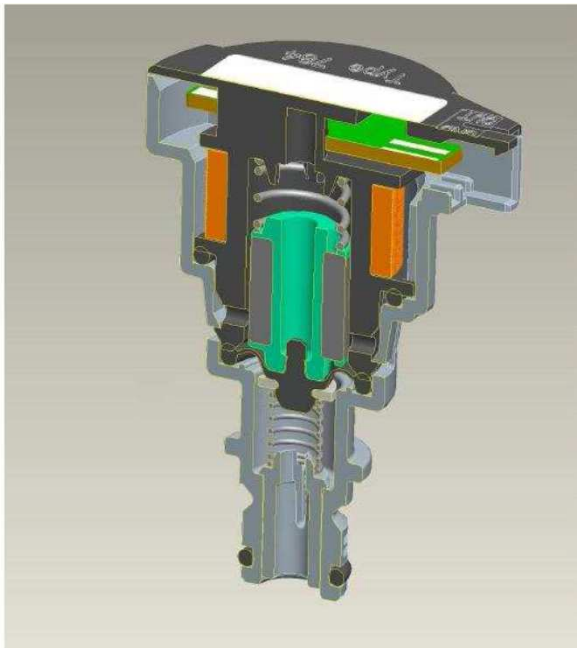

Для всех котлов серии Duo-tec MP обязательна установка гидравлического разделителя

Функцией гидравлического разделителя является отделение первичного (котлового) контура от вторичного (отопительного). При использовании гидравлического разделителя давление ΔP между коллекторами подачи и возврата близко к нулю. Давление ΔP определяется гидравлическим сопротивлением разделителя, которое незначительно. Это значение является постоянной величиной, не зависящей от количества одновременно работающих насосов во вторичном контуре..

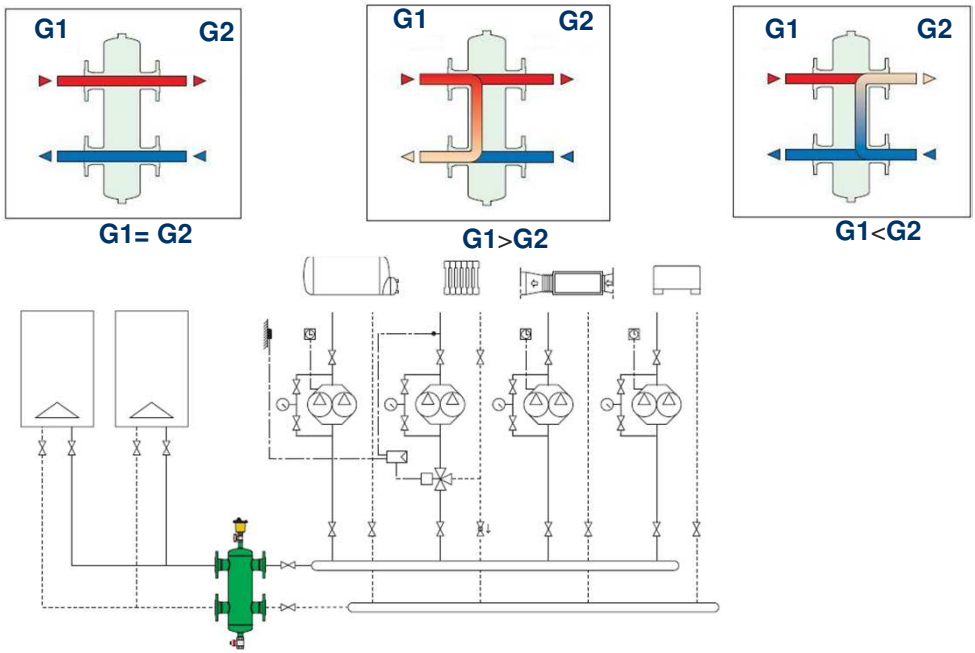

Вариант для одиночной установки

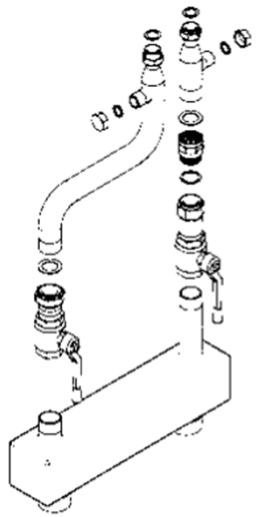

BAXI
BDR THERMEA GROUP

Возможности автоматики котлов Duo-tec MP

Базовые возможности настенных конденсационных котлов

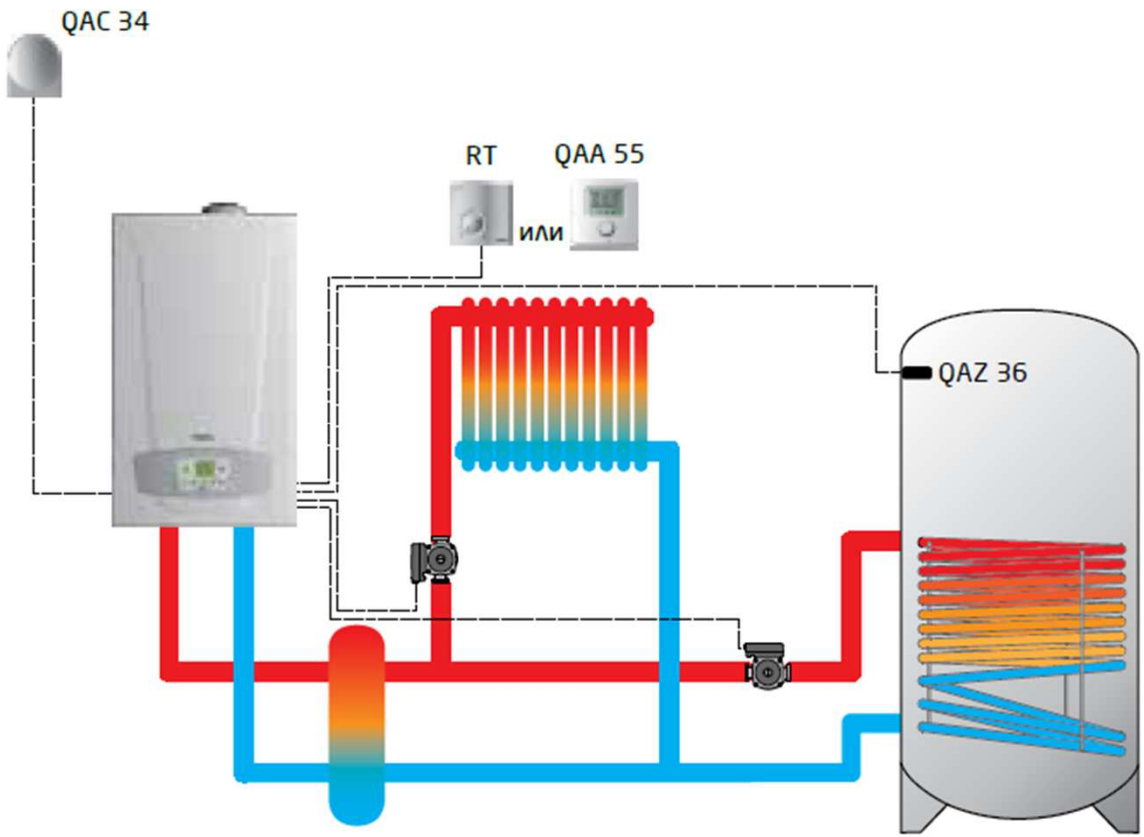

Погодозависимая автоматика в комплекте!

- Экономия топлива за счет быстрой реакции на изменение температуры на улице
- Повышенный комфорт

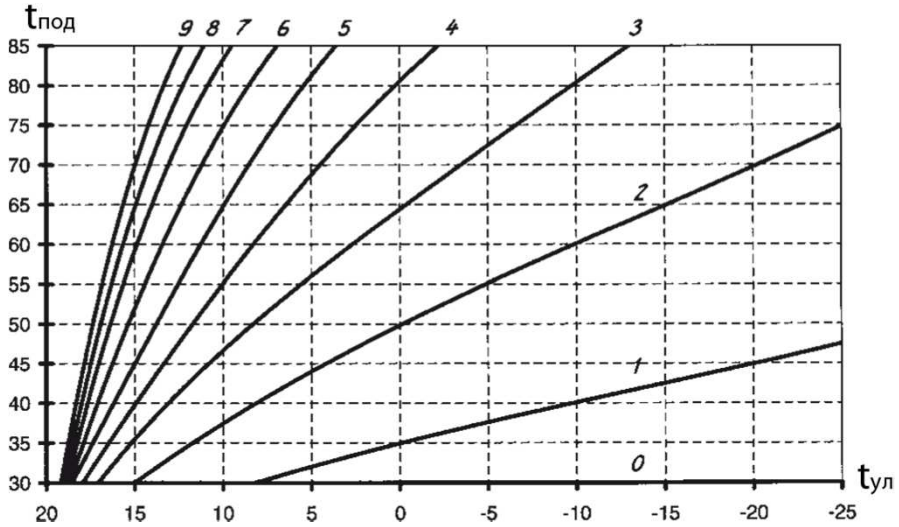

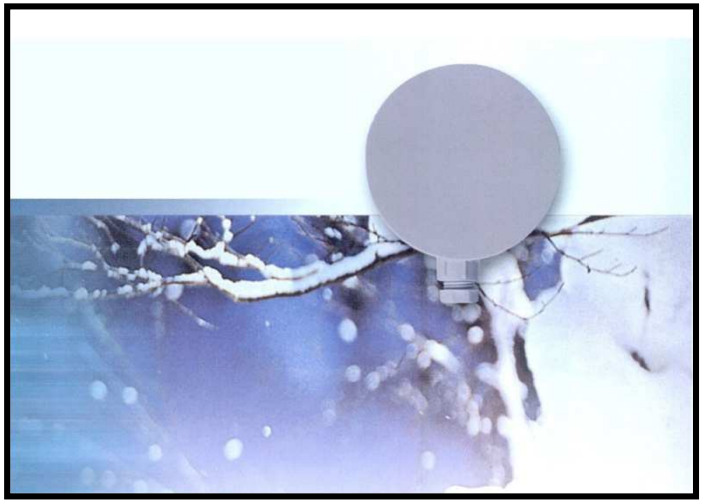

К котлу BAXI Duo-tec MP можно подключить как механический термостат, так и терморегулятор QAA 75

- Механический
- Электронный с недельным программированием
- Терморегулятор QAA75

KHG 714086910

KHG 7142442--

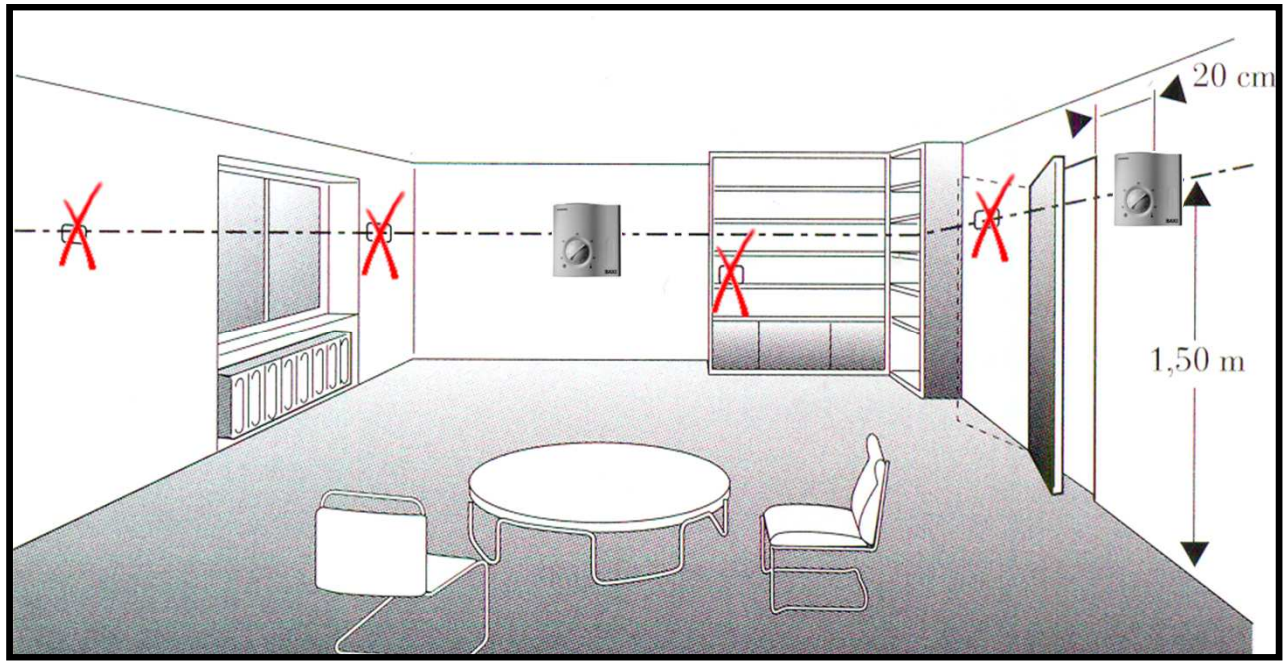

Примеры котельных в частном доме, 400+ м^2

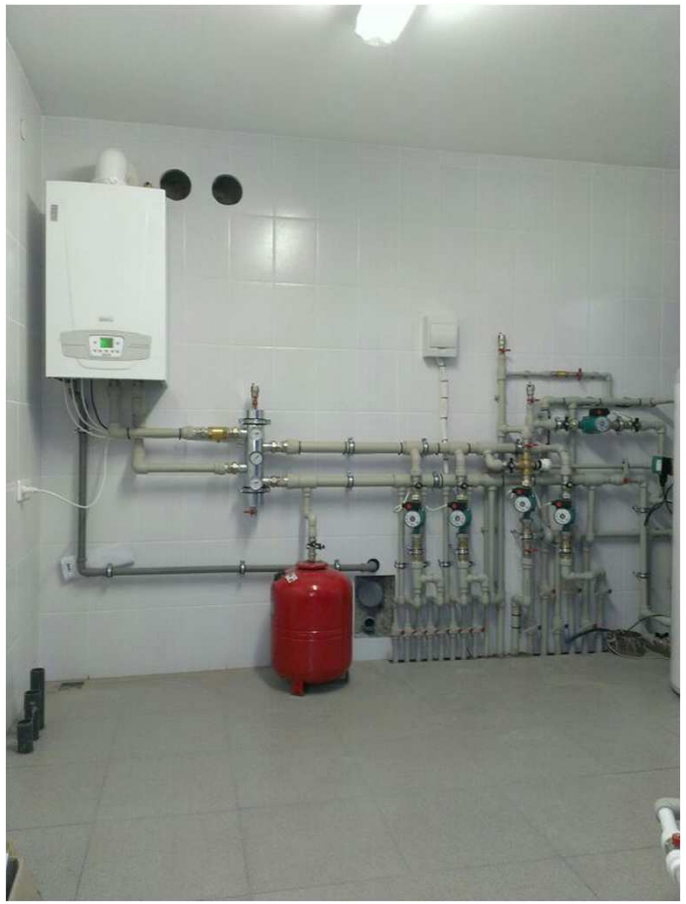

Что лучше: один котел или каскад?

или

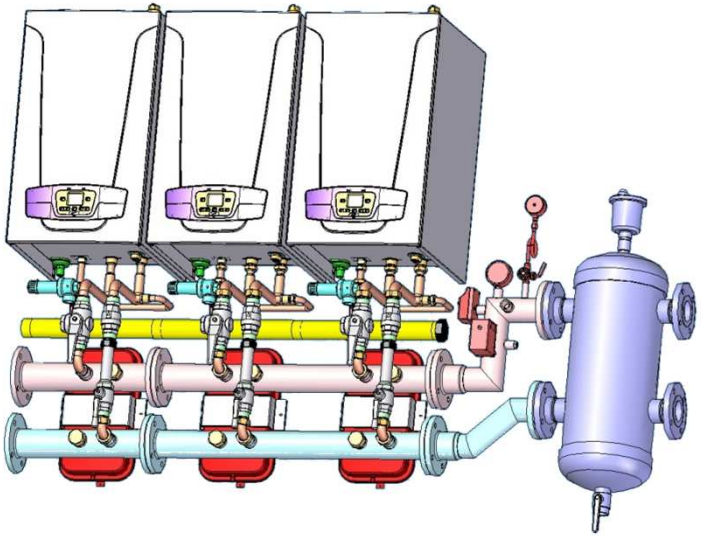

Каскад котлов – лучшее решение!

или

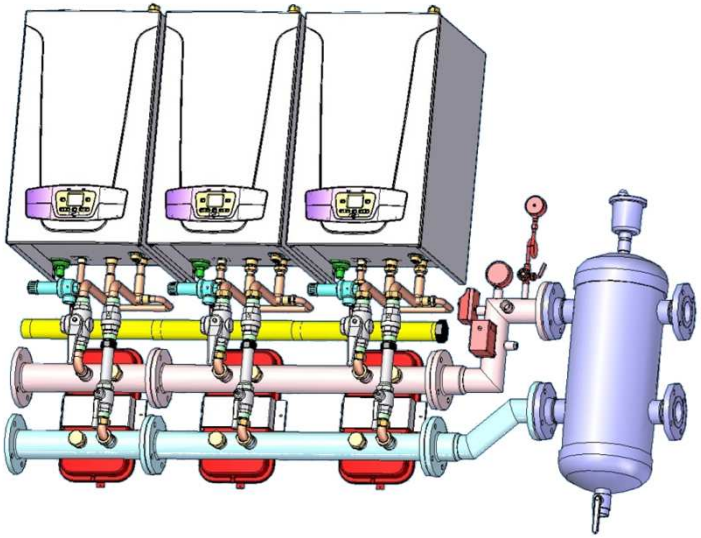

Преимущества каскада:

- Облегченная поставка на объект и монтаж.
- Повышенная надежность системы
- Облегченное обслуживание системы без ее полной остановки
- Увеличенный ресурс системы
- Доступность аксессуаров и запасных частей
- Меньший расход энергоресурсов

Каскад – это просто!

ЗАДАЧИ:

- 2 котла в каскаде

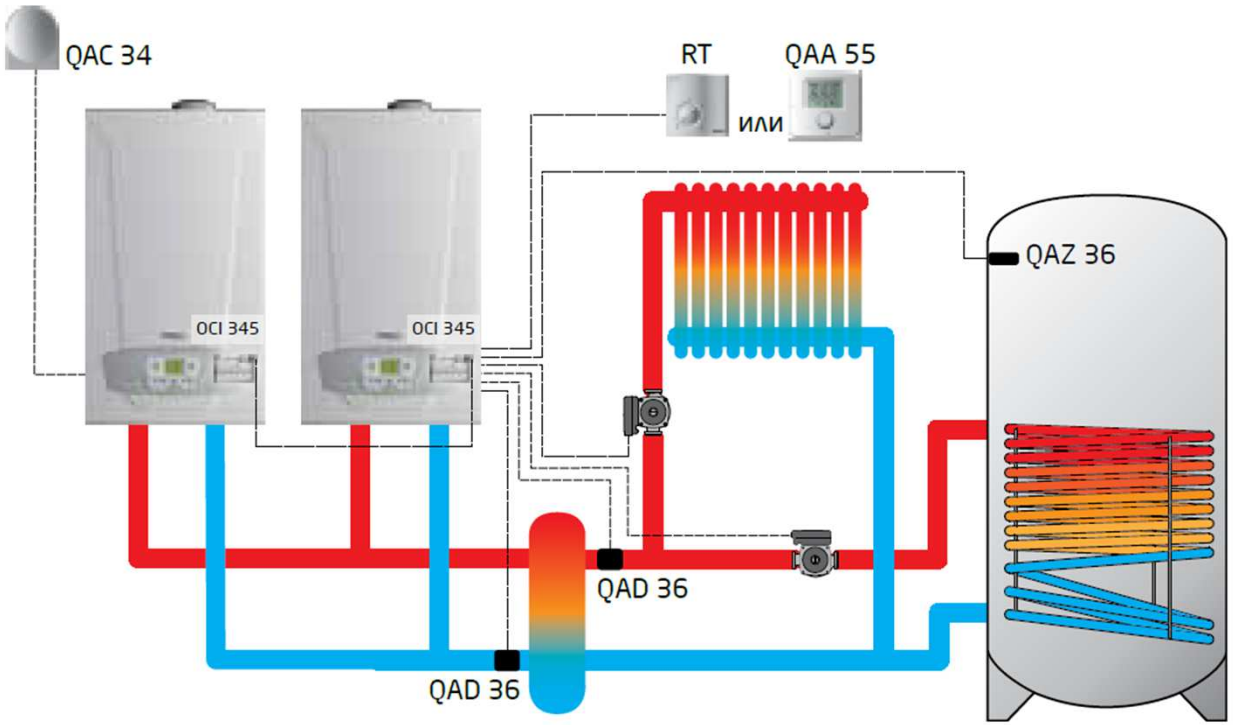

Каскад – это просто!

ЗАДАЧИ:

- 2 котла в каскаде

OCI 345

OCI 345

QAD 36

QAD 36

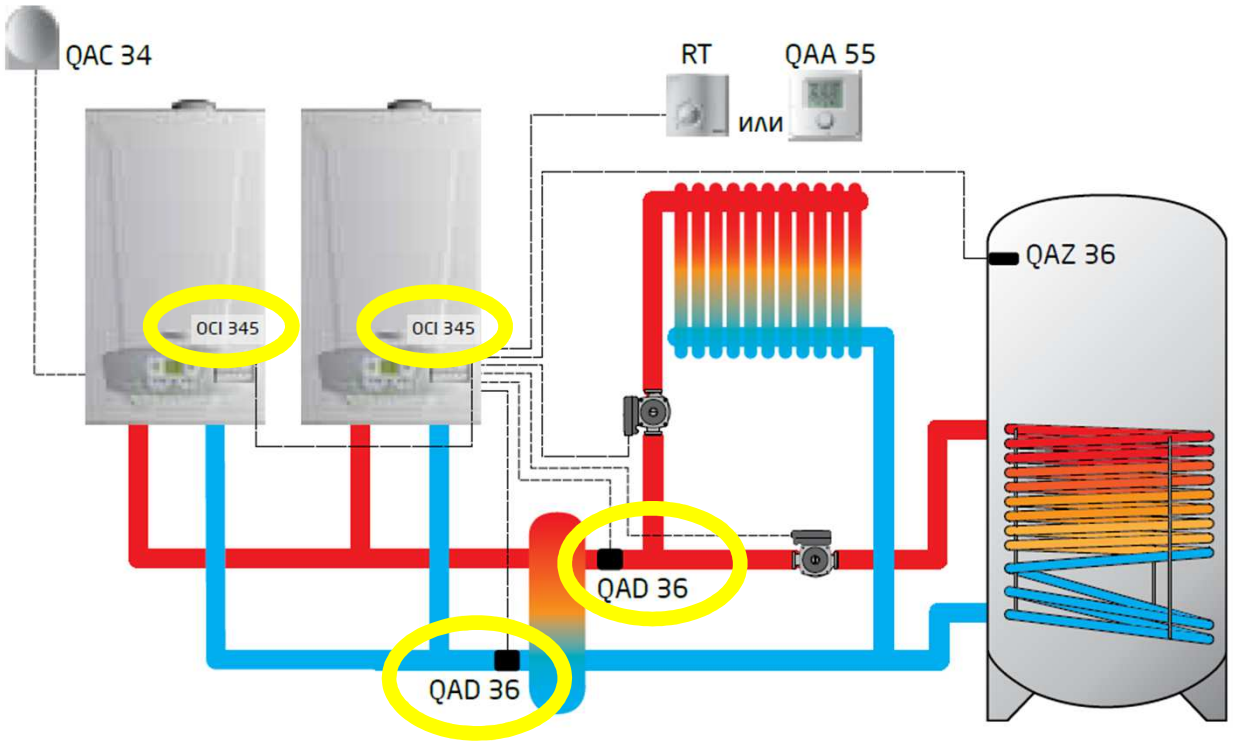

Каскад котлов обеспечивает максимум возможностей при минимальных затратах

OCI 345
BUS-интерфейс

QAC 34
Датчик уличной температуры

QAD 36
Контактный датчик температуры

QAZ 36
Датчик температуры водонагревателя

Настройка дополнительного контура

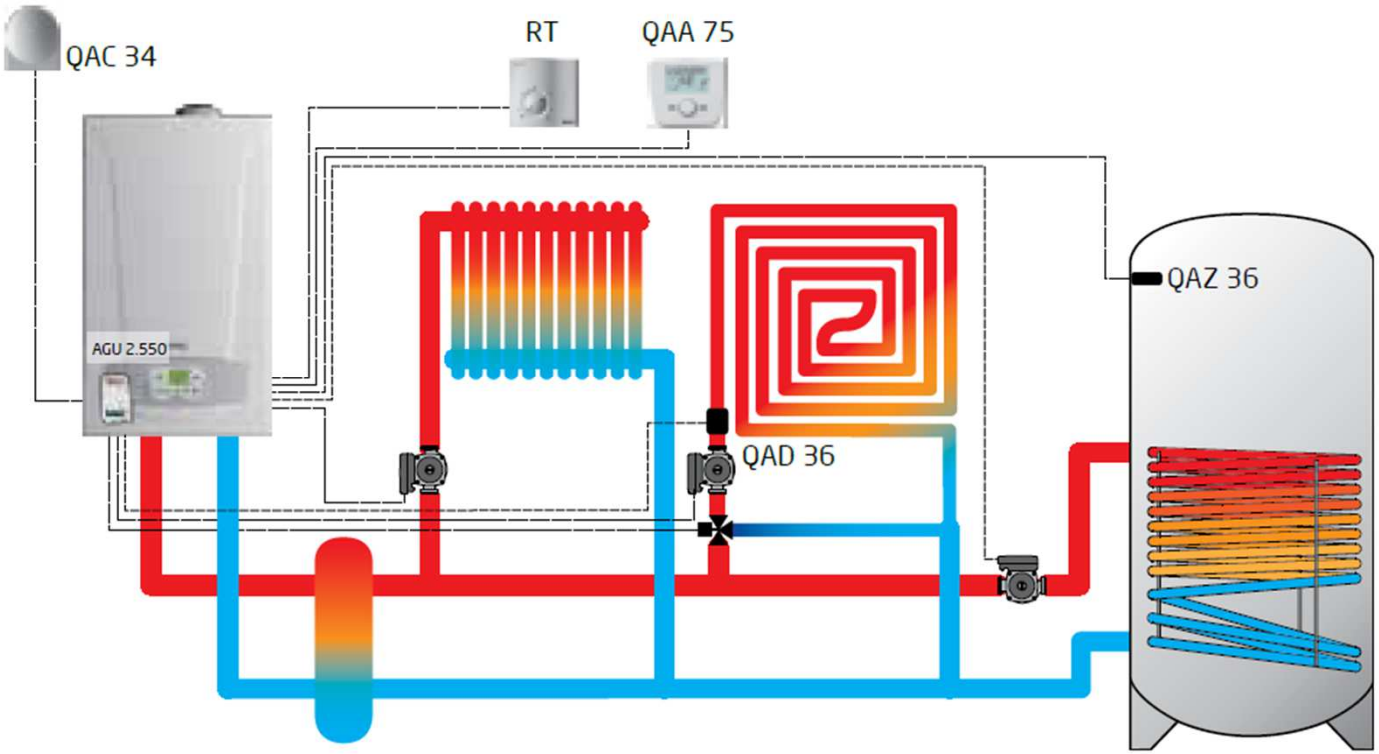

Настройка дополнительного контура

AVS 75

или

AGU 2.550

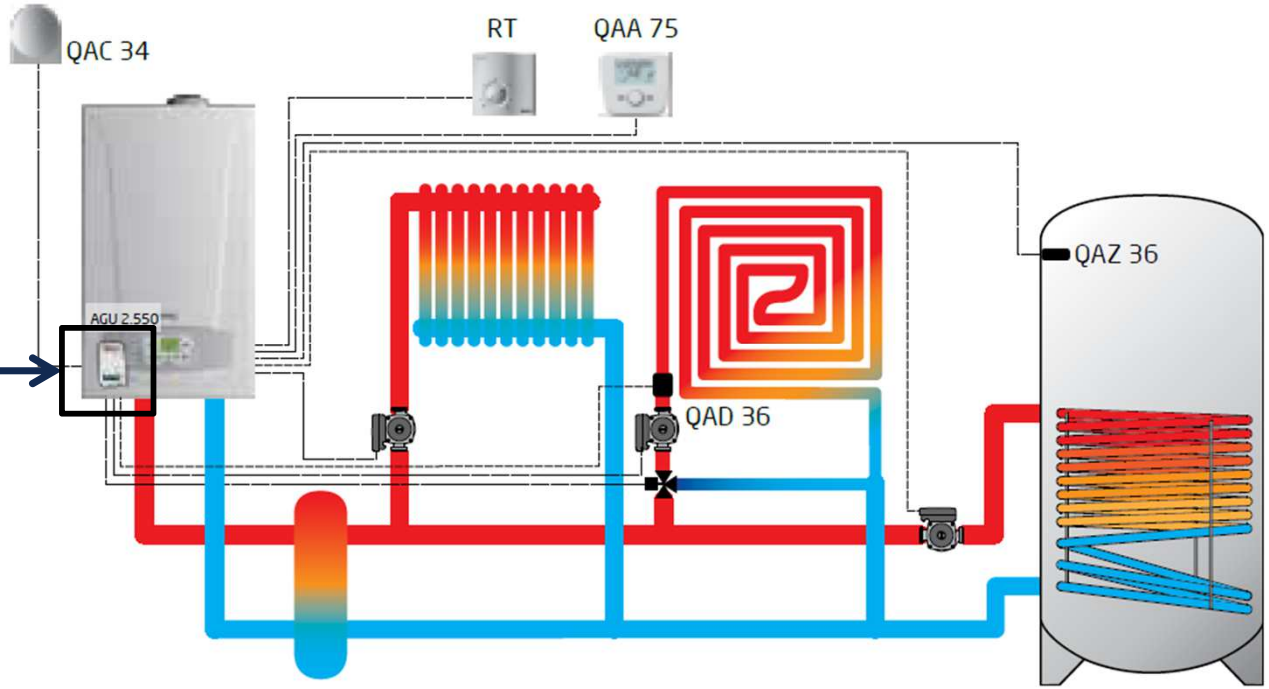

Аксессуар AVS75. Внешний модуль управления дополнительным контуром

Монтаж на DIN-рейку в коробе

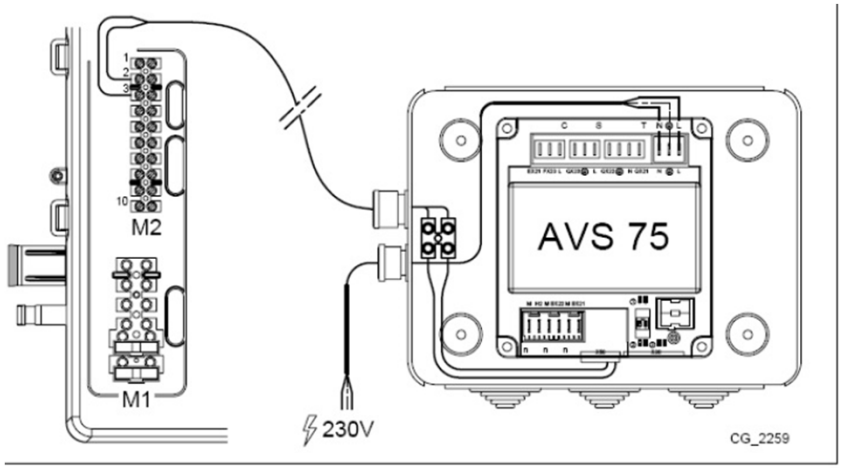

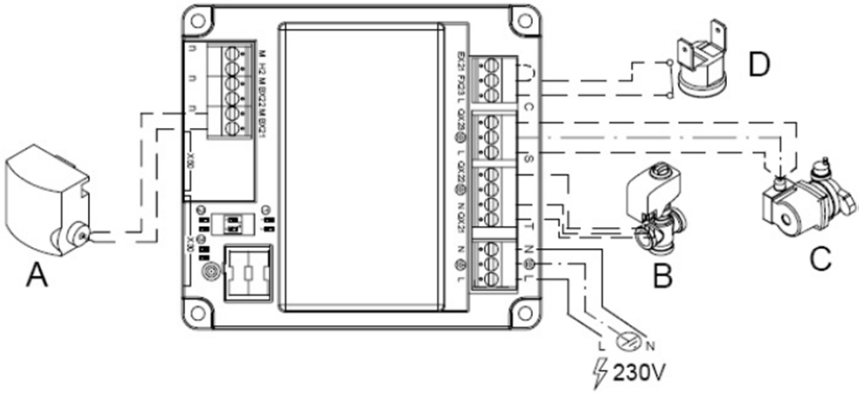

- До 3х прямых контуров
- 1 смесительный контур
- ГВС
- Дополнительные программируемые аналоговые и дискретные входы и выходы

Аксессуар AGU 2.550. Внутренний модуль управления дополнительным контуром

Монтаж в корпусе котла

- До 3х прямых контуров
- 1 смесительный контур
- ГВС
- Дополнительные программируемые аналоговые и дискретные входы и выходы

Электрические подключения

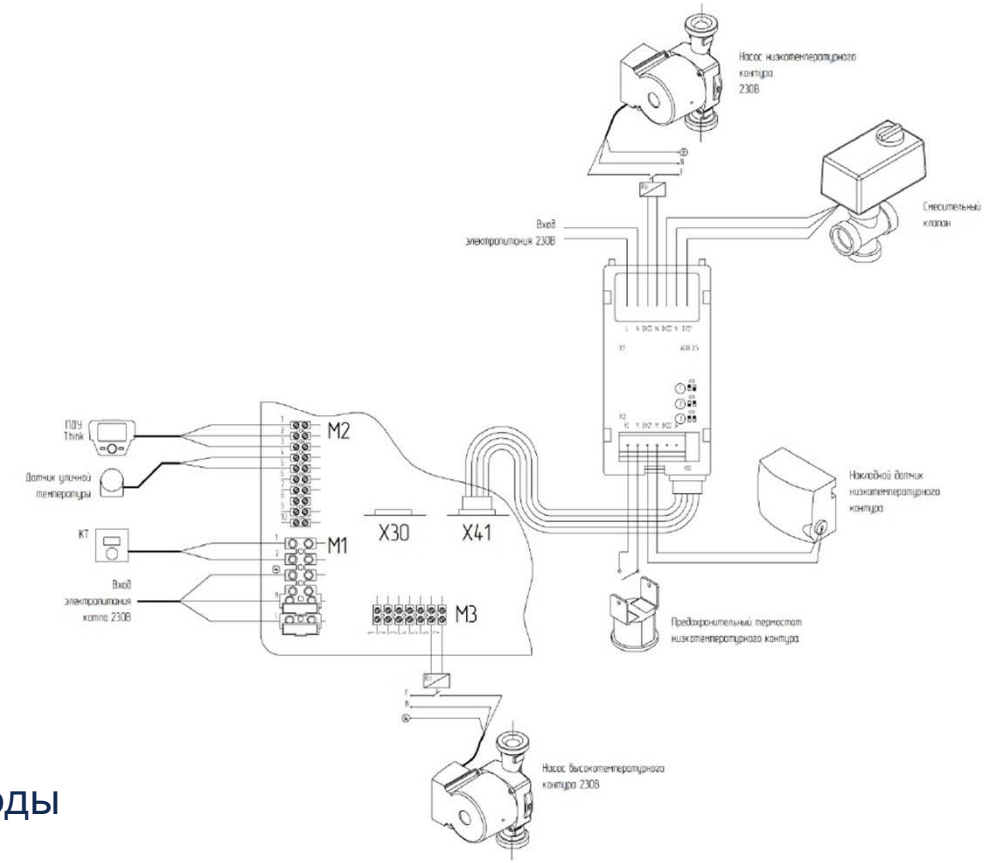

Термостат или контроллер

QAA 75

или

RT

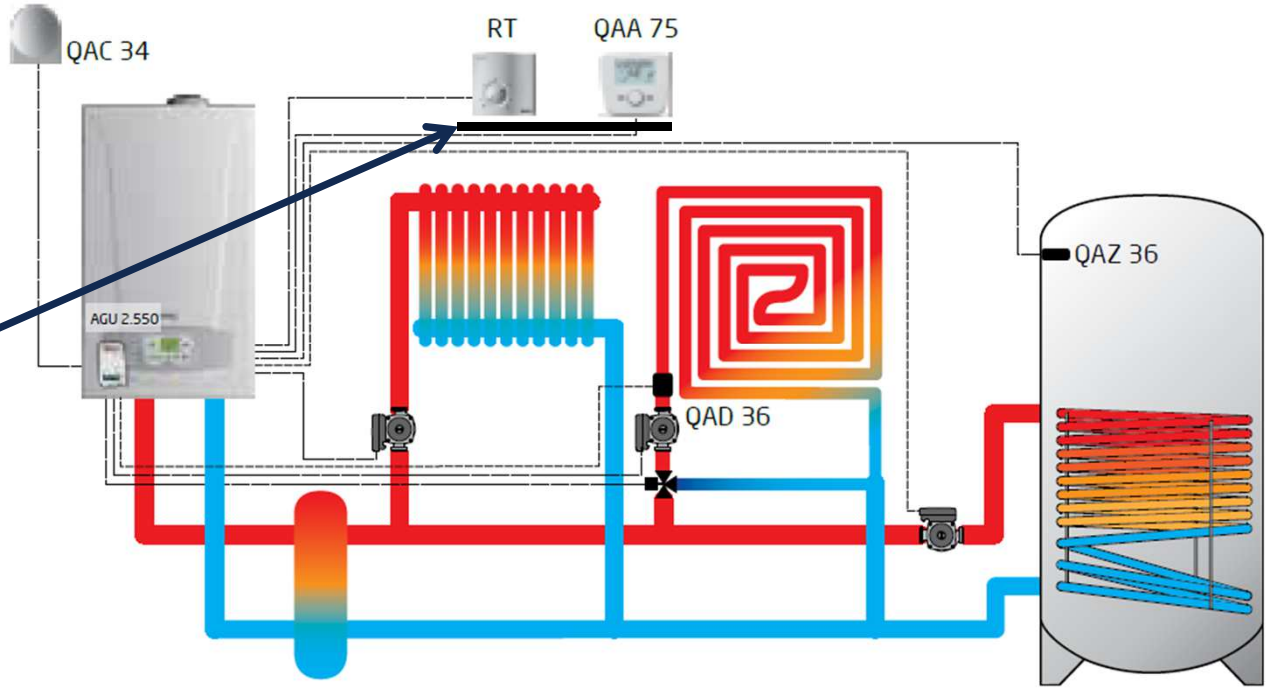

Если контуров отопления больше трех?

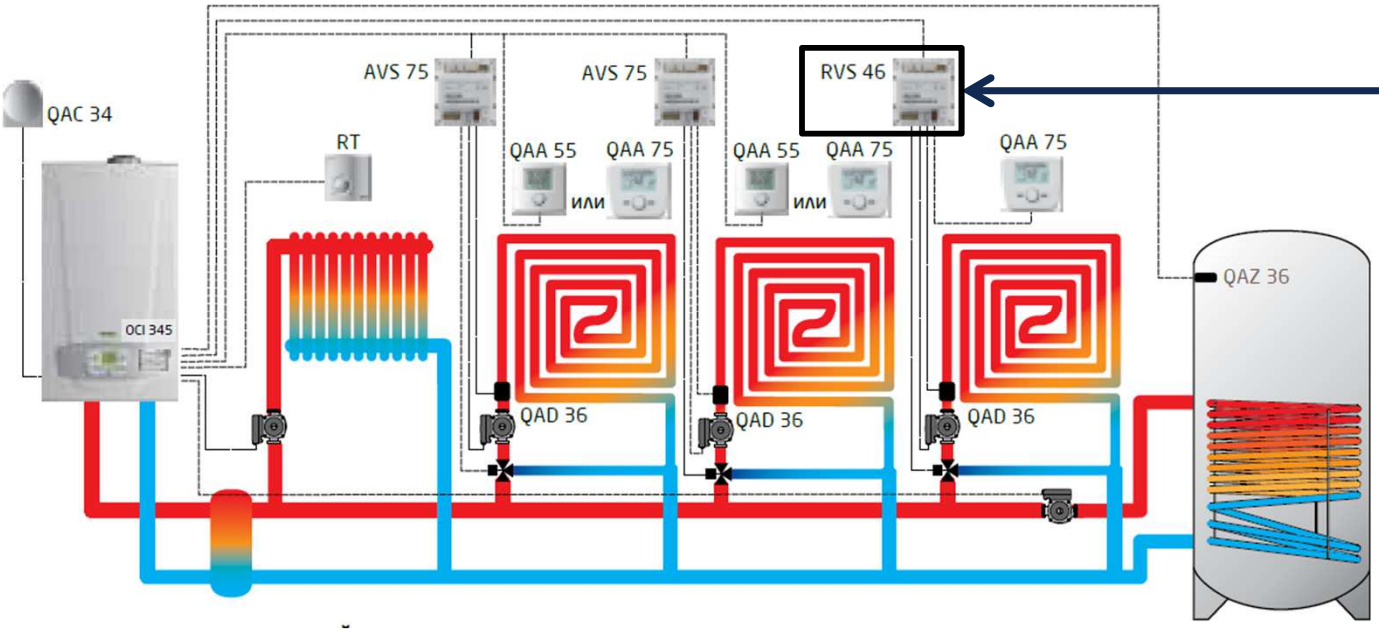

RVS 46

Аксессуар RVS 46.530. Внешний модуль управления дополнительным контуром

+1 смесительный контур

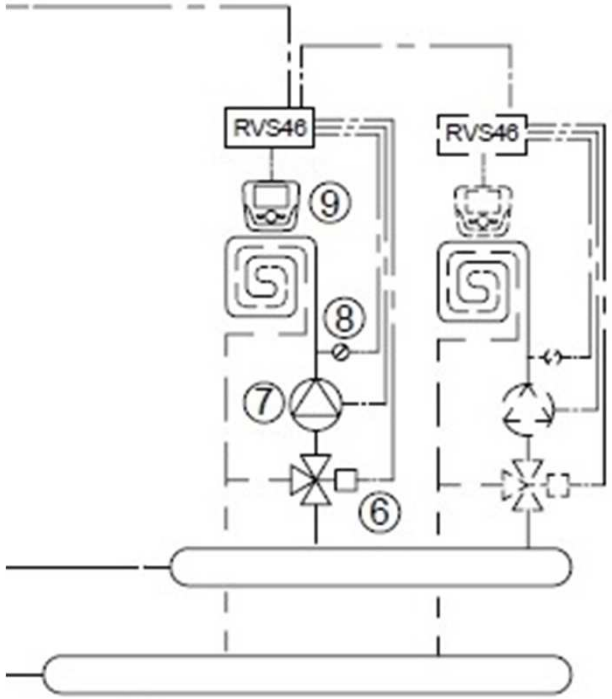

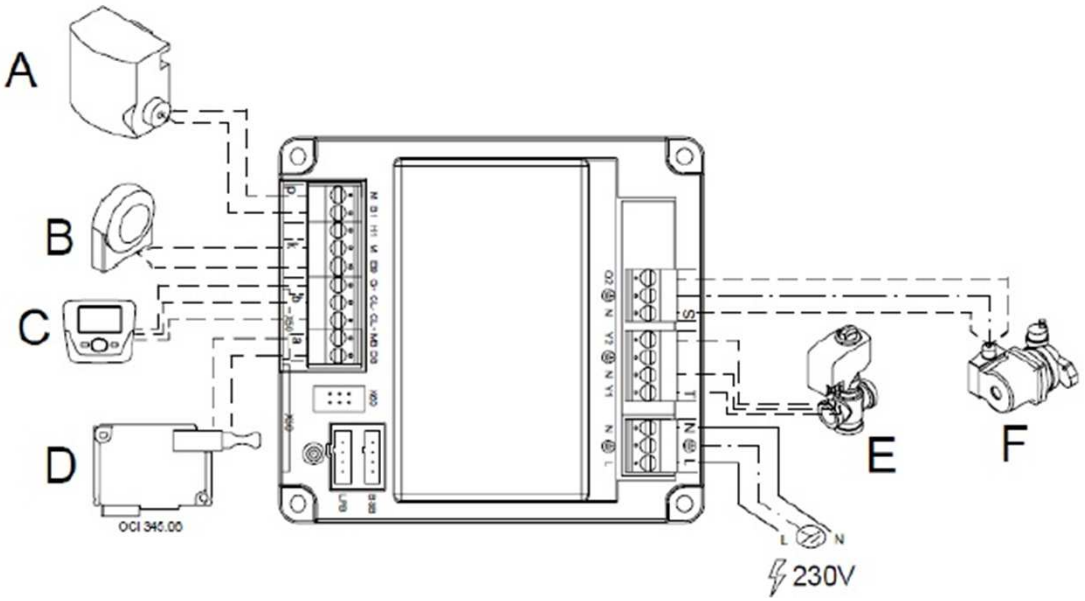

Автоматика котлов BAXI – огромные возможности!

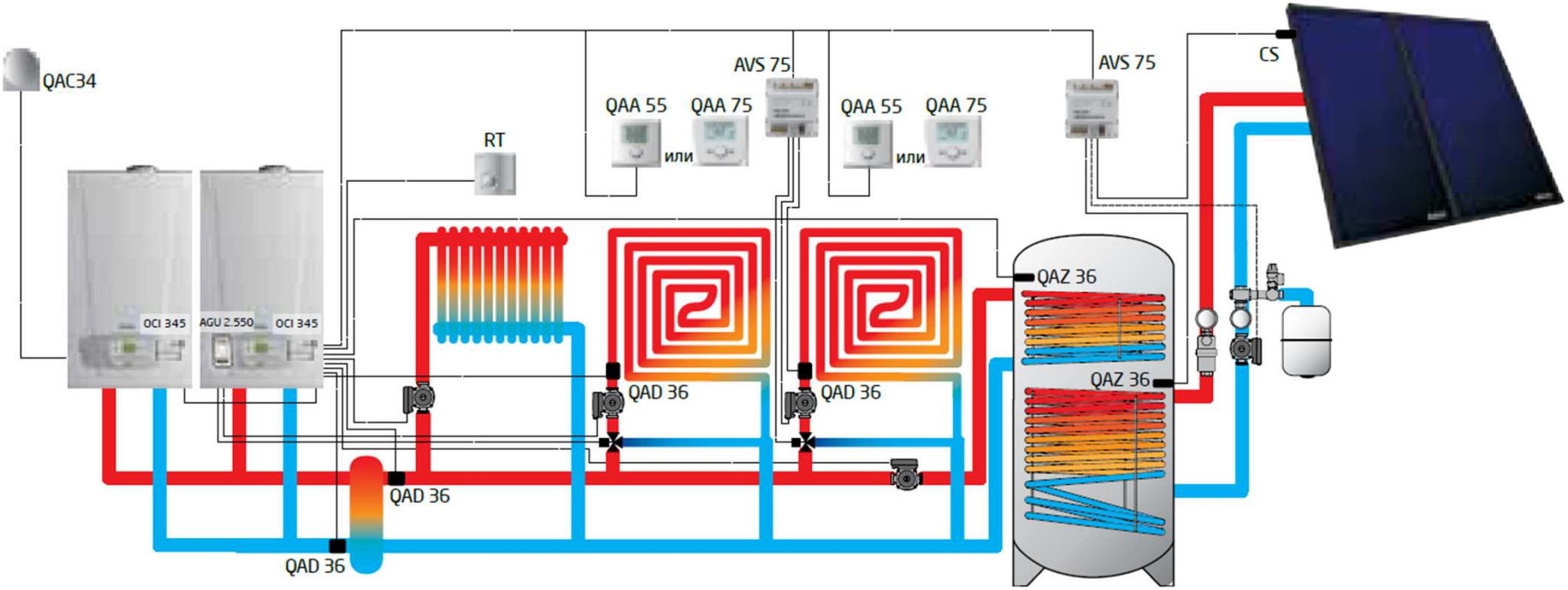

OZW 672 – удаленное управление для конденсационных котлов Duo Tec MP и Power HT

Аксессуары для каскадного дымоудаления

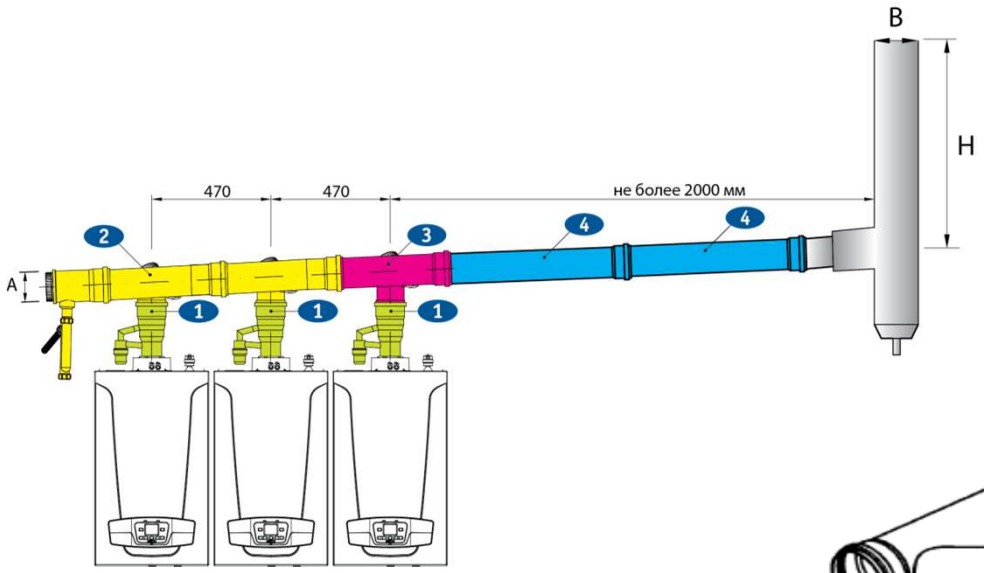

Полипропиленовые дымоходы
Доступные диаметры:

- 125 мм
- 160 мм
- 200 мм

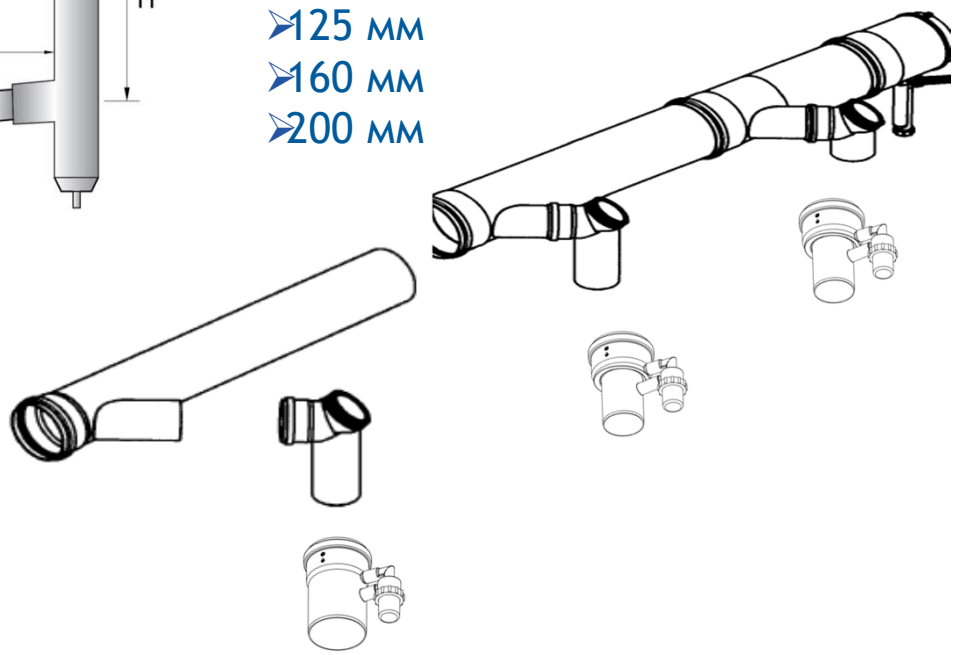

Применение штатных дымоходов

Аксессуары для подключения котлов в каскад

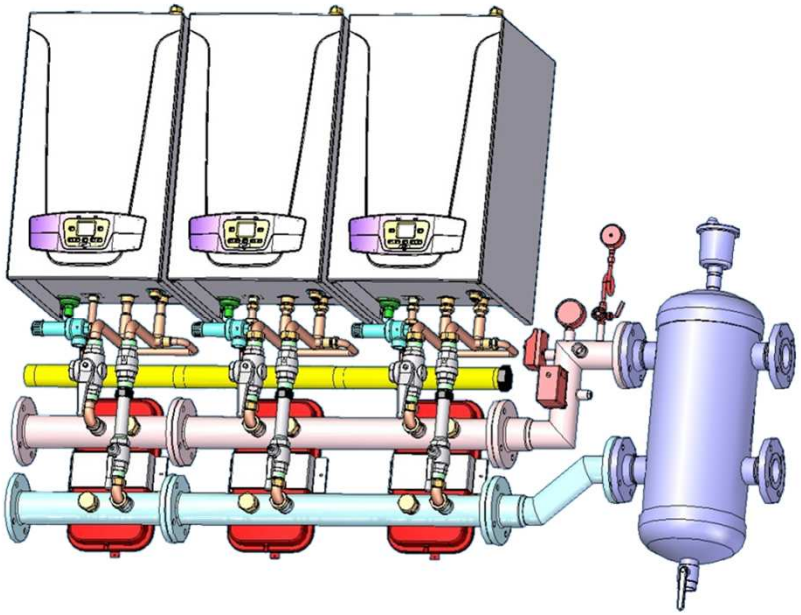

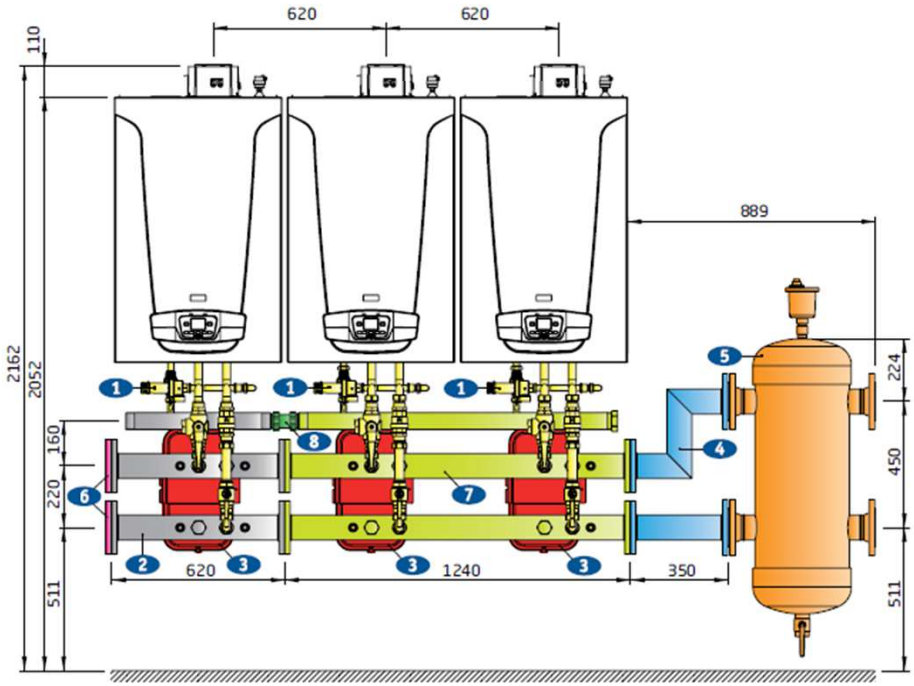

Аксессуары для подключения котлов в каскад

BAXI
BDR THERMEA GROUP

Аксессуары стали еще удобнее

Новые аксессуары

- Новые коллекторы для объединения в каскад
- Новые стойки для установки котлов в любом месте без несущей стены

Высокая надежность и безопасность

- Экологичная горелка нового поколения Bluejet
- Прогрессивный модуляционный насос
- Дополнительная защита от блокировки дымохода позволяет избегать перегрева горелки и теплообменника

Примеры каскадных котельных

Калининград, 600 кВт

Москва, 300 кВт

Примеры каскадных котельных

BAXI
BDR THERMEA GROUP

Майкоп 500 кВт

Рязань 600 кВт

Примеры каскадных котельных

BAXI
BDR THERMEA GROUP

Сочи 600 кВт

Ставрополь 600 кВт

Примеры каскадных котельных

Новосибирск 300 кВт

Новгород, 400 кВт,
VR тур -
https://my.matterport.com/show/?m=yGw7SziEvhU&ts=0&lp=1

BDR THERMEA GROUP

BAXI

Каждый рабочий день во время «карантина» в 15-00 – посещайте лучшие технические вебинары от BAXI.

Расписание и темы вебинаров смотрите на сайте baxi.ru в разделе «Новости»

BDR THERMEA GROUP

BAXI

У вас есть технические вопросы по оборудованию BAXI?

Обращайтесь к нам:

8 (800) 555 - 17 - 18
или
8 (495) 733 - 95 - 84
или
baxi@baxi.ru