DAKON

Перечень

запасных частей для электрокотлов

PTE

PTE-M

PTE L-M

DALINE PTE S-M

PTE 7 – 30 kW

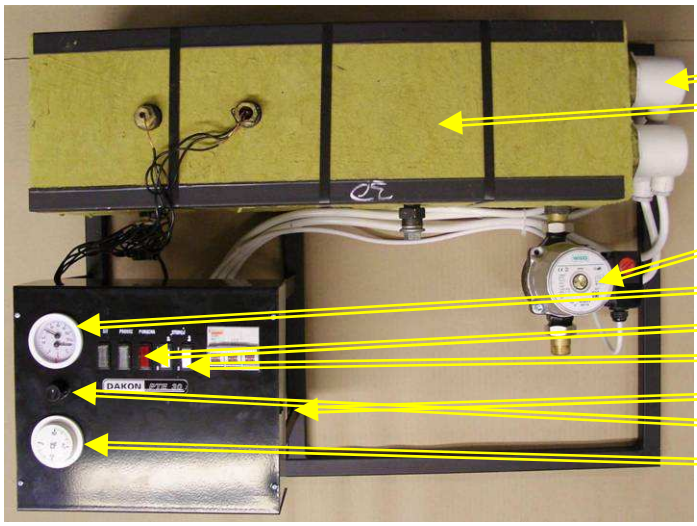

2 нагревательный элемент
1 рабочая камера котла
5 насос
21 термоманометр
27 индикаторная лампа
26 кулисный выключатель
19 гнездо предохранителя
25 аварийной термостат
22 котловой термостат

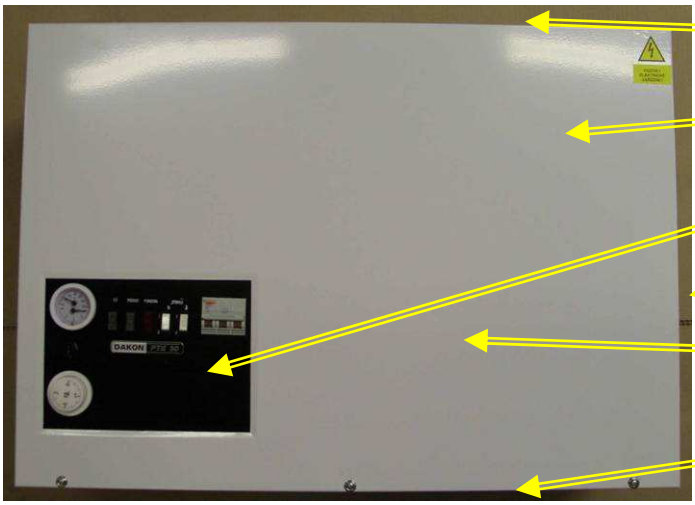

43 панель верхняя
41 панель передняя
4 Базовая панель
42 панель боковая
44 панель нижняя

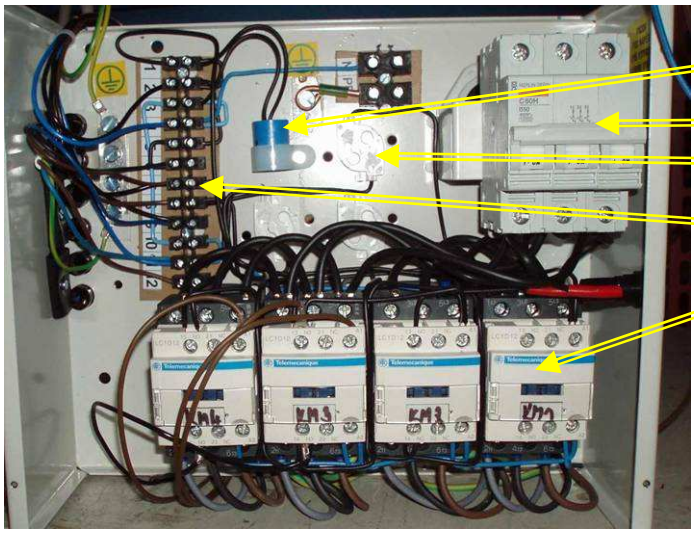

15 конденсатор
8 выключатель
11 стартер
12 клеммник
9 контактор

PTE 37 – 60 kW

43 панель верхняя
22 котловой термостат
27 индикаторная лампа
21 термоманометр
26 кулисный выключатель
25 аварийной термостат
4 Базовая панель
41 панель передняя
42 панель боковая
19 гнездо предохранителя
44 панель нижняя

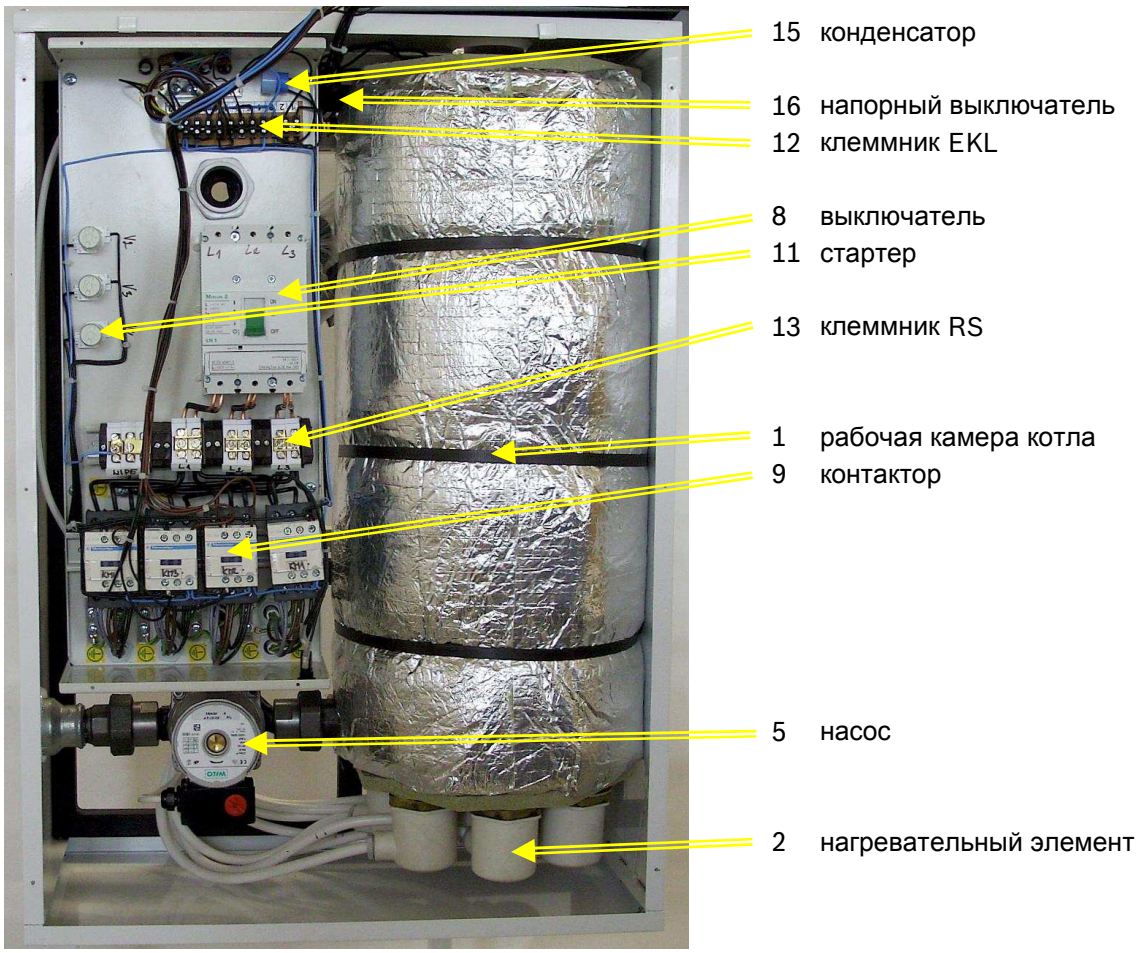
15 конденсатор
16 напорный выключатель
12 клеммник EKL
8 выключатель
11 стартер
13 клеммник RS
1 рабочая камера котла
9 контактор
5 насос
2 нагревательный элемент

поз.	содержащий номер ID	содержащий номер TTNR	название	PTE													
				7	9	12	15	17	19	22	24	27	30	37	45	52	60
1	DQ01_01_1	8 738 101 202	рабочая камера котла PTE 7	x													
1	DQ01_01_2	8 738 101 203	рабочая камера котла PTE 9-12-15		x	x	x										
1	DQ01_01_3	8 738 101 204	рабочая камера котла PTE 17-19-22					x	x	x							
1	DQ01_01	8 738 101 201	рабочая камера котла PTE 24-27-30								x	x	x				
1	DQ03_01_5	8 738 101 225	рабочая камера котла PTE 37											x			
1	DQ03_01_6	8 738 101 226	рабочая камера котла PTE 45												x		
1	DQ03_01_7	8 738 101 227	рабочая камера котла PTE 52													x	
1	DQ03_01	8 738 101 224	рабочая камера котла PTE 60														x
2	M02377	8 738 101 595	нагревательный элемент 2 kW		x			x			x						
2	M02379	8 738 101 597	нагревательный элемент 4,5 kW			x			x			x					
2	M02381	8 738 101 599	нагревательный элемент 7,5 kW	x	x	x	x	x	x	x	x	x	x	x	x	x	x
3	M01926	8 738 101 551	уплотнение элемента 70x48x2	x	x	x	x	x	x	x	x	x	x	x	x	x	x
4	DQ01/03_1	8 738 101 193	Базовая панель PTE 7	x													
4	DQ01/03_2	8 738 101 194	Базовая панель PTE 9-12-15		x	x	x										
4	DQ01/03_3	8 738 101 195	Базовая панель PTE 17-19-22					x	x	x							
4	DQ01/03_4	8 738 101 196	Базовая панель PTE 24-27-30								x	x	x				
4	DQ03/03_1	8 738 101 218	Базовая панель PTE 37-45											x	x		
4	DQ03/03_2	8 738 101 219	Базовая панель PTE 52-60													x	x
5	M03757	7 742 000 045	насос WILO RS 15/6-3PR 130	x	x	x	x	x	x	x	x	x	x				
5	M03059	8 738 101 879	насос WILO RS 15/7-3PR 130											x	x	x	x
6	M03063	8 738 101 882	расширительный бак 12l	x	x	x	x	x	x	x	x	x	x	x	x	x	x
8	M02944	8 738 101 833	выключатель VS 25-1103 A8	x	x												
8	M02945	8 738 101 834	выключатель VS 32-1103 A8			x											
8	M02946	8 738 101 835	выключатель VS 40-1103 A8				x	x									
8	M02948	8 738 101 836	выключатель VS 63-1103 A8						x	x							
8	M06849	8 738 102 612	выключатель PSC 1 160/3											x	x	x	x
8	M03935	8 738 118 997	защитный выключатель C60H 50A/3B								x	x					
8	M03937	8 738 116 353	защитный выключатель C60H 63A/3B										x				
9	M02949	8 738 101 837	контактор LC1D12P7	x	x	x	x	x	x	x	x	x	x				
9	M02950	8 738 101 838	контактор LC1D25P7											x	x	x	x

9	M06452	8 738 102 495	контактор ISKRA KNL12-10 (замена EP1C,1210M7,1610P7)	x	x	x	x	x	x	x	x	x	x				
9	M06453	8 738 102 496	контактор ISKRA KNL22-10 (замена EP1C,2310P7)											x	x	x	x
10	M02940	8 738 101 831	панель стартера		x	x	x	x	x	x	x	x	x	x	x	x	x
11	M00380	8 738 101 348	стартер		x	x	x	x	x	x	x	x	x	x	x	x	x
12	M03973	8 738 102 278	клеммник EKL1	x	x	x	x	x	x	x	x	x	x	x	x	x	x
13	M02759	8 738 118 998	клеммник RSDPS 30											x	x	x	x
14	DQ01ND	8 738 101 208	фильтр помех	x	x	x	x	x	x	x	x	x	x	x	x	x	x
15	M02955	8 738 101 841	конденсатор C323	x	x	x	x	x	x	x	x	x	x	x	x	x	x
16	M00050	8 738 101 308	напорный выключатель	x	x	x	x	x	x	x	x	x	x	x	x	x	x
17	M02730	8 738 101 748	разъем STV	x	x	x	x	x	x	x	x	x	x	x	x	x	x
18	M03436	8 738 101 994	хомут	x	x	x	x	x	x	x	x	x	x	x	x	x	x
19	M02964	8 739 930 477	гнездо предохранителя	x	x	x	x	x	x	x	x	x	x	x	x	x	x
20	M02960	8 738 101 842	предохранитель F2A	x	x	x	x	x	x	x	x	x	x	x	x	x	x
21	M02993	8 738 101 853	термоманометр	x	x	x	x	x	x	x	x	x	x	x	x	x	x
22	M03018	8 738 101 871	котловой термостат TG200-TY21	x	x	x	x	x	x	x	x	x	x	x	x	x	x
23	M03014	8 738 101 868	рамка термостата	x	x	x	x	x	x	x	x	x	x	x	x	x	x
24	M03011	8 738 101 866	кнопка настройки	x	x	x	x	x	x	x	x	x	x	x	x	x	x
25	M04072	8 739 930 473	аварийной термостат TG961.11328.01A	x	x	x	x	x	x	x	x	x	x	x	x	x	x
26	M03809	8 738 102 226	кулисный выключатель 3454		x	x	x	x	x	x	x	x	x	x	x	x	x
30	M02752	8 738 101 759	индикаторная лампа 3912 красная	x	x	x	x	x	x	x	x	x	x				
30	M02785	7 742 000 058	индикаторная лампа мини красная											x	x	x	x
31	M02751	8 738 101 758	индикаторная лампа 3912 белая	x	x	x	x	x	x	x	x	x	x				
31	M02784	7 742 000 057	индикаторная лампа мини белая											x	x	x	x
32	M02750	8 738 101 757	держатель лампи	x	x	x	x	x	x	x	x	x	x				
33	M00059	8 738 101 315	прокладка напорного выключателя	x	x	x	x	x	x	x	x	x	x	x	x	x	x
36	M00092	8 738 101 322	предохранительный клапан	x	x	x	x	x	x	x	x	x	x	x	x	x	x
41	DQ01/4	8 738 101 197	панель передняя PTE 7-30 kW	x	x	x	x	x	x	x	x	x	x				
41	DQ03/5	8 738 101 220	панель передняя PTE 37-60 kW											x	x	x	x
42	DQ01/5	8 738 101 198	панель боковая PTE 7-30 kW	x	x	x	x	x	x	x	x	x	x				
42	DQ03/6	8 738 101 221	панель боковая PTE 37-60 kW											x	x	x	x
43	DQ01/6	8 738 101 199	панель верхняя PTE 7-30 kW	x	x	x	x	x	x	x	x	x	x				
43	DQ03/7H	8 738 101 222	панель верхняя PTE 37-60 kW											x	x	x	x

44	DQ01/7	8 738 101 200	панель нижняя PTE 7-30 kW	x	x	x	x	x	x	x	x	x	x				
44	DQ03/7S	8 738 101 223	панель нижняя PTE 37-60 kW											x	x	x	x

PTE-M 4 – 18 kW

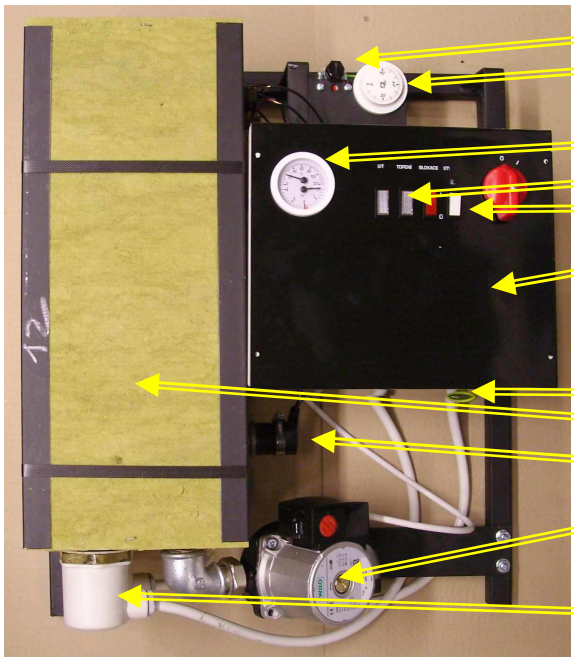

25 аварийной термостат
22 котловой термостат

21 термоманометр
27 индикаторная лампа
26 кулисный выключатель
4 Базовая панель

19 гнездо предохранителя
1 рабочая камера котла
16 напорный выключатель
5 насос

2 нагревательный элемент

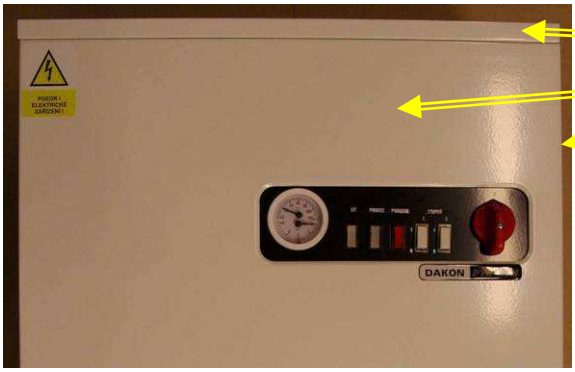

43 панель верхняя
41 панель передняя
42 панель боковая

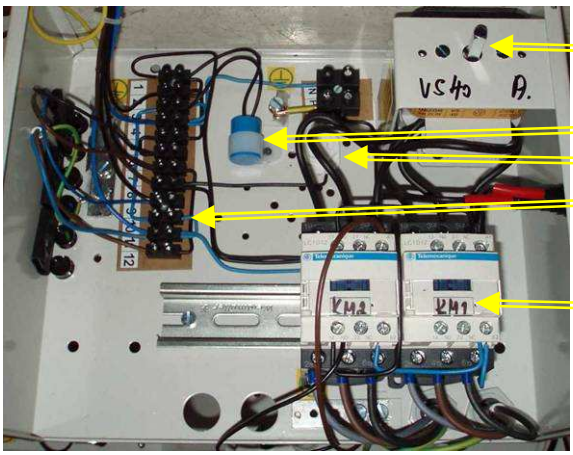

8 выключатель

15 конденсатор
11 стартер
12 клеммник EKL

9 контактор

поз.	содержащий номер ID	содержащий номер TTNR	название	PTE - M							
				4	6	8	10	12	14	16	18
1	DQ02_02_11	8 738 101 216	рабочая камера котла PTE 4-6 M	x	x						
1	DQ02_02_22	8 738 101 217	рабочая камера котла PTE 8-10-12M			x	x	x			
1	DQ02_02	8 738 101 215	рабочая камера котла PTE 14-16-18M						x	x	x
2	M02377	8 738 101 595	нагревательный элемент 2 kW			x			x		
2	M02379	8 738 101 597	нагревательный элемент 4,5 kW	x			x			x	
2	M02380	8 738 101 598	нагревательный элемент 6 kW		x	x	x	x	x	x	x
3	M01926	8 738 101 551	уплотнение элемента 70x48x2	x	x	x	x	x	x	x	x
4	DQ02/03_1M	8 738 101 210	Базовая панель PTE 4M-6M	x	x						
4	DQ02/03_2M	8 738 101 211	Базовая панель PTE 8M-10M-12M			x	x	x			
4	DQ02/03_3M	8 738 101 212	Базовая панель PTE 14M-16M-18M						x	x	x
5	M03757	7 742 000 045	насос WILO RS 15/6-3PR 130	x	x	x	x	x	x	x	x
7	M06033	8 738 102 466	шланг расширительного бака	x	x	x	x	x	x	x	x
8	M02944	8 738 101 833	выключатель VS 25-1103 A8	x	x	x	x				
8	M02945	8 738 101 834	выключатель VS 32-1103 A8					x	x		
8	M02946	8 738 101 835	выключатель VS 40-1103 A8							x	
8	M02948	8 738 101 836	выключатель VS 63-1103 A8								x
9	M02949	8 738 101 837	контактор LC1D12P7	x	x	x	x	x	x	x	x
9	M06452	8 738 102 495	контактор ISKRA KNL12-10 (замена EP1C,1210M7,1610P7)	x	x	x	x	x	x	x	x
10	M02940	8 738 101 831	панель стартера			x	x	x	x	x	x
11	M00380	8 738 101 348	стартер			x	x	x	x	x	x
12	M03973	8 738 102 278	клеммник EKL1	x	x	x	x	x	x	x	x
14	DQ01ND	8 738 101 208	фильтр помех	x	x	x	x	x	x	x	x
15	M02955	8 738 101 841	конденсатор C323	x	x	x	x	x	x	x	x
16	M00050	8 738 101 308	напорный выключатель	x	x	x	x	x	x	x	x
17	M02730	8 738 101 748	разъем STV	x	x	x	x	x	x	x	x
18	M03436	8 738 101 994	хомут	x	x	x	x	x	x	x	x
19	M02964	8 739 930 477	гнездо предохранителя	x	x	x	x	x	x	x	x
20	M02960	8 738 101 842	предохранитель F2A	x	x	x	x	x	x	x	x
21	M02993	8 738 101 853	термоманометр	x	x	x	x	x	x	x	x
22	M03018	8 738 101 871	котловой термостат TG200-TY21	x	x	x	x	x	x	x	x
23	M03014	8 738 101 868	рамка термостата	x	x	x	x	x	x	x	x

24	M03011	8 738 101 866	кнопка настройки	x	x	x	x	x	x	x	x
25	M04072	8 739 930 473	аварийной термостат TG961.11328.01A	x	x	x	x	x	x	x	x
26	M03809	8 738 102 226	кулисный выключатель 3454			x	x	x	x	x	x
30	M02752	8 738 101 759	индикаторная лампа 3912 красная	x	x	x	x	x	x	x	x
31	M02751	8 738 101 758	индикаторная лампа 3912 белая	x	x	x	x	x	x	x	x
32	M02750	8 738 101 757	держатель лампи	x	x	x	x	x	x	x	x
33	M00059	8 738 101 315	прокладка напорного выключателя	x	x	x	x	x	x	x	x
35	M05300	8 738 102 378	трубка насоса	x	x	x	x	x	x	x	x
36	M00092	8 738 101 322	предохранительный клапан	x	x	x	x	x	x	x	x
41	DQ02/4_2	8 738 101 214	панель передняя PTE M 4-18 kW	x	x	x	x	x	x	x	x
43	DQ02/4_1	8 738 101 213	панель верхняя PTE M 4-18 kW	x	x	x	x	x	x	x	x

PTE L –M

43 панель верхняя
21 Termomanometr
26 термоманометр

25 аварийной термостат
22 котловой термостат
4 Базовая панель
42 панель боковая
44 панель нижняя

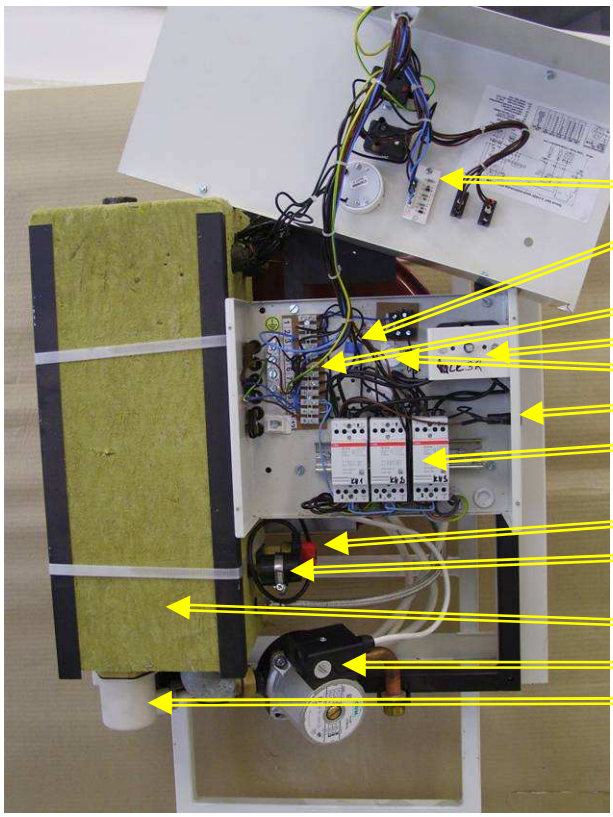

27 печатный монтаж
15 конденсатор

12 клеммник EKL
8 выключатель
11 звено запаздывания
19 гнездо предохранителя
9 контактор

36 предохранительный клапан
16 напорный выключатель

1 рабочая камера котла
5 насос
2 нагревательный элемент

поз.	содержащий номер ID	Obj.č.	название	PTE-L M							
				4	6	8	10	12	14	16	18
1	DQ04_02_11	8 738 101 216	рабочая камера котла PTE-L 4-6M	x	x						
1	DQ04_02_22	8 738 101 217	рабочая камера котла PTE-L 8-10-12M			x	x	x			
1	DQ04_02	8 738 101 229	рабочая камера котла PTE-L 14-16-18M						x	x	x
2	M02377	8 738 101 595	нагревательный элемент 2 kW			x			x		
2	M02379	8 738 101 597	нагревательный элемент 4,5 kW	x			x			x	
2	M02380	8 738 101 598	нагревательный элемент 6 kW		x	x	x	x	x	x	x
3	M01926	8 738 101 551	уплотнение элемента 70x48x2	x	x	x	x	x	x	x	x
4	DQ04_03_1ND	8 738 101 232	Базовая панель PTE-L 4M-6M	x	x						
4	DQ04_03_2ND	8 738 101 233	Базовая панель PTE-L 8M-12M			x	x	x			
4	DQ04_03ND	8 738 101 234	Базовая панель PTE-L 14M-18M						x	x	x
5	M03757	7 742 000 045	насос WILO RS 15/6-3PR 130	x	x	x	x	x	x	x	x
8	M02944	8 738 101 833	выключатель VS 25-1103 A8	x	x	x	x				
8	M02945	8 738 101 834	выключатель VS 32-1103 A8					x	x		
8	M02946	8 738 101 835	выключатель VS 40-1103 A8							x	
8	M02948	8 738 101 836	выключатель VS 63-1103 A8								x
9	M02950	8 738 101 838	контактор LC1D25P7	x	x	x	x	x	x	x	x
10	M02940	8 738 101 831	панель стартера			x	x	x	x	x	x
11	M03934	8 738 102 267	звено запаздывания GNZ GB1601			x	x	x	x	x	x
12	M03973	8 738 102 278	клеммник EKL1	x	x	x	x	x	x	x	x
15	M02955	8 738 101 841	конденсатор C323	x	x	x	x	x	x	x	x
16	M00050	8 738 101 308	напорный выключатель	x	x	x	x	x	x	x	x
17	M02730	8 738 101 748	разъем STV	x	x	x	x	x	x	x	x
18	M03436	8 738 101 994	хомут	x	x	x	x	x	x	x	x
19	M02964	8 739 930 477	гнездо предохранителя	x	x	x	x	x	x	x	x
20	M02960	8 738 101 842	предохранитель F2A	x	x	x	x	x	x	x	x
21	M02993	8 738 101 853	термоманометр	x	x	x	x	x	x	x	x
22	M03018	8 738 101 871	котловой термостат TG200-TY21	x	x	x	x	x	x	x	x
23	M03014	8 738 101 868	рамка термостата	x	x	x	x	x	x	x	x
24	M03011	8 738 101 866	кнопка настройки	x	x	x	x	x	x	x	x
25	M04072	8 739 930 473	аварийной термостат TG961.11328.01A	x	x	x	x	x	x	x	x
26	M02749	8 738 101 756	кулисный выключатель 3456			x	x	x	x	x	x
27	M03939	8 738 102 268	печатный монтаж	x	x	x	x	x	x	x	x

28	M03030	8 738 101 874	гильза разъема	x	x	x	x	x	x	x	x
29	M03028	8 738 101 873	разъем	x	x	x	x	x	x	x	x
33	M00059	8 738 101 315	прокладка напорного выключателя	x	x	x	x	x	x	x	x
36	M00092	8 738 101 322	предохранительный клапан	x	x	x	x	x	x	x	x
42	DQ04_05ND	8 738 101 236	панель боковая PTE M	x	x	x	x	x	x	x	x
43	DQ04_06ND	8 738 101 237	панель верхняя PTEL-M	x	x	x	x	x	x	x	x
44	DQ04_07ND	8 738 101 238	панель нижняя PTEL-M	x	x	x	x	x	x	x	x

PTE S-M 4 – 18 kW

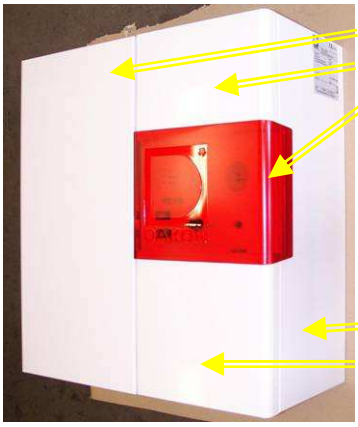

6 расширительный бак
43 панель верхняя
1 рабочая камера котла
16 напорный выключатель
41 панель передняя
45 панель передняя PH
37 пластмассовая крышка
22 котловой термостат
21 термоманометр
26 кулисный выключатель
25 аварийной термостат
36 предохранительный клапан
47 панель боковая
49 панель передняя
34 трубка
2 нагревательный элемент
46 панель боковая P PTES
44 панель нижняя
5 насос
35 трубка насоса

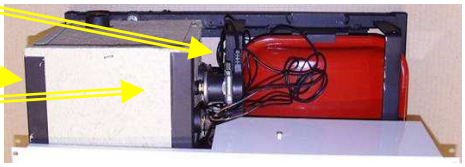

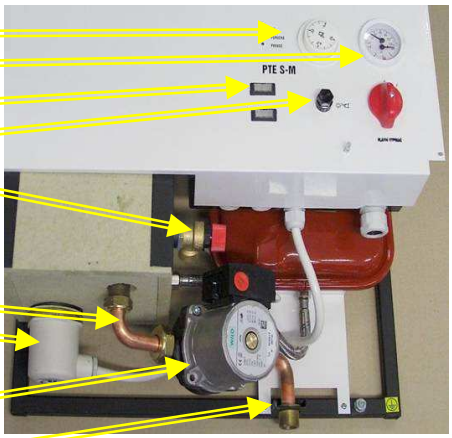

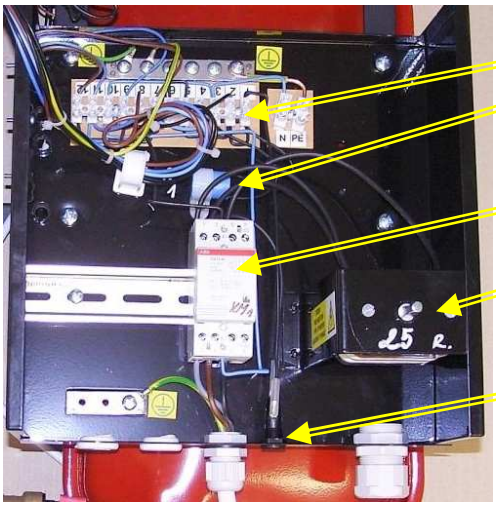

12 клеммник EKL
15 конденсатор
9 контактор
8 выключатель
19 гнездо предохранителя

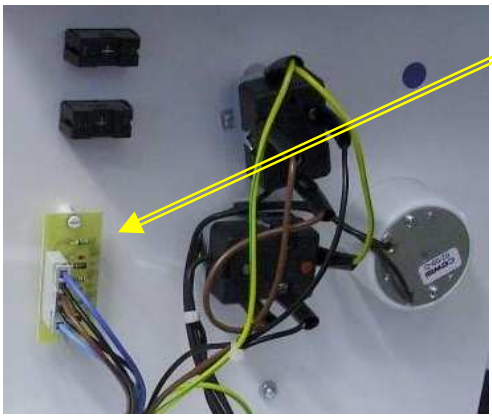

27 печатный монтаж

поз.	содержащий номер ID	содержащий номер TTNR	название	Daline PTE-S M							
				4	6	8	10	12	14	16	18
1	DQS04_02_11	8 738 101 241	рабочая камера котла PTES 4-6	x	x						
1	DQS04_02_22	8 738 101 242	рабочая камера котла PTES 8-10-12			x	x	x			
1	DQS04_02	8 738 101 240	рабочая камера котла PTES 14-16-18						x	x	x
2	M02377	8 738 101 595	нагревательный элемент 2 kW			x			x		
2	M02379	8 738 101 597	нагревательный элемент 4,5 kW	x			x			x	
2	M02380	8 738 101 598	нагревательный элемент 6 kW		x	x	x	x	x	x	x
3	M01926	8 738 101 551	уплотнение элемента 70x48x2	x	x	x	x	x	x	x	x
5	M03757	7 742 000 045	насос WILO RS 15/6-3PR 130	x	x	x	x	x	x	x	x
6	M06653	8 738 102 501	расширительный бак 7l	x	x	x	x	x	x	x	x
7	M06033	8 738 102 466	шланг расширительного бака	x	x	x	x	x	x	x	x
8	M02944	8 738 101 833	выключатель VS 25-1103 A8	x	x	x	x				
8	M02945	8 738 101 834	выключатель VS 32-1103 A8					x	x		
8	M02946	8 738 101 835	выключатель VS 40-1103 A8							x	
8	M02948	8 738 101 836	выключатель VS 63-1103 A8								x
9	M02951	8 738 101 839	контактор ESB 24-40/220-240V AC	x	x	x	x	x	x	x	x
10	M02940	8 738 101 831	панель стартера			x	x	x	x	x	x
11	M03934	8 738 102 267	звено запаздывания GNZ GB1601	x	x	x	x	x	x	x	x
12	M03973	8 738 102 278	клеммник EKL1	x	x	x	x	x	x	x	x
15	M02955	8 738 101 841	конденсатор C323	x	x	x	x	x	x	x	x
16	M00050	8 738 101 308	напорный выключатель	x	x	x	x	x	x	x	x
17	M02730	8 738 101 748	разъем STV	x	x	x	x	x	x	x	x
18	M03436	8 738 101 994	хомут	x	x	x	x	x	x	x	x
19	M02964	8 739 930 477	гнездо предохранителя	x	x	x	x	x	x	x	x
20	M02960	8 738 101 842	предохранитель F2A	x	x	x	x	x	x	x	x
21	M02993	8 738 101 853	термоманометр	x	x	x	x	x	x	x	x
22	M03018	8 738 101 871	котловой термостат TG200-TY21	x	x	x	x	x	x	x	x
23	M03014	8 738 101 868	рамка термостата	x	x	x	x	x	x	x	x
24	M03011	8 738 101 866	кнопка настройки	x	x	x	x	x	x	x	x
25	M04072	8 739 930 473	аварийной термостат TG961.11328.01A	x	x	x	x	x	x	x	x
26	M02749	8 738 101 756	кулисный выключатель 3456			x	x	x	x	x	x
27	M03939	8 738 102 268	печатный монтаж	x	x	x	x	x	x	x	x
28	M03030	8 738 101 874	гильза разъема	x	x	x	x	x	x	x	x

29	M03028	8 738 101 873	разъем	x	x	x	x	x	x	x	x
33	M00059	8 738 101 315	прокладка напорного выключателя	x	x	x	x	x	x	x	x
34	M06650	8 738 102 500	трубка PTESM-14/010-2	x	x	x	x	x	x	x	x
35	M05300	8 738 102 378	трубка насоса	x	x	x	x	x	x	x	x
36	M00092	8 738 101 322	предохранительный клапан	x	x	x	x	x	x	x	x
37	M06654	8 738 102 502	пластмассовая крышка	x	x	x	x	x	x	x	x
38	DQS04_33	8 738 101 250	держатель бака	x	x	x	x	x	x	x	x
41	DQS04_08ND	8 738 101 248	панель передняя PTES	x	x	x	x	x	x	x	x
43	DQS04_06ND	8 738 101 246	панель верхняя PTES	x	x	x	x	x	x	x	x
44	DQS04_07ND	8 738 101 247	панель нижняя PTE 7-30 kW	x	x	x	x	x	x	x	x
45	DQS04_09ND	8 738 101 249	панель передняя PH PTES	x	x	x	x	x	x	x	x
46	DQS04_05ND	8 738 101 245	панель боковая L PTES	x	x	x	x	x	x	x	x
47	DQS04_05_1ND	8 738 101 244	панель боковая P PTES	x	x	x	x	x	x	x	x
48	DQS04_04ND	8 738 101 243	Базовая панель PTES	x	x	x	x	x	x	x	x

Bosch Termotechnika s.r.o.
Závod Krnov
Ve Vrbině 588/3
794 01 Krnov - Pod Cvilínem

Tel. +420 554 694 111
Fax +420 554 694 333
e-mail: dakon@dakon.cz
www.dakon.cz

090510 Mxxxxx