Pioneering for You

HVAC OEM Competence Centre

Wilo-Para **-***/7-50/SC
Технические данные

Wilo-Para **-***/7-50/SC

Отопление

Область применения

Отопление

Para 15-130/7-50/SC-12	
WILO	**Высокоэффективный насос для отопления**
-	Inline насос с чугунным корпусом
15	Резьбовое присоединение DN15 (25, 30: также доступны)
130	Монтажная длина 130 (180: также доступно)
7	7,7= макс.напор в [м] при Q = 0 м^3/ч
50	Макс. потребляемая мощность
SC	Насос управляется при помощи кнопки SC = ΔP-v, ΔP-c, постоянная скорость I, II, III
12	Положение блока управления 12 часов (3, 6, 9 часов: также доступно)

Разрешенные жидкости (другие жидкости по запросу)	Отопительная вода (в соответствии с VDI 2035) Смеси вода-гликоль (максимум 1:1, примесь выше 20%, необходимо перероверить гидравлические данные)

Мощность

Индекс энергоэффективности (EEI)	≤ 0.2
Макс. напор	7,7 м
Макс. подача	3,5 м³/ч

Разрешенная область применения

Температурный диапозон для применений в системах ОВК при макс. температура окружающей среды. Предельные значения для непрерывной работы при максимальной номинальной мощности	Для 58°C = 0 до 100°C Для 62°C = 0 до 90°C Для 66°C = 0 до 80°C Для 71°C = 0 до 70°C
Макс. статическое давление	PN 10

Электрическое подключение

Подключение к сети	1~230 В +10%/-15%, 50/60 Гц (IEC 60038 стандартное напряжение)

Мотор/Электроника

Директива по низковольтному напряжению	20014/95/EC
Электромагнитная совместимость	EN 61800-3
Испускаемые помехи	EN 61000-6-3 EN 61000-6-4
Помехозащищенность	EN 61000-6-2 EN 61000-6-1
Класс защиты	IPx4D
Класс изоляции	F
RoHS / REACH	Соответствует, но не представлен

Мин. напор на всасывающем входном патрубке, чтобы избежать кавитации при температуре перекачиваемой воды

Мин. входной напор при 50/95°C	0.5/4.5 м

Данные мотора

Para	Скорость вращения	Потребляемая мощность 1-230 V	Ток при 1-230 V	Защита мотора
	n	P1	I	-
	об/мин	Вт	A	-
**/7 SC	2580 - 4700	8.2-50	0.07-0.43	Встроенная

Материалы

Para	Корпус насоса	Раб. колесо	Вал насоса	Подшипник
**/7 SC	Чугун с катафарезным покрытием	Синт. материал (полипропилен - GF 40%)	Нерж. сталь	Металло-графит

Настоящий документ может быть изменен без предварительного уведомления

Гидравлическая рабочая область

Отопление

Δp-v (variable)

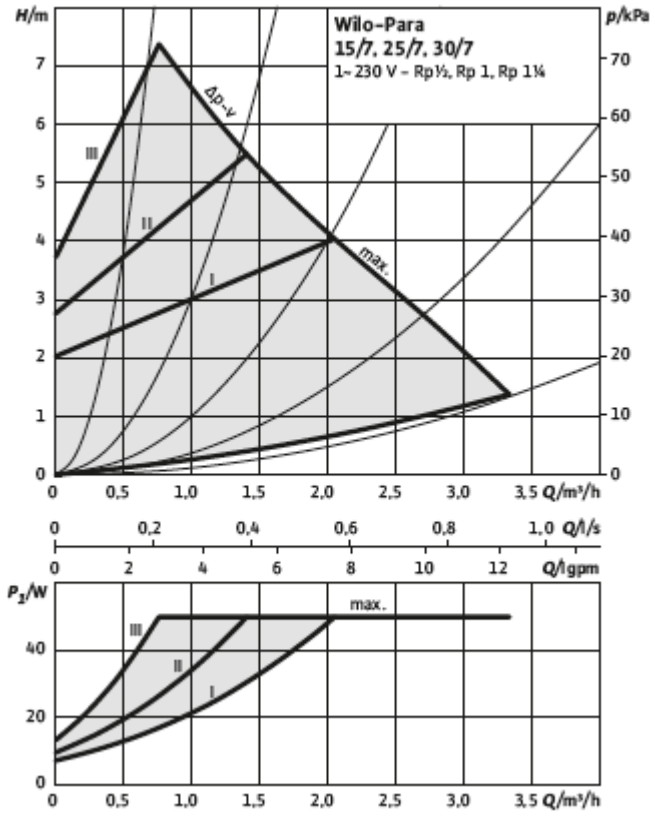

Δp-c (constant)

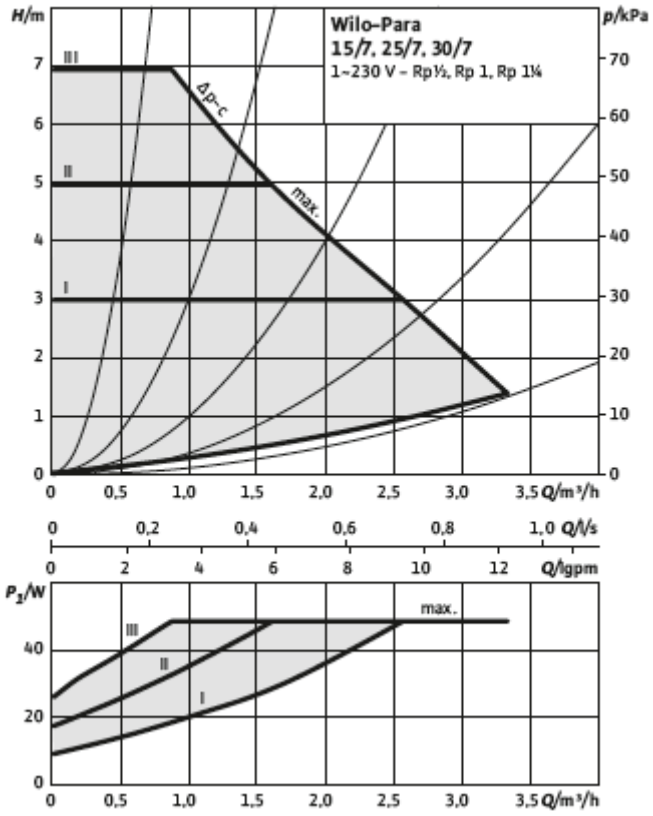

Constant speed I, II, III

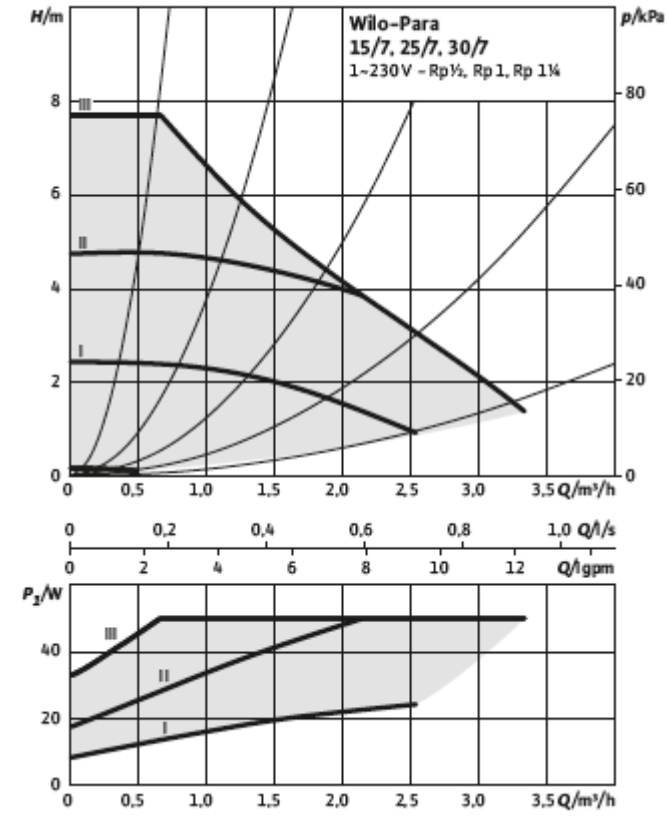

Габаритные размеры

Wilo-Para

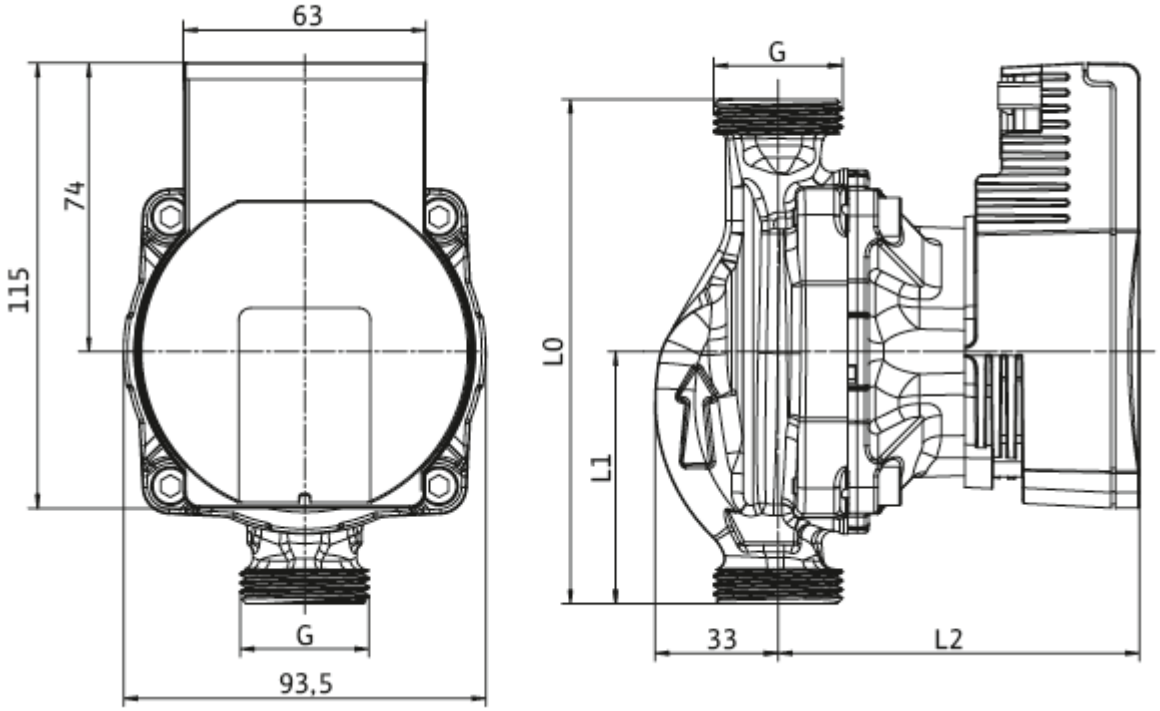

Отопление

Технические данные			
Обозначение	Para 15-130/6-43/SC	Para 15-130/7-50/SC	Para 15-130/8-75/SC
Резьбовое соединение с трубой	Rp ½		
Резьба	G 1		
Монтажная длина l_o	130 мм		
Размер *L1*	65мм		
Размер *L2*	94мм		105мм
Масса прибл. *m*	1.54 кг		1.7 кг

Технические данные						
Обозначение	Para 25-130/ 6-43/SC	Para 25-180/ 6-43/SC	Para 25-130/ 7-50/SC	Para 25-180/ 7-50/SC	Para 25-130/ 8-75/SC	Para 25-180/ 8-75/SC
Резьбовое соединение с трубой	Rp 1					
Резьба	G 1½					
Монтажная длина l_o	130 мм	180 мм	130 мм	180 мм	130 мм	180 мм
Размер *L1*	65мм	90мм	65мм	90мм	65мм	90мм
Размер *L2*	94mm				105mm	
Масса прибл. *m*	1.66 кг	1.78 кг	1.66 кг	1.78 кг	1.8 кг	2 кг

Технические данные			
Обозначение	Para 30-180/6-43/SC	Para 30-180/7-50/SC	Para 30-180/8-75/SC
Резьбовое соединение с трубой	Rp 1¼		
Резьба	G 2		
Монтажная длина l_o	180 мм		
Размер *L1*	90мм		
Размер *L2*	94мм		105мм
Масса прибл. *m*	1.96 кг		2.1 кг

Электрическое подключение

Отопление

Встроенный 3-х контактный разъем Molex

Кабель питания (опция)

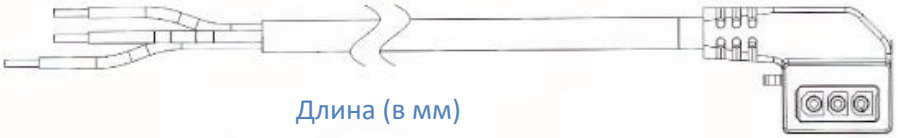

Доступные сетевые кабели

Опрессованный кабель питания с латунными контактами и подключением типа Facon PR260 со стороны клеммной коробки (разъединение возможно)	длина кабеля 500 мм	4530966	**Не входит в поставку**
	длина кабеля 1000 мм	4524578	
	длина кабеля 1500 мм	4530763	
	длина кабеля 2000 мм	4527857	

Molex 3-х контактный

WS8

Положение блока управления

▲ Направление потока

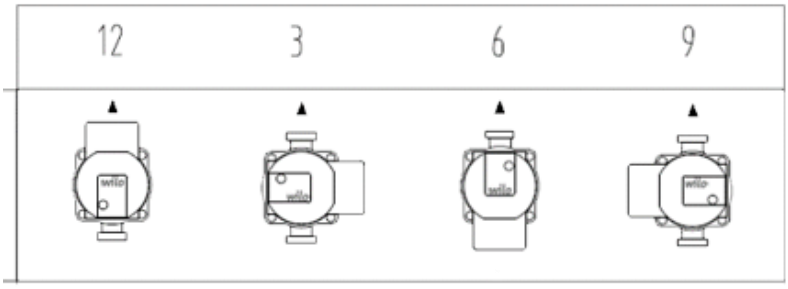

wilo

ООО "ВИЛО РУС"
142434, Московская область,
Ногинский р-н, Ногинск,
дер. Новое Подвязново,
промплощадка №1, д.1
T +7 495 514 61 10
wilo@wilo.ru
www.wilo.ru

Pioneering for You