DE – Montageanleitung
Ventileinsatz V3K-F / V6K-S
EN – Installation instructions
Valve insert V3K-F / V6K-S
FR – Instructions de montage
Insert de vanne V3K-F / V6K-S
IT – Istruzioni di montaggio
Inserto valvola V3K-F / V6K-S
NL – Montagehandleiding
Thermostaat V3K-F / V6K-S

CZ – Návod k montáži
Ventilová vložka V3K-F / V6K-S
SK – Návod na montáž
Ventilová vložka V3K-F / V6K-S
PL – Instrukcja montażu
Wkładka zaworowa V3K-F / V6K-S
RU – Руководство по монтажу
Вентильная вставка V3K-F / V6K-S

Montageanleitung 04/2017

Ventileinsatz V3K-F / V6K-S

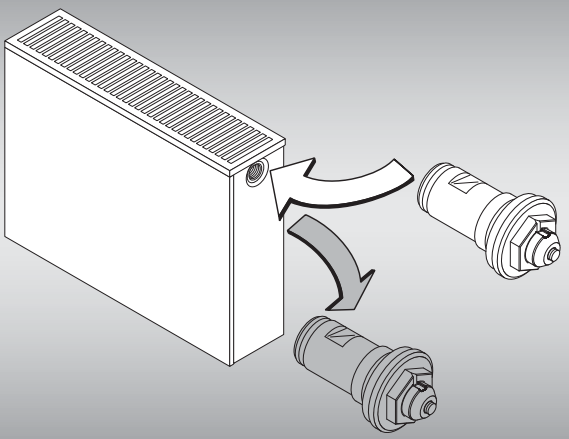

RU – Информация производителя

Применение по назначению

Вентильную вставку разрешается использовать только для монтажа в вентильных радиаторах Kermi. Любое другое применение является применением не по назначению и поэтому запрещено.

Правила техники безопасности

- Соблюдайте все указания, в частности те из них, которые касаются технических характеристик и границ области применения.
- Перед монтажом внимательно изучите данное руководство.

Техническое обслуживание

- Вентильная вставка не требует специального технического обслуживания.

Рекламация

- В случае поломки обратитесь в сервисную службу или к вашему продавцу.

Монтаж и ремонт

- Поручайте монтаж и ремонт только квалифицированным специалистам, в противном случае гарантийные обязательства утратят свою силу.

Утилизация

- Позаботьтесь о доставке вышедших из эксплуатации вентильных вставок с принадлежностями на предприятия вторичной переработки или об их надлежащей утилизации. Соблюдайте все местные предписания.

RU — Руководство по монтажу

Монтаж

- Проверьте комплектность содержимого упаковки и убедитесь в отсутствии повреждений (рис. 1).
  A: Вентильная вставка с защитным колпачком
  B: Руководство по монтажу
- Приготовьте необходимый инструмент.
- Выкрутите имеющийся вентиль соответствующим гаечным ключом (на SW 19) (рис. 2).
- Открутите защитный колпачок на сменном вентиле (рис. 3).
- Замените вентильную вставку (рис. 4).
- Затяните вентильную вставку с моментом затяжки 35–40 Нм (рис. 5).
- Настройте значение k_v (рис. 6).
  Предварительная настройка в соответствии с необходимым значением выполняется рожковым гаечным ключом
  Выполните настройку гаечным ключом

на SW 13 или настроечным ключом k_v. Необходимое значение настройки должно находиться напротив отметки. При замене на вентиль V3K или V3K-S воспользуйтесь следующей таблицей.

Вентиль V3K (до 04/2004) имеет шесть основных настроек	Вентиль V3K-S (с 05/2004 до 04/2017) имеет восемь основных настроек	Вентиль V6K-S (с 04/2017) имеет восемь основных настроек
2	1	1
3	2,5	2,5
4	4,5	4,5
5	6	5
6	8	6,5

Указание

- Если позднее в водяном контуре появятся загрязнения, то вентиль всегда можно промыть в положении 8.

Номограмма

- Номограмма V6K-S для диапазона регулирования 1K (= ход 0,22 мм) (рис. 7).
- Номограмма V6K-S для диапазона регулирования 2K (= ход 0,44 мм) (рис. 8).
- Номограмма V3K-F для диапазона регулирования 2K (= ход 0,44 мм) (рис. 9).
- Таблица распределения V6K-S для диапазона регулирования 1K (= ход 0,22 мм). Рекомендуемые значения настройки при различной мощности радиатора (рис. 10).
- Таблица распределения V6K-S для диапазона регулирования 2K (= ход 0,44 мм) (рис. 11). Рекомендуемые значения настройки при различной мощности радиатора.

Информация к рис. 10 и 11

- Φ [W]: тепловая мощность радиатора
- Δp [мбар]: потеря давления
- ΔT: разность температур подачи и обратки в системе
- *) Предел мощности вентиля при исходных данных: 70/55/20 °C.

Указание

- Для получения приблизительных данных настройки при заданной мощности радиатора и разности температур рекомендуется использовать среднее дифференциальное давление 80 или 100 мбар. Для установок с большой шириной необходимо разграничение потери давления: например, 60 мбар для вентилей на удаленных радиаторах, 80 или 100 мбар для вентилей на радиаторах, которые находятся на среднем отдалении, и 120 мбар для вентилей на радиаторах, которые расположены рядом с центральной системой. Точная данные могут быть получены только в рамках расчета трубопроводной сети с помощью соответствующей компьютерной программы.

1

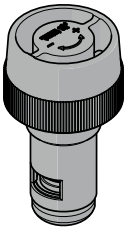

A

B

2

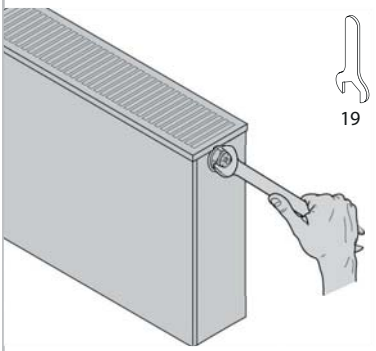

3

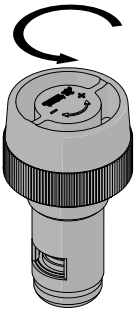

4

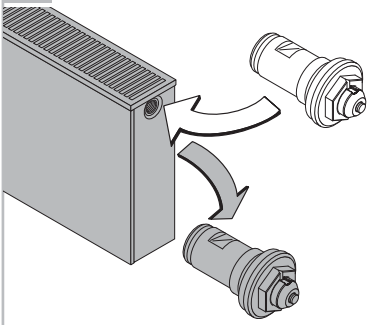

5

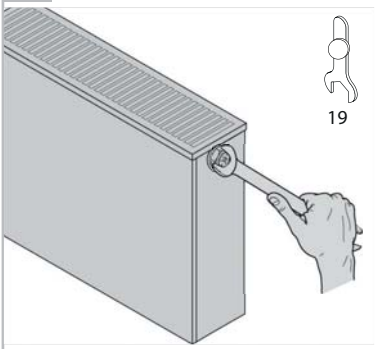

6

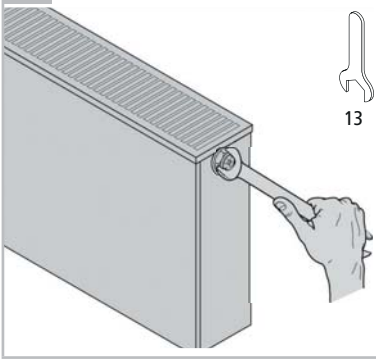

7

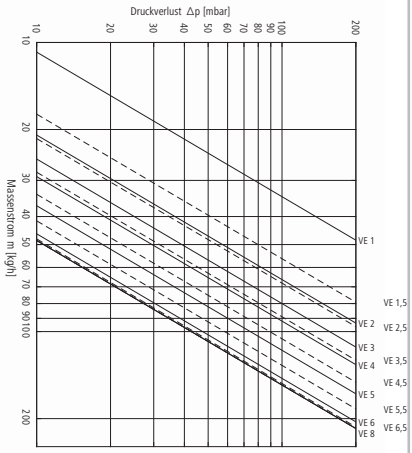
Druckverlust Δp [mbar]
10 20 30 40 50 60 70 80 90 100 200
Massenstrom m [kg/h]
10 20 30 40 50 60 70 80 90 100 200
VE 1
VE 1,5
VE 2
VE 2,5
VE 3
VE 3,5
VE 4
VE 4,5
VE 5
VE 5,5
VE 6
VE 6,5
VE 8

9

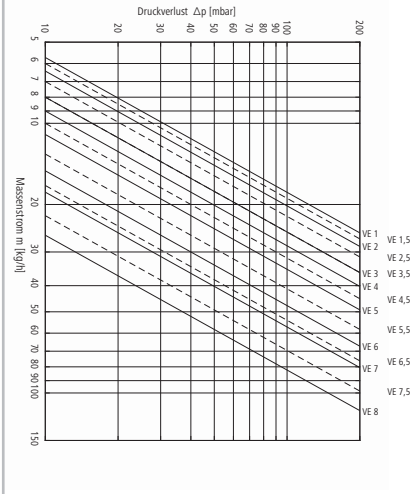
Druckverlust Δp [mbar]
10 20 30 40 50 60 70 80 90 100 200
Massenstrom m [kg/h]
5 6 7 8 9 10 20 30 40 50 60 70 80 90 100 150
VE 1
VE 1,5
VE 2
VE 2,5
VE 3
VE 3,5
VE 4
VE 4,5
VE 5
VE 5,5
VE 6
VE 6,5
VE 7
VE 7,5
VE 8

8

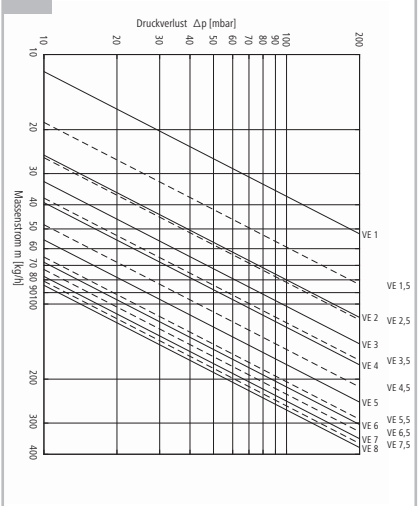
Druckverlust Δp [mbar]
10 20 30 40 50 60 70 80 90 100 200
Massenstrom m [kg/h]
10 20 30 40 50 60 70 80 90 100 200 300 400
VE 1
VE 1,5
VE 2
VE 2,5
VE 3
VE 3,5
VE 4
VE 4,5
VE 5
VE 5,5
VE 6
VE 6,5
VE 7
VE 7,5
VE 8

Abb. 10

ΔT = 15 K	Δp [mbar]			
ϕ [W]	60	80	100	120
100	1	1	1	1
150	1	1	1	1
200	1	1	1	1
250	1	1	1	1
300	1	1	1	1
350	1	1	1	1
400	1	1	1	1
450	1	1	1	1
500	1,5	1	1	1
550	1,5	1,5	1	1
600	1,5	1,5	1,5	1
700	1,5	1,5	1,5	1,5
800	2	1,5	1,5	1,5
900	2,5	2	1,5	1,5
1000	3	2	2	1,5
1200	4	3	3	2
1400	4,5	4	3,5	3
1600	5,5	4,5	4	3,5
1800	6	5	4,5	4,5
2000	6,5	5,5	5	4,5
2200	8 (2074*)	6	5,5	5,5
2400		8 (2395*)	6	5,5
2600			8 (2678*)	6
2800				6,5
3000				8 (2933*)
3200				
3400				
3600				
3800				
4000				
4200				
4400				
4600				
4800				
5000				

Abb. 11

ΔT = 15 K	Δp [mbar]			
ϕ [W]	60	80	100	120
100	1	1	1	1
150	1	1	1	1
200	1	1	1	1
250	1	1	1	1
300	1	1	1	1
350	1	1	1	1
400	1	1	1	1
450	1	1	1	1
500	1	1	1	1
550	1,5	1	1	1
600	1,5	1,5	1	1
700	1,5	1,5	1,5	1
800	1,5	1,5	1,5	1,5
900	2	1,5	1,5	1,5
1000	2	2	1,5	1,5
1200	3	2	2	2
1400	3,5	3	2,5	2
1600	4	3,5	3	2,5
1800	4,5	3,5	3,5	3
2000	4,5	4,5	3,5	3,5
2200	5	4,5	4,5	3,5
2400	5,5	5	4,5	4,5
2600	5,5	5	4,5	4,5
2800	6	5,5	5	4,5
3000	6,5	5,5	5	4,5
3200	7	6	5,5	5
3400	7,5	6,5	5,5	5,5
3600	8 (3606*)	7	6	5,5
3800		7	6,5	5,5
4000		7,5	6,5	6
4200		8 (4164*)	7	6,5
4400			7,5	6,5
4600			8 (4655*)	7
4800				7,5
5000				8 (5099*)