DE – Montageanleitung Standkonsolen für Flachheizkörper BH200
EN – Installation instructions for the soil stand bracket for BH200 steel panel radiators
FR – Instructions de montage pour consoles verticales pour radiateurs panneaux BH200
IT – Istruzioni per il montaggio della mensola a pavimento per radiatori piatti BH200
ES – Instrucciones de montaje de consolas verticales para radia dores planos BH200
CS – Návod k montáži stojanových konzolí pro desková otopná tělesa BH200
SK – Návod na montáž stojanových konzol na ploché radiátory BH200
PL – Instrukcja montażu konsoli stojących do grzejników płytowych BH200
EL – Οδηγίες τοποθέτησης βάσεων στήριξης για θερμαντικά πάνελ BH200
RU – Руководство по монтажу вертикальных консолей для плоских радиаторов BH200
RO – Instrucțiuni de montaj Consolă fixă pentru radiator BH200
ZH – 电热板 BH200 的立式托架安装说明书

Montageanleitung 08/2019 – 6913286

Standkonsolen für Flachheizkörper BH200

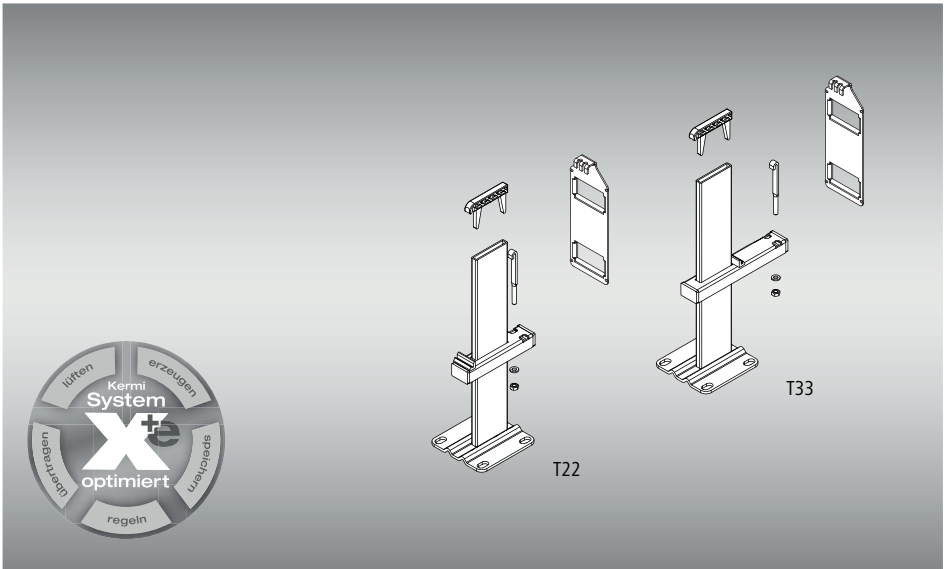

RU – Руководство по эксплуатации

Допустимая область применения

Вертикальную консоль разрешается использовать только для крепления плоских радиаторов Kermi BH200.

Техобслуживание и очистка

- Вертикальные консоли не требуют специального технического обслуживания.
- Используйте только мягкие, неабразивные моющие средства.

Рекламация

В случае поломки обратитесь в сервисную службу!

Монтажные и ремонтные работы должны выполняться только квалифицированными специалистами, в противном случае гарантии по возмещению материального ущерба теряют силу.

Утилизация

Упаковка и детали, необходимости в использовании которых более не существует, подлежат отправке на вторичную переработку или надлежащую утилизацию. Соблюдайте все местные предписания.

RU – Руководство по монтажу

Устанавливать вертикальные консоли разрешается только квалифицированным специалистам.

Правила техники безопасности

- Перед монтажом внимательно прочтите руководство по монтажу.
- Учитывайте все указания о месте монтажа, технических характеристиках, границах области применения, необходимом качестве пола и расстоянии от стены.
- После монтажа передайте руководство конечному потребителю.
- Храните и транспортируйте монтажный материал только в защитной упаковке.

ΠΡΟΣΟΧΗ

Имеется опасность получения травмы!

- Учитывайте вес радиатора (см. документацию производителя).
- При весе 25 кг и более используйте подъемное устройство или привлекайте для подъема нескольких человек.

Упаковка и комплект поставки

- Снимите упаковку с радиатора (рис. 2).
- Проверьте содержимое упаковки вертикальной консоли на комплектность и отсутствие повреждений.

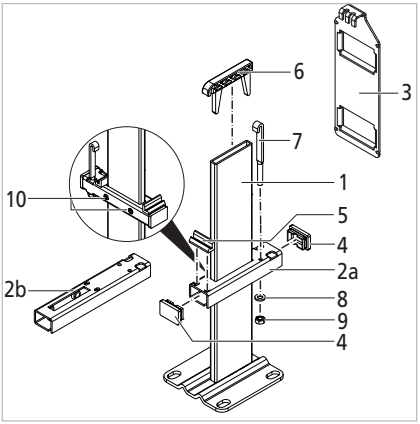

	Наименование	ZB03380001	ZB03390001	ZB04080001	ZB04090001
1	Опора консоли	1	1	1	1
2a	Несущая трубка T22	1	–	1	–
2b	Несущая трубка T33	–	1	–	1
3	Серьга	1	1	1	1
4	Колпачок	2	2	2	2
5	Опора консоли	1	1	1	1
6	Подпорка	1	1	1	1
7	Крюк	1	1	1	1
8	Шайба	1	1	1	1
9	Шестигранная гайка	1	1	1	1
10	Установочный винт	2	2	2	2

Количество вертикальных консолей

- В зависимости от монтажной длины плоского радиатора используйте для его установки соответствующее количество вертикальных консолей (рис. 3).
- Храните и транспортируйте изделие только в защитной упаковке.

Предварительная сборка вертикальной консоли

- Подготовьте инструмент и крепежный материал (винты, шайбы и дюбели) (рис. 1).Вставьте колпачки (4) в оба боковых отверстия несущей трубки (2a/2b) (рис. 4).
- Вставьте опору консоли (5) в передних отверстия несущей трубки (2a/2b) (рис. 4).
- Предварительно собранную несущую трубку посадите на опору консоли и установите расстояние от пола 150 мм (рис. 5/6).
- Прочно закрепите несущую трубку установочными винтами (10) (рис. 6).
- Вставьте подпорку (6) сверху в опору консоли (выемка должна быть направлена в переднюю сторону) (рис. 6).
- Соблюдайте размеры для монтажа вертикальных консолей на радиаторе, которые указаны в таблице на рис. 7.

Монтаж кронштейнов

- Выровняйте вертикальные консоли относительно пола на нужном расстоянии и нанесите отметки для сверления отверстий (рис. 8).
- Просверлите отверстия в отмеченных точках (рис. 9).
- Поставьте консоли на место установки, выровняйте и закрепите на полу (рис. 10), используя подходящие дюбели, шайбы и винты (4 винта на одну консоль, макс. Ø 10 мм).

Установка радиатора

- Аккуратно вставьте радиатор в опоры консоли (рис. 11).
- Установите серьгу (3) на радиатор в том же положении, что и вертикальные консоли (рис. 12).
- Зацепите крюк (7) за нижнюю петлю серьги (3) и вставьте его в продольное отверстие несущей трубки (2a/2b). Прочно затяните соединение, используя шестигранную гайку (9) и шайбу (8) (рис. 13).
- Ослабив установочные винты (10) и шестигранную гайку (9), выровняйте радиатор по горизонтали. После этого снова затяните установочные винты (10) и шестигранную гайку (9) (рис. 13/14).
- Снова полностью наденьте упаковку на радиатор (рис. 15).

RO – Instrucțiuni de utilizare

Mod de utilizare admis

Consola fixă poate fi utilizată numai pentru fixarea radiatoarelor Kermi BH200.

Întreținere şi curățare

- Nu sunt necesare lucrări de întreținere speciale pentru consolele fixe.
- Folosiți numai agenți de curățare blânzi, neabrazivi.

Reclamații

În caz de daune, contactați instalatorul specialist!
Dispuneți efectuarea lucrărilor de montaj şi reparație exclusiv de către un instalator specialist, în caz contrar dreptul dumneavoastră în baza legii privind garanția pentru defecte devine invalid.

Eliminarea ca deşeu

Depuneți ambalajul şi elementele de care nu aveți nevoie la un punct de reciclare sau de colectare a deşeurilor. Țineți cont de prescripțiile locale.

RO – Instrucțiuni de montaj

Consolele fixe trebuie montate numai de către un instalator specialist.

Indicații privind siguranța

- Citiți cu atenție instrucțiunile de montaj anterior montării.
- Țineți cont de toate indicațiile privind locul de amplasare, datele tehnice, limitele de utilizare, caracteristicile pardoselii şi distanța față de perete.
- După montaj predați instrucțiunile consumatorului final.
- Transportați şi depozitați materialul de montaj numai în ambalajul de protecție.

Avertizare

Pericol de rănire!

- Aveți în vedere greutatea radiatorului (consultați documentația producătorului).
- Începând cu 25 kg folosiți un dispozitiv de ridicare sau realizați lucrările cu mai multe persoane.

1

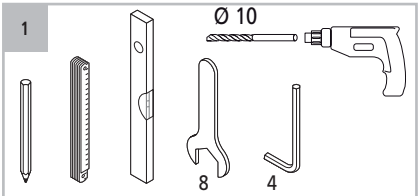

	BL ≤ 1600	BL ≥ 1800
	8 x	12 x

BL:
Baulänge • Length • Longueur • Lunghezza • Longitud de montaje • Konstrukční délka • Konštrukčná dĺžka • Długość • Μήκος κατασκευής • Монтажная длина • Lungime constructivă • 结构长度

2

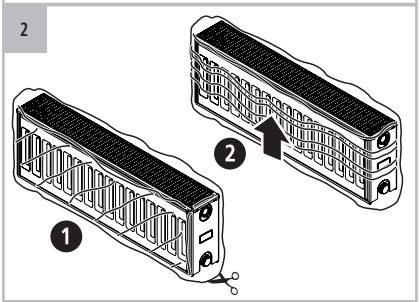

3

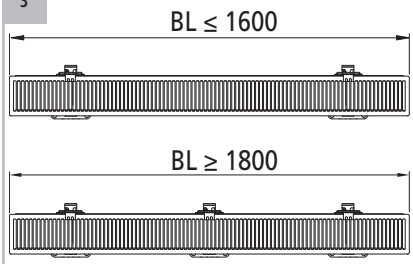

4

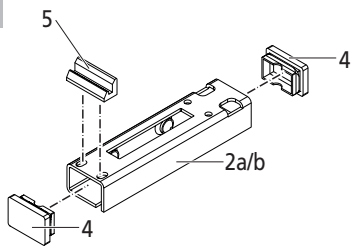

5

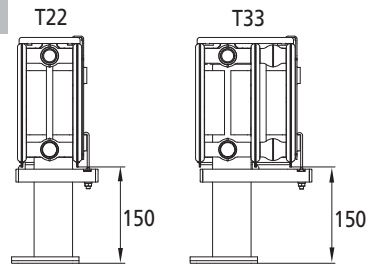

6

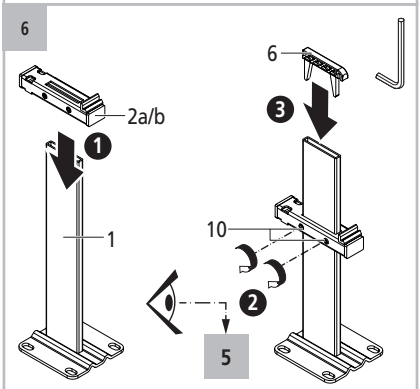

7

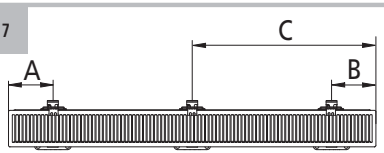

FK0, PK0, PLK

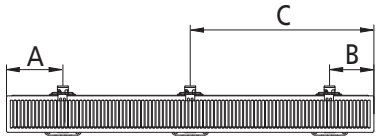

FTV, PTV, PLV

	A [mm]	B [mm]	C [mm]
FK0, PK0, PLK	118	118	BL/2–50
FTV, PTV, PLV	151*	118	BL/2–50

* Ventilseite • * Valve side • * Côté vanne • * Lato valvola • * Lateral de la válvula • * Strana ventilu • * Strana ventilu • * Strona zaworu • * Πλευρά βαλβίδας • * Сторона вентиля • * Partea supapei • * 阀门侧

8

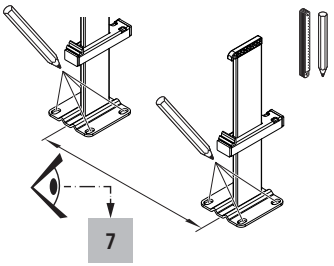

9

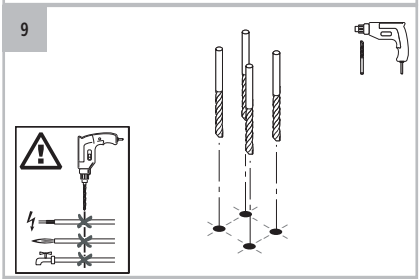

10

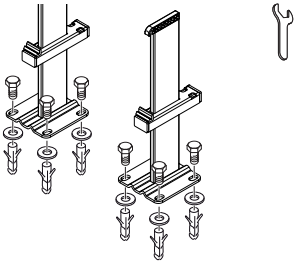

11

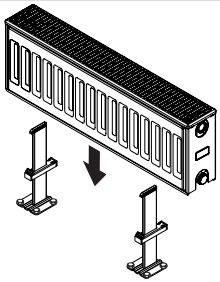

12

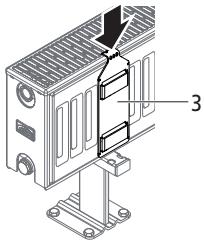

13

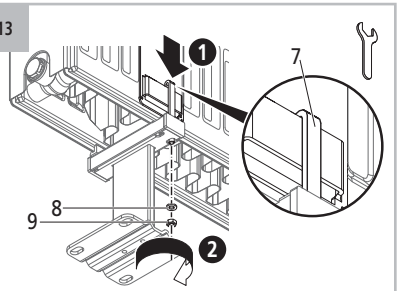

14

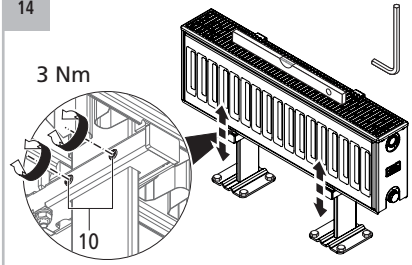
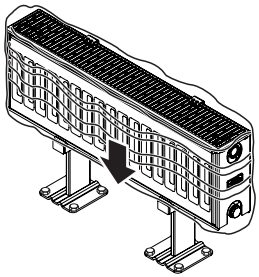
15