Vaillant

uniSTOR, auroSTOR, geoSTOR

DK; ES; PT; GUSRU; UARU

10.2 Dados técnicos VIH RW 300

	Unidade	VIH RW 300
Capacidade nominal do reservatório	l	300
Capacidade real do reservatório	l	285
Pressão de serviço máx. do reservatório	bar	10
Pressão de serviço máx. do aquecimento	bar	10
Temperatura máx. da água quente	°C	85
Temperatura máx. de entrada da água de aquecimento	°C	110
Perda de energia no estado operacional	kWh/d	1,8
Permutador térmico do aquecimento:		
Superfície de aquecimento do permutador térmico	m^2	2,9
Capacidade de água de aquecimento no permutador térmico	l	17,5
Perda de pressão no permutador térmico com necessidade máx. de água de aquecimento	mbar	124
Corrente do meio de aquecimento	l/h	2000
Potência de saída da água quente a 10/45 °C e temperatura do reservatório 60 °C	l/10min	410
Potência contínua da água quente a 10/45 °C e temperatura da água do aquecimento 60/50 °C	kW	14
Potência contínua da água quente a 10/45 °C e temperatura da água do aquecimento 60/50 °C	l/h	345
Coeficiente de potência[1)]	N_L	–
Conexões:		
Conexão de água fria e água quente	Rosca	R1
Conexão de circulação	Rosca	$R^3/_4$
Conexão de entrada e retorno	Rosca	R1
Dimensões do reservatório:		
Largura com revestimento	mm	660
Profundidade com revestimento	mm	725
Altura	mm	1775
Diâmetro exterior do recipiente sem isolamento	mm	500
Peso (incl. embalagem e isolamento)	kg	155
Peso abastecido para funcionamento	kg	440

Tab. 10.2 Dados técnicos VIH RW 300

Для специалистов

Инструкция по эксплуатации и монтажу

uniSTOR, auroSTOR, geoSTOR

Бивалентный водонагреватель для гелиоустановок	VIH S
Водонагреватель для систем отопления	VIH R
Водонагреватель для тепловых насосов	VIH RW

GUSRU;
UARU

Только VIH S
Нагрев выполняется в солнечных водонагревателях типа VIH S в двух независимых друг от друга контурах.
В нижней, холодной части находится солнечный теплообменник. Относительно низкие температуры воды в нижней области обеспечивают даже при незначительном облучении солнечными лучами оптимальную теплопередачу от гелио-контура к воде в водонагревателе.
В отличие от нагрева солнечной энергией, подогрев воды в водонагревателе производится отопительным котлом или проточным водонагревателем в верхней, горячей части водонагревателя. Объем постоянной готовности при подогреве составляет около одной трети объема водонагревателя.

2.2 Соответствие нормативным актам
Мы подтверждаем, что наше изделие изготавливается согласно нормативному акту ЕС о сосудах, работающих под давлением.

2.3 Обзор типов аппарата
Предлагаются водонагреватели следующих размеров:

VIH S	Объем водонагревателя
VIH S 300	300 л
VIH S 400	400 л
VIH S 500	500 л

Табл. 2.1 Обзор типов аппарата VIH S

VIH R	Объем водонагревателя
VIH R 300	300 л
VIH R 400	400 л
VIH R 500	500 л

Табл. 2.2 Обзор типов аппарата VIH R

VIH RW	Объем водонагревателя
VIH RW 300	300 Liter

Tab. 2.3 Обзор типов аппарата VIH RW

2.4 Шильдик
Шильдик расположен вверху на облицовке аппарата.

3 Указания по технике безопасности и предписания

Водонагреватели Vaillant VIH S, VIH R и VIH RW сконструированы и изготовлены по последнему слову техники и технологии с учетом общепризнанных правил техники безопасности. Тем не менее, при неправильном использовании может возникать опасность для здоровья и жизни пользователя или третьих лиц и опасность разрушения аппаратов и других материальных ценностей.

Внимание!
Аппараты разрешается использовать только для нагрева питьевой воды. Если вода не соответствует требованиям положения о питьевой воде, не исключаются повреждения аппарата в связи с коррозией.

3.1 Указания по технике безопасности
Монтаж солнечных водонагревателей VIH S 300/400/500, водонагревателей VIH R 300/400/500 и VIH RW 300 должен быть выполнен квалифицированным специалистом, который несет ответственность за выполнение существующих правил, предписаний и нормативных актов.
Заводскую гарантию мы предоставляем только после монтажа аттестованной специализированной организацией.
Она также уполномочена проводить осмотры/обслуживание и ремонт, а также изменения в водонагревателяха.

Предохранительный клапан и продувочная линия
При каждом подогреве горячей воды в нагревателе объем воды увеличивается, поэтому каждый нагреватель должен быть оснащен предохранительным клапаном и продувочной линией.
Во время подгрева из продувочной линии
Выходит вода. (Исключение: имеется расширительный сосуд для технической воды.)
Продувочная линия должна быть выведена в подходящую точку слива, в которой исключается опасность для людей.
Поэтому не закрывайте предохранительный клапан и продувочную линию.

Опасно!
Опасность получения ожогов из-за горячей воды! Температура выхода воды в водоразборных точках при использовании солнечного водонагревателя VIH S может составлять 85 °C.

Опасность замерзания
Если нагреватель на долгое время остается неработающим в неотапливаемом помещении (например, во время зимнего отпуска и т. п.), его необходимо полностью опорожнить.

Изменения
Запрещается выполнять изменения в водонагревателе или регуляторах, линиях подачи воды и электроэнергии (если имеются), на продувочной линии и предохранительном клапане.

Неплотности

В случае обнаружения неплотностей в трубопроводах горячей воды между водонагревателем и водоразборными точками незамедлительно закройте запорный вентиль холодной воды на водонагревателе и поручите специалисту устранение неплотностей.

3.2 Использование по назначению

Водонагреватели Vaillant VIH S, VIH R и VIH RW служат исключительно для питания жилых и промышленных помещений нагретой питьевой водой с температурой до 85 °C согласно Положению о питьевой воде.
Разрешается использовать их только для этой цели. Любое недозволенное использование запрещено.
Они используются в комбинации с отопительными котлами и проточными водонагревателями Vaillant.
Кроме того, солнечные водонагревателя VIH S применяются с гелиосистемами Vaillant.
VIH RW 300 применять с тепловым насосом geoTHERM.

Водонагреватели можно легко интегрировать в любую индивидуальную систему отопления Vaillant или других изготовителей. При этом необходимо соблюдать данну инструкцию.
Водонагреватели VIH S и VIH R могут также снабжаться от ТЭЦ после передаточной станции. Но в этом случае необходимо учитывать другие параметры.

Любое иное или выходящее за рамки указанного использование считается использованием не по назначению. За вызванный этим ущерб изготовитель/поставщик не несет никакой ответственности. Весь риск несет пользователь.
К использованию по назначению относится также соблюдение инструкции по эксплуатации и монтажу и соблюдение условий выполнения ухода и осмотров.

3.3 Нормы и правила

При выборе места установки, проектировании, монтаже, эксплуатации, проведении инспекции, технического обслуживания и ремонта прибора следует соблюдать государственные и местные нормы и правила, а также дополнительные распоряжения, предписания и т.п. соответствующих ведомств касательно газоснабжения, дымоотведения, водоснабжения, канализации, электроснабжения, пожарной безопасности и т.д. – в зависимости от типа прибора.

4 Эксплуатация

Солнечный водонагреватель VIH S можно регулировать с помощью любых солнечных регуляторов Vaillant.
Водонагреватель VIH R можно комбинировать с различными регуляторами и отопительными аппаратами.
Водонагреватель VIH RW регулируется регулятором теплового насоса.
Настройка и считывание значений температуры воды в нагревателе осуществляется на соответствующем регулирующем устройстве.

4.1 Заполнение и опорожнение водонагревателя

При вводе водонагревателя в эксплуатацию (например, после отключения и опорожнения в связи с длительным отсутствием) соблюдайте следующий порядок действий:

- Перед первым подогревом откройте точку разбора горячей воды, чтобы проверить, заполнен ли сосуд водой и не закрыт ли запорный орган в линии подачи холодной воды.
- Проверьте, готов ли к работе генератор тепловой энергии.
- Отрегулируйте температуру воды в водонагревателе VIH на регуляторе или отопительном аппарате.
- Достигнутое значение температуры в водонагревателе Вы можете считать на регуляторе или отопительном аппарате.

Указание!
При первом подогреве или после длительного отключения полная производительность водонагревателя достигается лишь через определенное время.

Указание!
По экономическим и гигиеническим причинам мы рекомендуем настройку температуры водонагревателя на 60 °C, для водонагревателя VIH RW 300 - на 55 °C в связи с низкими температурами в системе. Это обеспечивает высокую экономичность в смысле Закона об экономии энергии (EnEG) и задерживает образование накипи в водонагревателе.

При выводе водонагревателя из эксплуатации проводите работы в обратной последовательности и, при необходимости (например, при опасности замерзания) опорожняйте водонагреватель.

Опасно!
Не закрывайте предохранительный клапан и продувочную линию, чтобы в водонагревателе не создавалось избыточное давление свыше 10 бар.

Периодически проверяйте работоспособность предохранительного клапана путем его подрыва.

4.2 Уход

Для очистки наружных частей водонагревателя достаточно влажной, смоченной в мыльном растворе тряпки.
Во избежание повреждения облицовки аппарата не используйте абразивные или агрессивные чистящие средства (абразивные средства любого вида, бензин и т. п.).

4.3 Осмотры и техническое обслуживание

Условием длительного срока службы, надежной и безотказной работы является регулярное проведение осмотра и технического обслуживания водонагревателя специалистом.

Внимание!
Не пытайтесь самостоятельно выполнить техническое обслуживание аппарата. Поручите проведение этих работ специализированной организации.

Мы рекомендуем заключить с такой организацией договор о техническом обслуживании.

Опасно!
Невыполнение осмотра/технического обслуживания может отрицательно сказаться на эксплуатационной безопасности устройства и приводить к материальному ущербу и травмам людей.

При использовании воды с высоким содержанием солей жесткости рекомендуется периодическое удаление накипи.

5 Подключение

Внимание!
Монтаж, подключение и первый ввод в эксплуатацию разрешается выполнять только признанному специалисту. Он также берет на себя ответственность за правильность монтажа и первого ввода в эксплуатацию.

Вблизи продувочной линии предохранительного клапана установить следующую табличку:
«Во время нагрева водонагревателя, в целях обеспечения безопасности, из продувочной линии предохранительного клапана выходит вода! Не закрывать!»

5.1 Место установки

Емкостной водонагреватель рекомендуется устанавливать в непосредственной близости от генератора тепловой энергии. Тем самы предотвращаются ненужные потери тепла.

При выборе места монтажа учитывайте вес заполненного водонагревателя. Выбирайте место установки водонагревателя таким образом, чтобы можно было удобно выполнить прокладку необходимых трубопроводов (как со стороны питьевой воды, так и со стороны отопления и солнечного нагрева).

Водонагреватель должен быть установлен в незамерзающем помещении.
Во избежание потерь энергии, согласно Положению об отопительных системах, необходимо снабдить теплоизоляцией все гидравлические трубопроводы.

5.2 Размеры

5.2.1 Опрокидывающие размеры VIH S, VIH R и VIH RW

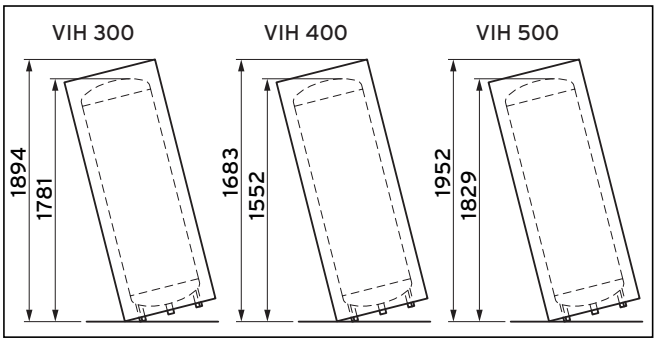

Рис. 5.1 Опрокидывающие размеры VIH S, VIH R и VIH RW

5.2.2 Размеры аппарата и подключений VIH S

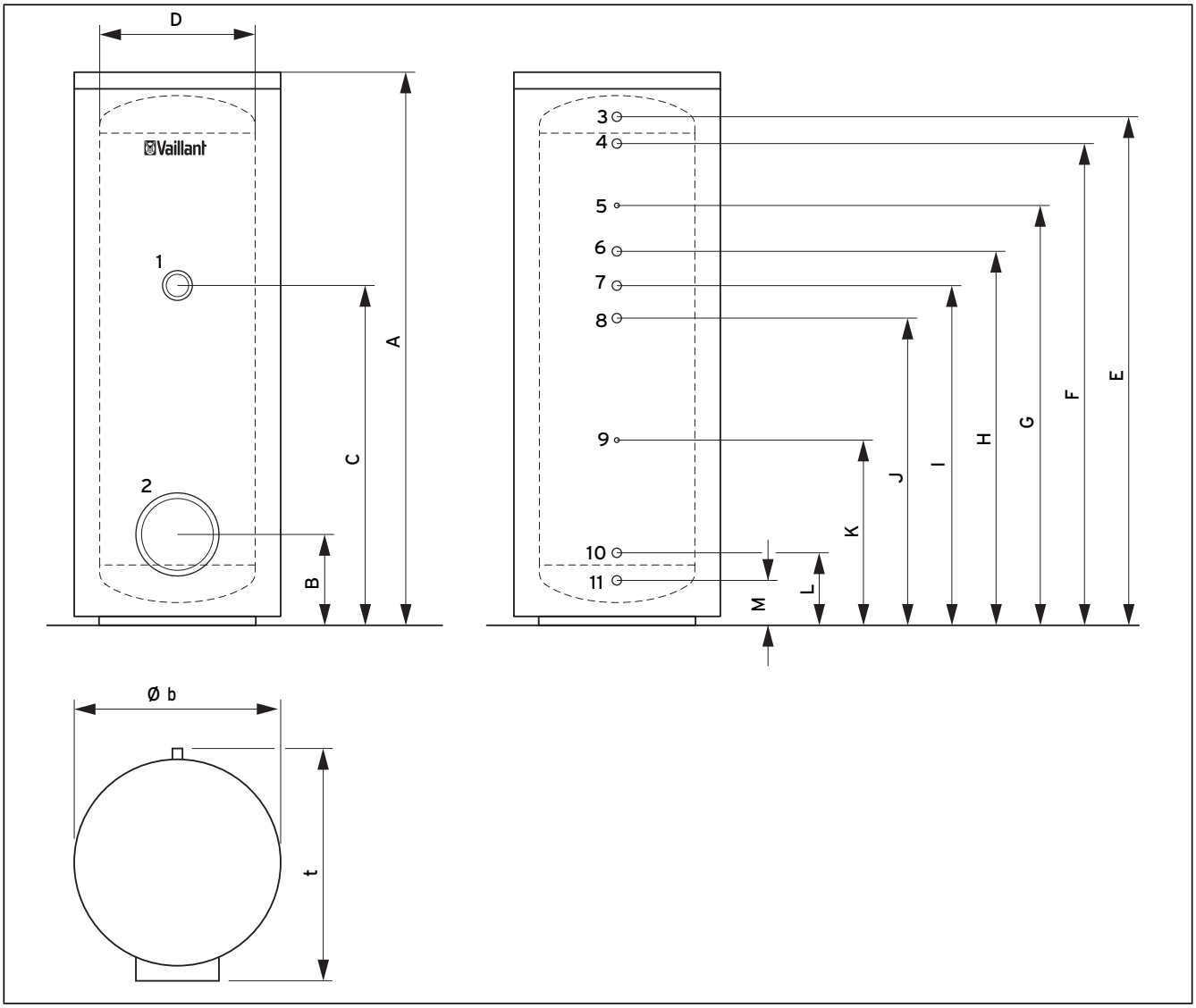

Рис. 5.2 Размеры аппарата и подключений VIH S

Пояснения к рис. 5.2

1 Подключение для нагревательного элемента (G1 1/2)
2 Ревизионное отверстие (Ø 120)
3 Штуцер горячей воды (R1)
4 Подающая линия системы отопления (R1)
5 Погружная гильза для датчика нагрева (Ø 12)
6 Возвратная линия системы отопления (R1)
7 Патрубок циркуляционной линии (R3/4)
8 Подающая линия солнечного контура (R1)
9 Погружная гильза для датчика солнечного нагрева (Ø 12)
10 Подающая линия солнечного контура (R1)
11 Штуцер холодной воды (R1)

Тип	Единица измерения	VIH S 300	VIH S 400	VIH S 500
A	мм	1775	1470	1775
B	мм	279	308	308
C	мм	1086	862,5	1062,5
D	мм	500	650	650
E	мм	1632	1301	1601
F	мм	1546	1215	1515
G	мм	1346	1065	1315
H	мм	1196	965	1165
I	мм	1086	862,5	1062,5
J	мм	981	760	960
K	мм	581	510	610
L	мм	216	245	245
M	мм	130	159	159
b	мм	660	810	810
t	мм	725	875	875

Табл. 5.1 Размеры аппарата VIH S

5.2.3 Размеры аппарата и подключений VIH R

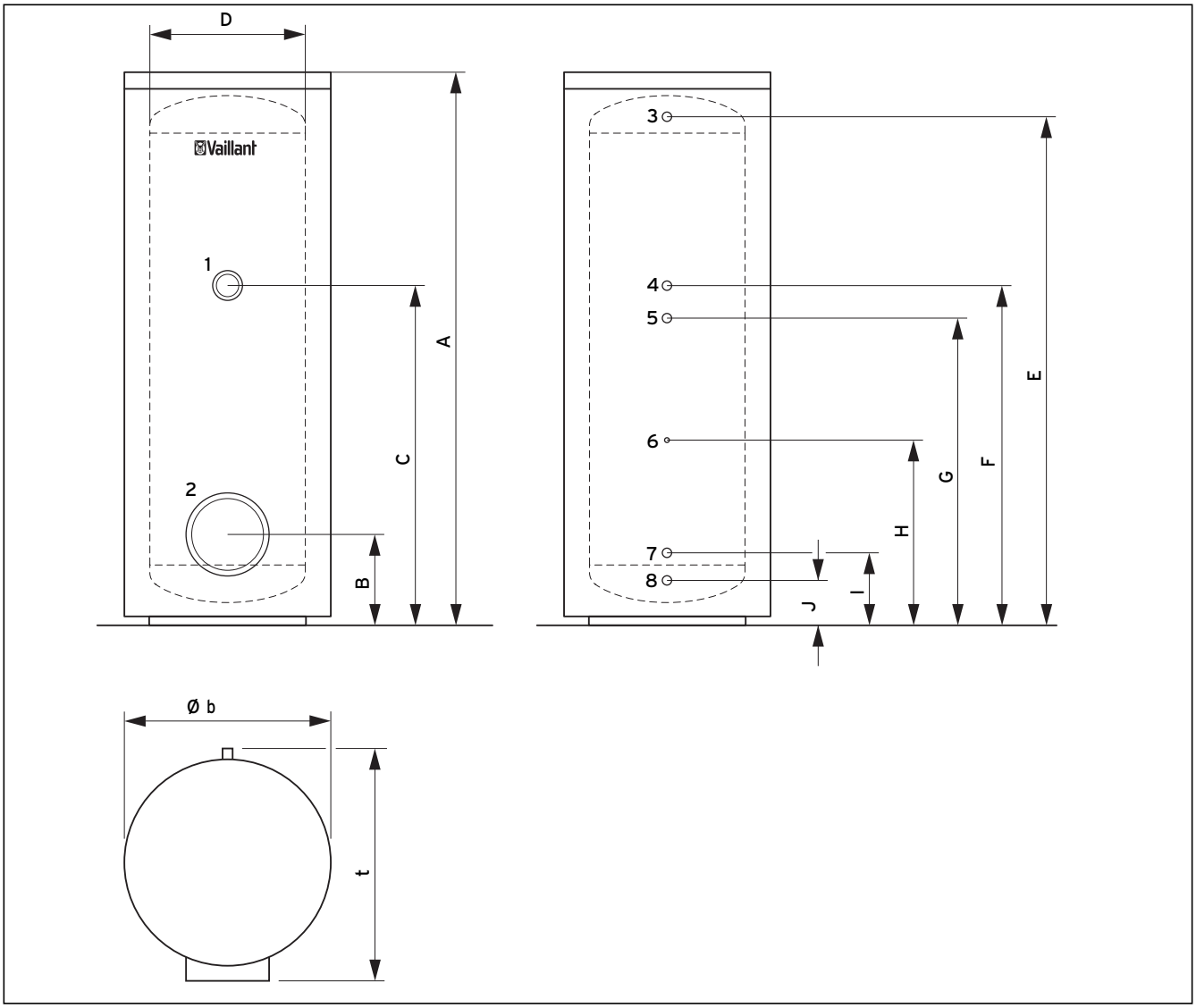

Рис. 5.3 Размеры аппарата и подключений VIH R

Пояснения к рис. 5.3

1 Подключение для нагревательного элемента (G1 1/2)
2 Ревизионное отверстие (Ø 120)
3 Штуцер горячей воды (R1)
4 Патрубок циркуляционной линии (R3/4)
5 Подающая линия системы отопления (R1)
6 Погружная гильза для датчика нагрева (Ø 12)
7 Возвратная линия системы отопления (R1)
8 Штуцер холодной воды (R1)

Тип	Единица измерения	VIH R 300	VIH R 400	VIH R 500
A	мм	1775	1470	1775
B	мм	279	308	308
C	мм	1086	862,5	1062,5
D	мм	500	650	650
E	мм	1632	1301	1601
F	мм	1086	862,5	1062,5
G	мм	981	760	960
H	мм	581	510	610
I	мм	216	245	245
J	мм	130	159	159
b	мм	660	810	810
t	мм	725	875	875

Табл. 5.2 Размеры аппарата VIH R

5.2.4 Размеры аппарата и подключений VIH RW

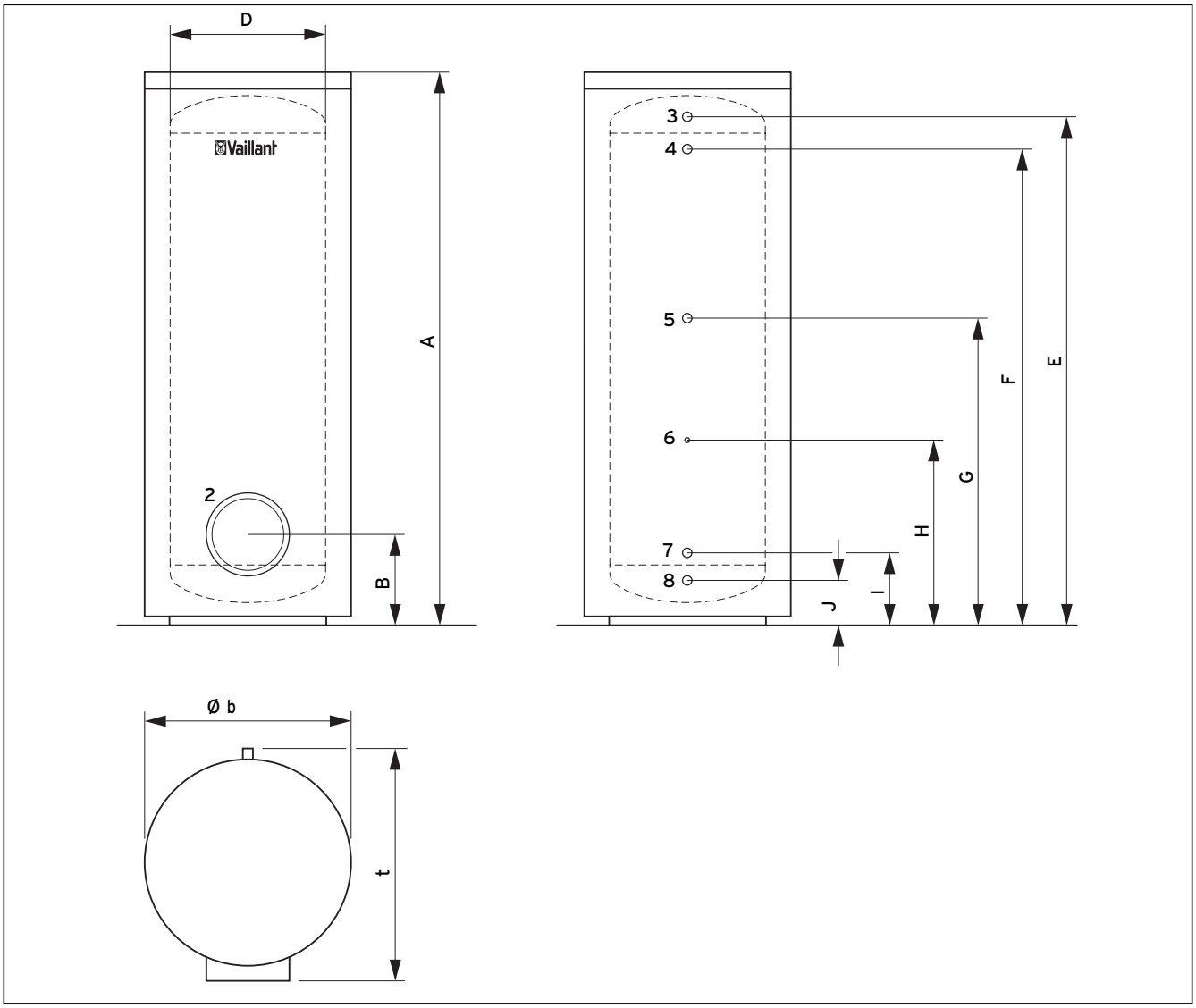

Рис. 5.4 Размеры аппарата и подключений VIH RW

Пояснения к рис. 5.4

2 Ревизионное отверстие (Ø 120)
3 Штуцер горячей воды (R1)
4 Подающая линия системы отопления (R1)
5 Патрубок циркуляционной линии (R3/4)
6 Погружная гильза для датчика нагрева (Ø 12)
7 Возвратная линия системы отопления (R1)
8 Штуцер холодной воды (R1)

Тип	Единица измерения	VIH RW 300
A	mm	1775
B	mm	279
D	mm	500
E	mm	1632
F	mm	1546
G	mm	1086
H	mm	581
I	mm	216
J	mm	130
b	mm	660
t	mm	725

Tabla 5.3 Размеры аппарата VIH RW

5.3 Транспортировка к месту монтажа

Водонагреватель поставляется в полностью собранном состоянии.

Имеются различные варианты транспортировки к месту монтажа.

- Полностью в упаковке, если позволяют местные условия
- Без упаковки, полностью собранным, если позволяет маршрут транспортировки
- Без облицовки и изоляции, в случае узких дверей или для защиты облицовки

Указание!
На демонтаж и монтаж облицовки и изоляции 1 человеку требуетмя около 10 минут.

Указание!
Монтаж может производиться, на выбор, без изоляции / облицовки или с ними.

Указание!
При необходимости, используйте транспортные приспособления из принадлежностей.

Внимание!
Повреждение водонагревателя.
Если водонагреватель должен быть транспортирован к месту монтажа на тележке или перенесен к нему, следите за изоляцией на днище аппарата. Не допускать ее повреждения.

5.3.1 Транспортировка в упаковке

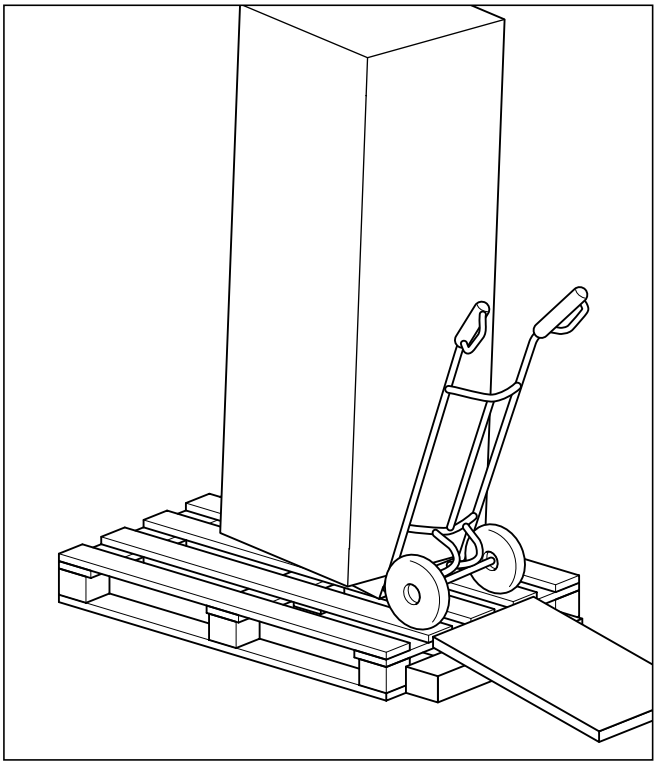

Рис. 5.5 Транспортировка в упаковке, состоящей из верхней и нижней подушки из стиропора и картонной коробки

5.3.2 Транспортировка без упаковки

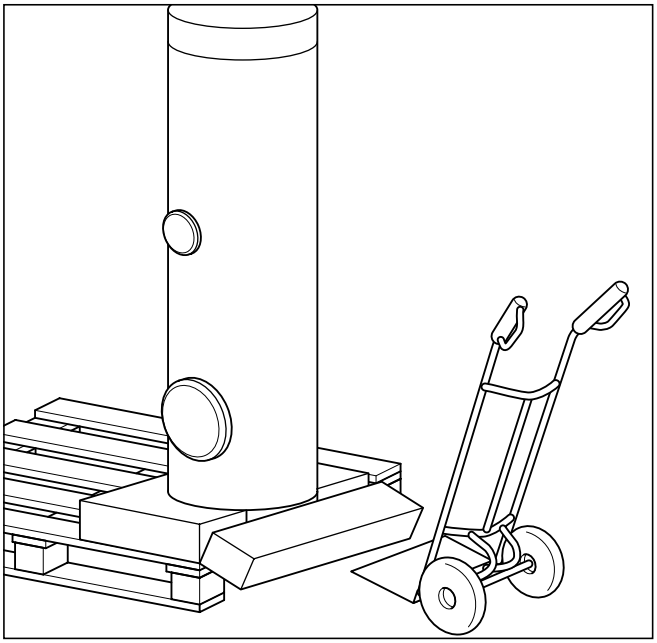

Рис. 5.6 Транспортировка без упаковки

- Снимите верхнюю подушку и картонную коробку.
- Стяните водонагреватель на нижней подушке через край палеты, чтобы можно было ногой оторвать подушку в месте излома.

- Установите тележку перед палетой и перегрузите водонагреватель.

5.3.3 Транспортировка без облицовки

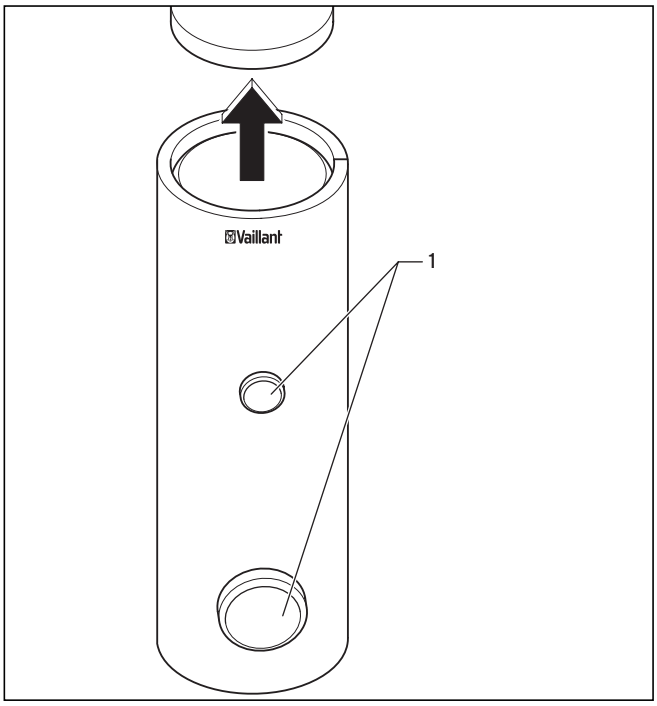

Рис. 5.7 Снятие крышек и кожухов

- Снимите крышку с водонагревателя.
- Снимите оба кожуха (1) с передней части водонагревателя.

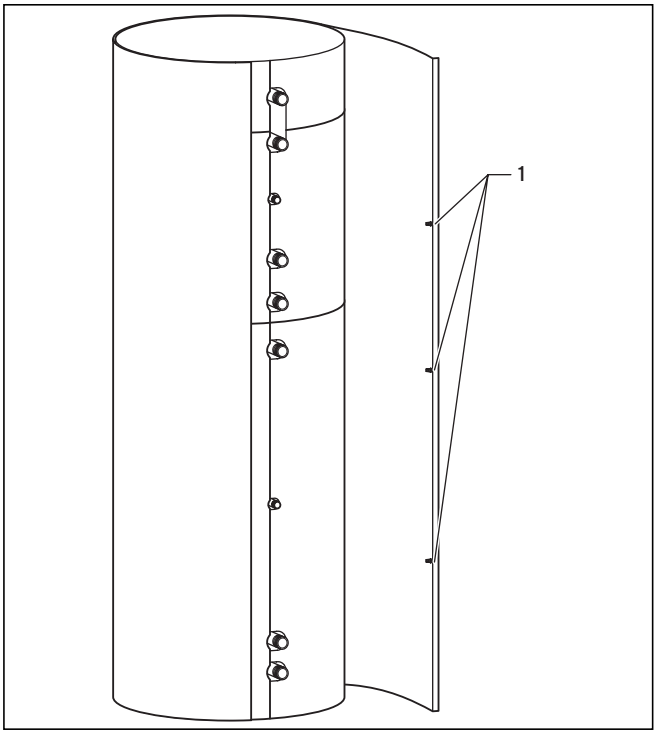

Рис. 5.8 Снятие облицовки

- Вначале отпустите только с одной стороны на задней панели водонагревателя 3 пластмассовых винта (1) алюминиевой планки (например, монетой).
- Возьмите облицовку за алюминиевую планку и обойдите с ней вокруг водонагревателя, пока в руках у Вас не окажется «каплеобразная» облицовка.
- Теперь отпустите 3 пластмассовых винта другой алюминиевой планки, вытащите ее и сожмите оба конца входящим в объем поставки зажимом.

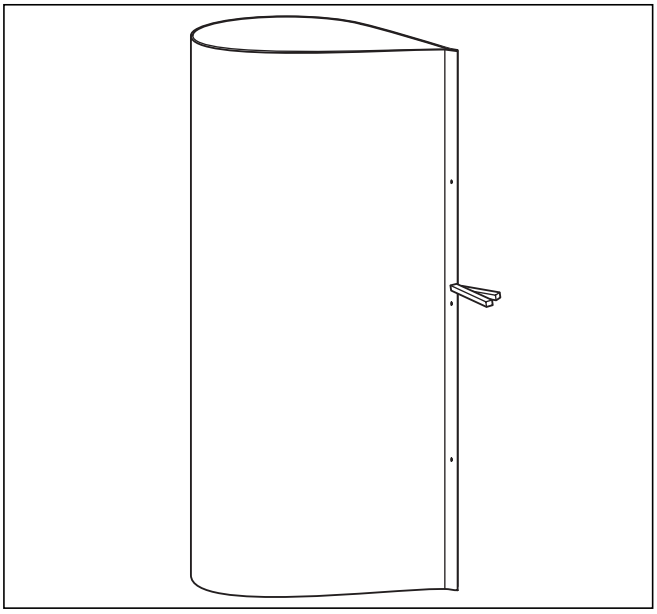

Рис. 5.9 Фиксация облицовки зажимом

5.3.4 Транспортировка без изоляции

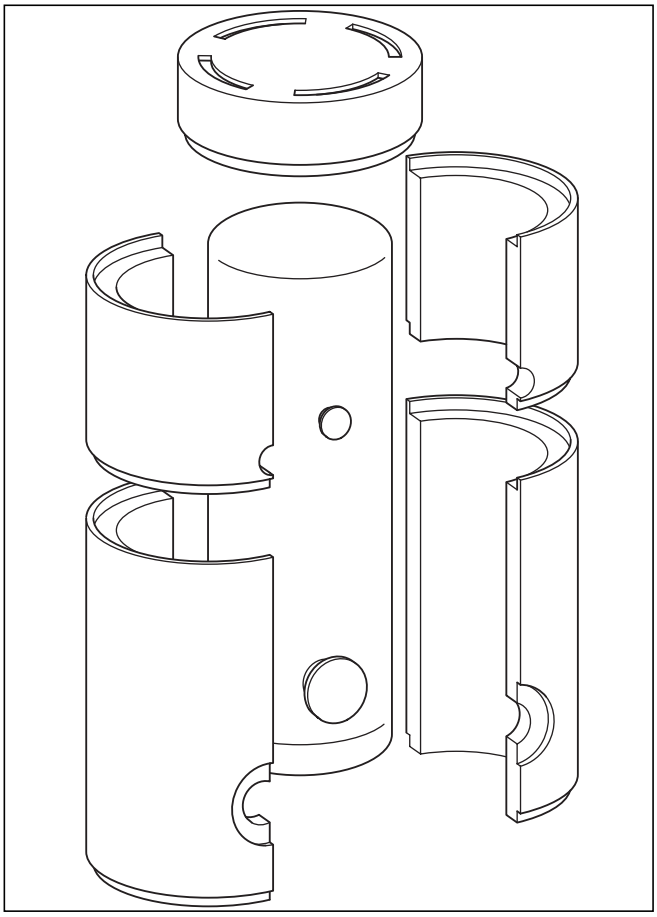

Рис. 5.10 Снятие изоляции

- Разрежьте ножом клейкую ленту на переднем и заднем стыке.
- Вначале снимите одну нижнюю часть, потянув ее в сторону, а затем вторую нижнюю часть.
- В зависимости от типоразмера, снимите теперь верхние части или крышку.

5.3.5 Монтаж изоляции и облицовки

Монтаж изоляции и облицовки производится в обратной последовательности:

- Установите облицовку сверху вниз и зафиксируйте части изоляции клейкой лентой в местах стыка.

Указание!
Клейкие ленты находятся сзади справа, рядом со стыком, на бумажной подложке.

- Установите облицовку, расположив одну алюминиевую планку с отверстиями на фиксаторе и закрепив ее пластмассовыми винтами. Для этого Вы должны только вставить винты, но не вворачивать.
- После крепления второй алюминиевой планки установите крышки и переднюю обшивку.

Указание!
Проверьте правильность установки передней обшивки, чтобы избежать потерь тепла.

- Выполните выверку водонагревателя в вертикальном положении с помощью регулируемых ножек.

5.4 Присоединение водонагревателя

VIH S:

При монтаже водонагревателя соблюдайте следующий порядок действий (см. рис. 5.2):

- Присоединить подающую (**4**) и возвратную (**6**) линии системы отопления к водонагревателю.
- Присоединить подающую (**8**) и возвратную (**10**) линии солнечного контура к водонагревателю.

Указание!
Следуйте прилагаемой инструкции по эксплуатации гелиоустановки!

- Установить линию котловой воды (**11**) с требуемыми предохранительными устройствами:
  при давлении воды в месте монтажа менее 10 бар можно использовать группу бузопасности Ду 25.
- В линии котловой воды между штуцером водонагревателя и группой безопасности установить тройник для опорожнения водонагревателя.
- Установить линию горячей воды (**3**) и, при необходимости, циркуляционную линию (**7**).

VIH R:

При монтаже водонагревателя соблюдайте следующий порядок действий (см. рис. 5.3):

- Присоединить подающую (**5**) и возвратную (**7**) линии системы отопления к водонагревателю.
- Установить линию котловой воды (**8**) с требуемыми предохранительными устройствами:
  при давлении воды в месте монтажа менее 10 бар можно использовать группу бузопасности Ду 25.
- В линии котловой воды между штуцером водонагревателя и группой безопасности установить тройник для опорожнения водонагревателя.
- Установить линию горячей воды (**3**) и, при необходимости, циркуляционную линию (**4**).

VIH RW:

При монтаже водонагревателя соблюдайте следующий порядок действий (см. рис. 5.4):

- Присоединить подающую (**4**) и возвратную (**7**) линии системы отопления к водонагревателю.
- Установить линию котловой воды (**8**) с требуемыми предохранительными устройствами:
  при давлении воды в месте монтажа менее 10 бар можно использовать группу бузопасности Ду 25.
- В линии котловой воды между штуцером водонагревателя и группой безопасности установить тройник для опорожнения водонагревателя.

- Установить линию горячей воды (**3**) и, при необходимости, циркуляционную линию (**5**).

Указание!
Т. к. из-за циркуляционной линии возникают потери тепла на готовность, ее рекомендуется устанавливать только в случае сильно разветвленной сети горячей воды.
Если требуется циркуляционная линия, то согласно Положению о системах отопления циркуляционный насос необходимо оснастить таймером.

- Не требуемый соединительный патрубок плотно заглушить нержавеющей крышкой.
- При необходимости, выполнить электропроводку.

Указание!
Присоединить все соединительные линии с резьбовыми соединениями.

Опасно!
Опасность получения ожогов!
Учтите, что термостатный смеситель горячей воды запрещается устанавливать в возможно имеющуюся циркуляционную зону, т. к. в противном случае не обеспечивается защита от ожогов. В подобном случае устанавливайте термостатный смеситель горячей воды после циркуляционной зоны.

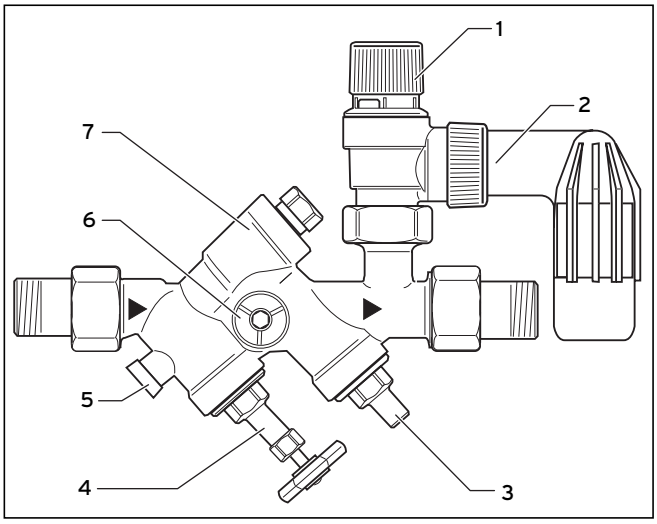

Рис. 5.11 Монтаж групп безопасности

Пояснения к рис. 5.11
1 Пусковая ручка
2 Продувочный трубопровод
3 Запорный клапан
4 Запорный клапан с маховиком
5 Контрольная пробка
6 Штуцер для манометра
7 Обратный клапан

6 Ввод в эксплуатацию

После окончания монтажа Вы должны заполнить водонагреватель со стороны отопления и питьевой воды. При этом соблюдайте следующий порядок действий:
- Только VIH S: Заполнить гелио-контур (см. инструкцию по эксплуатации системы).
- Со стороны отопления заполнить через штуцер заполнения и опорожнения котла.
- Проверить герметичность водонагревателя и системы.
- Со стороны питьевой воды заполнить через вход холодной воды и удалить воздух через точку разбора горячей воды.
- Проверить правильность настройки и функционирования всех контрольных и регулирующих устройств.
- Если имеется, запрограммировать таймер или временную программу на регуляторе (определить начало времени активирования подогрева водонагревателя).
- Ввести в эксплуатацию отопительный котел.
- Только VIH S: Ввести в эксплуатацию гелиоустановку.

7 Техническое обслуживание

7.1 Очистка внутреннего сосуда

Т. к. работы по очистке внутреннего сосуда водонагревателя проводятся в зоне питьевой воды, следите за соответствующей гигиеной чистящих устройств и средств.
При очистке внутреннего сосуда соблюдайте следующий порядок действий:
- Опорожнить водонагреватель.
- Снять фланцевую крышку отверстия для очистки.
- Выполнить очистку струей воды. При необходимости, удалить отложения подходящим средством - например, деревянным или пластмассовым скребком, - и промыть.

Указание!
При очистке следите за тем, чтобы не получали повреждения эмалевой покрытие нагревательного змеевика и внутреннего сосуда.

- Фланцевую крышку с соответствующими уплотнениями установить на отверстие для очистки водонагревателя.
- Затянуть винты.

Указание!
Старые или поврежденные уплотнения необходимо заменить.

- Заполнить водонагреватель и проверить его герметичность.

Опасно!
Опасность получения ожогов из-за горячей воды!
Продувочная линия расположенного на водонагревателе предохранительного клапана всегда должна оставаться открытой.
Периодически проверяйте работоспособность предохранительного клапана путем его подрыва.
В противном случае не исключается разрыв водонагревателя!

7.2 Обслуживание магниевых защитных анодов

Водонагреватели оснащены магниевыми защитными анодами, срок службы которых в среднем составляет около 5 лет.
Для обслуживания анода необходимо снять пластмассовую крышку и отпустить анод накидным ключом раствором 27.

Визуальный контроль

- Вытащите защитный анод (**1**) и проверьте его износ.

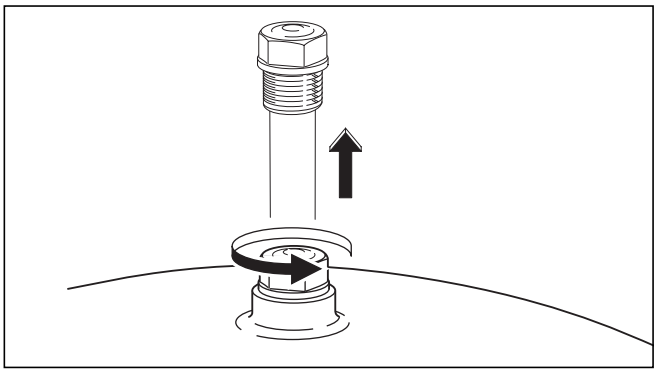

Рис. 7.1 Визуальный контроль защитного анода

Магниевый защитный анод необходимо впервые проконтролировать через 2 года. Затем необходимо выполнять этот контроль каждый год.
При необходимости, замените защитный анод на оригинальную запасную часть. При небольшом расстоянии до потолка можно использовать цепной анод.

В качестве альтернативы можно установить не требующий обслуживания анод катодной защиты.

7.3 Запасные части

Перечень запасных частей содержится в каталоге запасных частей для соответствующего оборудования.
Информацию Вы можете получить у дистрибьюторов.

8 Утилизация упаковки и аппарата

Как водонагреватель, так и транспортная упаковка состоят большей частью из материалов, которые можно подвергнуть рисайклингу (вторичной переработке).

8.1 Аппарат

Как водонагреватель, так и принадлежности запрещается выбрасывать в бытовой мусор. Обеспечьте передачу старого устройства и возможно имеющихся принадлежностей в соответствующие пункты приема вторсырья.

8.2 Упаковка

Утилизацию упаковки берет на себя специализированная организация, которая выполняет монтаж.

Указание!
Строго соблюдайте действующие в Вашей стране предписания.

9 Гарантийно-консультационная служба и гарантия

9.1 Гарантия завода-изготовителя. Россия.

Вам, как владельцу аппарата, в соответствии с действующим законодательством может быть предоставлена гарантия изготовителя.
Обращаем Ваше внимание на то, что гарантия предприятия-изготовителя действует только в случае, если монтаж и ввод в эксплуатацию, а также дальнейшее обслуживание аппарата были произведены аттестованным фирмой Vaillant специалистом специализированной организации. При этом наличие аттестата Vaillant не исключает необходимости аттестации персонала этой организаци в соответствии с действующими на территории Российской Федерации законодательными и нормативными актами касательно сферы деятельности данной организации.
Выполнение гарантийных обязательств, предусмотренных действующим законодательством той местности, где был приобретён аппарат производства фирмы Vaillant, осуществляет организация-продавец Вашего аппарата или связанная с ней договором организация, уполномоченная по договору с фирмой Vaillant выполнять гарантийный и негарантийный ремонт оборудования фирмы Vaillant. Ремонт может также выполнять организация, являющаяся авторизованным сервисным центром.
По договору с фирмой Vaillant эта организация в течение гарантийного срока бесплатно устранит все выявленные ей недостатки, возникшие по вине завода-изготовителя. Конкретные условия гарантии и длительность гарантийного срока устанавливаются и документально фиксируются при продаже и вводе в эксплуатацию аппарата. Обратите внимание на необходимость заполнения раздела „Сведения о продаже" с серийным номером аппарата, отметками о продаже на стр.2 данного паспорта.
Гарантия завода-изготовителя не распространяется на изделия, неисправности которых вызваны транспортными повреждениями, нарушением правил транспортировки и хранения, загрязнениями

любого рода, замерзанием воды, неквалифицированным монтажом и/или вводом в эксплуатацию, несоблюдением инструкций по монтажу и эксплуатации оборудования и принадлежностей к нему и прочими не зависящими от изготовителями причинами, а также на работы по монтажу и обслуживанию аппарата.
Фирма Vaillant гарантирует возможность приобретения любых запасных частей к данному изделию в течение минимум 10 лет после снятия его с производства.
Установленный срок службы исчисляется с момента ввода в эксплуатацию и указан в прилагаемой к конкретному изделию документации.
На аппараты типа VK, VKO, GP 210, VU, VUW, VIH, VRC и принадлежности к ним завод-изготовитель устанавливает срок гарантии 2 года с момента ввода в эксплуатацию, но не более 2,5 лет с момента продажи конечному потребителю. На аппараты типа MAG, VGH, VER, VES, VEH, VEK – 1 год с момента ввода в эксплуатацию, но не более 1,5 лет с момента продажи конечному потребителю.
Гарантия на запасные части составляет 6 месяцев с момента розничной продажи при условии установки запасных частей аттестованным фирмой Vaillant специалистом.
При частичном или полном отсутствии сведений о продаже и/или вводе в эксплуатацию, подтверждённых документально, гарантийный срок исчисляется с даты изготовления аппарата.
Серийный номер изделия содержит сведения о дате выпуска: цифры 3 и 4 – год изготовления, цифры 5 и 6 – неделя года изготовления.
Организация, являющаяся авторизованным сервисным центром Vaillant, имеет право отказать конечному потребителю в гарантийном ремонте оборудования, ввод в эксплуатацию которого выполнен третьей стороной, если специалистом этой организации будут обнаружены указанные выше причины, исключающие гарантию завода-изготовителя.

9.2 Гарантия завода-изготовителя. Украина, Беларусь, Молдова.

1. Гарантия предоставляется на оговоренные в инструкции для каждого конкретного прибора технические характеристики.
2. Срок гарантии завода-изготовителя:
   - 12 месяцев со дня ввода оборудования в эксплуатацию, но не более 18 месяцев со дня покупки товара;
   - при условии подписания сервисного договора между Пользователем и сервис-партнером по окончанию первого года гарантии - 24 месяца со дня ввода оборудования в эксплуатацию, но не более 30 месяцев со дня покупки товара;

   при обязательном соблюдении следующих условий:
   а) оборудование куплено у официальных поставщиков Vaillant в стране, где будет осуществляться установка оборудования;
   б) ввод в эксплуатацию и обслуживание оборудования проводится уполномоченными Vaillant организациями, имеющими действующие местные разрешения и лицензии (охрана труда, газовая служба, пожарная безопасность и т.д.);
   в) были соблюдены все предписания, описанные в технической документации Vaillant для конкретного прибора.
3. Выполнение гарантийных обязательств, предусмотренных действующим законодательством той местности, где был приобретен аппарат производства фирмы Vaillant, осуществляют сервисные организации, уполномоченные Vaillant, или фирменный сервис Vaillant, имеющие действующие местные разрешения и лицензии (охрана труда, газовая служба, пожарная безопасность и т.д.).
4. Гарантийный срок на замененные после истечения гарантийного срока узлы, агрегаты и запасные части составляет 6 месяцев. В результате ремонта или замены узлов и агрегатов гарантийный срок на изделие в целом не обновляется.
5. Гарантийные требования удовлетворяются путем ремонта или замены изделия по решению уполномоченной Vaillant организации.
6. Узлы и агрегаты, которые были заменены на исправные, являются собственностью Vaillant и передаются уполномоченной организации.
7. Обязательно применение оригинальных принадлежностей (трубы для подвода воздуха и/или отвода продуктов сгорания, регуляторы, и т.д.), запасных частей;
8. Претензии на удовлетворение гарантийных обязательств не принимаются, если:
   а) сделаны самостоятельно, или неуполномоченными особами, изменения в оборудовании, подводке газа, приточного воздуха, воды и электроэнергии, вентиляции, на дымоходах, строительные изменения в зоне установки оборудования;
   б)оборудование было повреждено при транспортировке или ненадлежащем хранении;
   в) при несоблюдении инструкции по правилам монтажа, и эксплуатации оборудования;
   г) работа осуществляется при давлении воды свыше 10 бар (для водонагревателей);
   д) параметры напряжения электросети не соответствуют местным нормам;
   е) ущерб вызван несоблюдением государственных технических стандартов и норм;
   ж) ущерб вызван попаданием инородных предметов в элементы оборудования;
   з) применяются неоригинальные принадлежности и/или запасные части.
9. Уполномоченные организации осуществляют безвозмездный ремонт, если возникшие недостатки не вызваны причинами, указанными в пункте 7, и делают соответствующие записи в гарантийном талоне.

9.3 Гарантийное и сервисное обслуживание (Россия)

Актуальную информацию по организациям, осуществляющим гарантийное и сервисное обслуживание продукции Vaillant, Вы можете получить по телефону „горячей линии" и по телефону представительства фирмы Vaillant, указанным на обратной стороне обложки инструкции. Смотрите также информацию на Интернет-сайте.

9.4 Бесплатная информационная телефонная линия по Украине

8 800 50 142 60

10 Технические данные

10.1 Технические данные VIH S 300/400/500 и VIH R 300/400/500

		VIH S			VIH R		
	Единица измерения	VIH S 300	VIH S 400	VIH S 500	VIH R 300	VIH R 400	VIH R 500
Номинальный объем водонагревателя	л	300	400	500	300	400	500
Действительный объем водонагревателя	л	289	398	484	295	404	496
Макс. рабочее давление водонагревателя	бар	10	10	10	10	10	10
Макс. рабочее давление системы отопления	бар	10	10	10	10	10	10
Макс. температура горячей воды	°C	85	85	85	85	85	85
Макс. температура подачи горячей воды	°C	110	110	110	110	110	110
Потери энергии на поддержание готовности	кВтч/d	1,9	2,1	2,3	1,8	2,0	2,2
Теплообменник системы отопления:							
Поверхность нагрева теплообменника	$м^2$	0,7	0,7	1,0	1,6	1,5	2,1
Объем горячей воды в теплообменнике	л	4,7	4,5	6,6	10,7	9,9	14,2
Потери давления в теплообменнике при макс. требовании горячей воды	мбар	11	11	16	75	75	125
Расход теплоносителя	л/ч	900	900	1250	2000	2000	2700
Выходная производительность горячей воды при 45/10 °C[1)]	л/10 мин	195	190	215	462	519	591
Производительность подогрева воды при температуре горячей воды 85/65 °C[2)]	кВт	20	21	29	46	46	62
Производительность подогрева воды при температуре горячей воды 85/65 °C[2)]	л/ч	491	516	712	1130	130	1523
Показатель мощности[1)]	N_L	-	-	-	11,0	15,0	19,0
Теплообменник гелио-контура:							
Поверхность нагрева теплообменника	$м^2$	1,6	1,5	2,1			
Объем горячей воды в теплообменнике	л	10,7	9,9	14,2			
Потери давления в теплообменнике при работе с теплоносителем гелиоустановки	мбар	< 10	< 10	< 10			
Поток теплоносителя гелиоустановки	л/ч	200	300	500			
Соединительные патрубки:							
Патрубки холодной и горячей воды	Резьба	R1	R1	R1	R1	R1	R1
Патрубок циркуляционной линии	Резьба	$R^3/_4$	$R^3/_4$	$R^3/_4$	$R^3/_4$	$R^3/_4$	$R^3/_4$
Штуцер подачи и возврата	Резьба	R1	R1	R1	R1	R1	R1
Размеры водонагревателя:							
Ширина с облицовкой	мм	660	810	810	660	810	810
Глубина с облицовкой	мм	725	875	875	725	875	875
Высота	мм	1775	1470	1775	1775	1470	1775
Наружный диаметр сосуда без изоляции	мм	500	650	650	500	650	650
Вес (вместе с упаковкой и изоляцией)	кг	150	169	198	125	145	165
Вес в заполненном состоянии	кг	439	567	682	420	549	661

Табл. 10.1 Технические данные VIH S 300/400/500 и VIH R 300/400/500

1) Согласно DIN 4708, часть 3

2) Разность между температурами горячей и холодной воды: 35 K