Инструкция по монтажу

для специалистов

Переоборудование для работы на другом виде газа

для Vitodens 100-W и 111-W

Указания по технике безопасности

Во избежание опасных ситуаций, физического и материального ущерба просим строго придерживаться данных указаний по технике безопасности.

Указания по технике безопасности

Опасность
Этот знак предупреждает об опасности причинения физического ущерба.

Внимание
Этот знак предупреждает об опасности материального ущерба и вредных воздействий на окружающую среду.

Указание
Сведения, которым предшествует слово "Указание", содержат дополнительную информацию.

Монтаж, первичный ввод в эксплуатацию, осмотр, техническое обслуживание и ремонт должны выполняться аттестованным, уполномоченным техническим персоналом (фирмой по отопительной технике или монтажной организацией, работающей на договорных началах).

При проведении работ на приборе/отопительной установке выключить их электропитание (например, посредством отдельного предохранителя или главным выключателем) и принять меры по предотвращению повторного включения.

Ремонт элементов, выполняющих защитную функцию, не допускается по соображениям эксплуатационной безопасности установки.
При замене использовать исключительно оригинальные детали фирмы Viessmann или запасные детали, разрешенные к применению фирмой Viessmann.

После монтажа инструкцию утилизировать!

Открывание котла Vitodens

Инструкция по монтажу и сервисному обслуживанию

Переоборудование на вид газа G31 – монтаж газовой диафрагмы

Vitodens 100-W

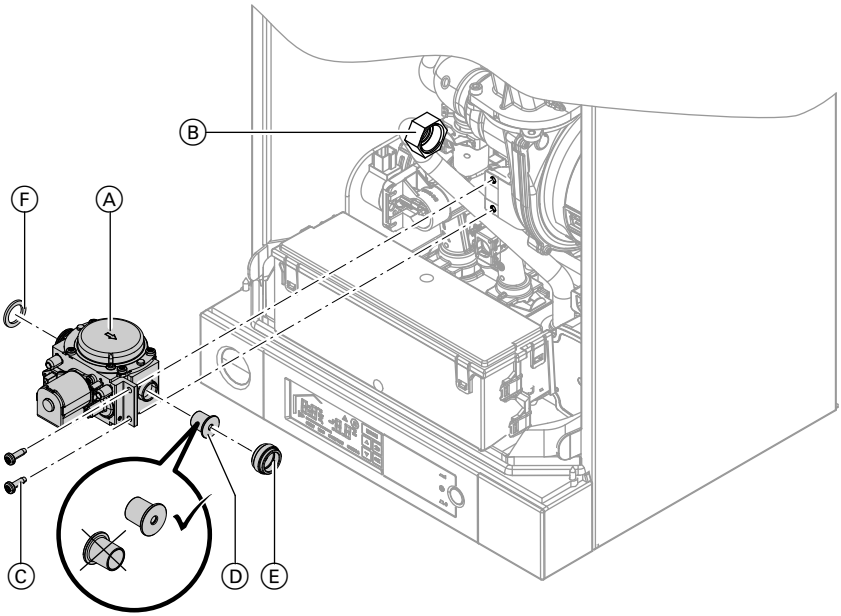

1. Отсоединить электрический кабель от газовой регулирующей арматуры Ⓐ.
2. Открутить накидную гайку Ⓑ и вынуть уплотнение Ⓕ.
3. Открутить два винта Ⓒ и снять газовую регулирующую арматуру Ⓐ.
4. Извлечь уплотнение Ⓔ из газовой регулирующей арматуры Ⓐ.

5. Вставить газовую диафрагму Ⓓ из набора сменных жиклеров в новое уплотнение Ⓔ.

Указание
Обеспечить правильное монтажное положение газовой диафрагмы Ⓓ.

6. Смонтировать газовую регулирующую арматуру Ⓐ с новым уплотнением Ⓔ и вставленной газовой диафрагмой Ⓓ.
Момент затяжки крепежных винтов Ⓒ: 6 Нм

7. Смонтировать газовую трубу с новым уплотнением Ⓕ.
Момент затяжки накидной гайки Ⓑ: 30 Нм

8. Ввести водогрейный котел в действие и проверить герметичность.

⚠ **Опасность**
Утечка газа может стать причиной взрыва.
Проверить герметичность деталей газового тракта.

! **Внимание**
Использование аэрозольного течеискателя может привести к неисправностям в работе.
Не допускать попадания аэрозольного течеискателя на электрические контакты и в мембранное отверстие на газовом клапане.

Vitodens 111-W

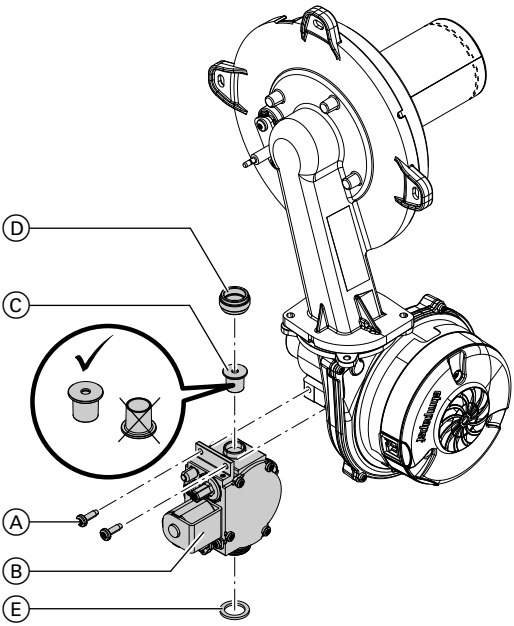

1. Демонтировать горелку.

   Инструкция по монтажу и сервисному обслуживанию

2. Открутить два винта Ⓐ и снять газовую регулирующую арматуру Ⓑ.

3. Извлечь уплотнение Ⓓ из газовой регулирующей арматуры Ⓐ.

4. Вставить газовую диафрагму Ⓒ из набора сменных жиклеров в новое уплотнение Ⓓ.

   Указание
   Обеспечить правильное монтажное положение газовой диафрагмы Ⓒ.

5. Смонтировать газовую регулирующую арматуру Ⓑ с новым уплотнением Ⓓ и вставленной газовой диафрагмой Ⓒ.
   Момент затяжки крепежных винтов: 6 Нм

5791 003 RU

Переоборудование на вид газа G31 – монтаж… (продолжение)

6. Установить горелку.
Смонтировать газовую трубу с новым уплотнением Ⓔ.
Момент затяжки накидной гайки: 30 Нм

Инструкция по монтажу и сервисному обслуживанию

7. Ввести водогрейный котел в действие и проверить герметичность.

Инструкция по монтажу и сервисному обслуживанию

Опасность
Утечка газа может стать причиной взрыва.
Проверить герметичность деталей газового тракта.

Внимание
Использование аэрозольного течеискателя может привести к неисправностям в работе.
Не допускать попадания аэрозольного течеискателя на электрические контакты и в мембранное отверстие на газовом клапане.

Перенастроить вид газа на контроллере

1. Включить сетевой выключатель.

2. Нажать на **MODE**.

3. ▲/▼ нажимать до того, пока не начнет мигать **CONFI**.

4. Нажать **OK** для подтверждения.
В зоне индикации слева отображается "P". Правая зона индикации мигает.

5. С помощью ▲/▼ настроить "12".

Перенастроить вид газа на контроллере (продолжение)

6. Нажать **OK** для подтверждения. В зоне индикации слева мигает "1".

7. С помощью ▲/▼ настроить "5".

8. Нажать **OK** для подтверждения. В зоне индикации справа мигает установленное в данный момент значение.

9. Нажатием ▲/▼ перенастроить горелку для работы на имеющемся виде газа.
   - Вид газа P (G31): "1"

10. Нажать **OK** для подтверждения.

11. Выключить сетевой выключатель и снова включить его. Настроенный режим сохраняется.

Проверка содержания CO_2

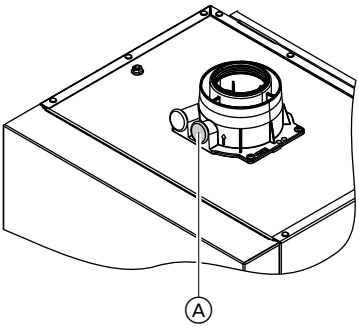

1. Подключить газоанализатор к патрубку уходящих газов Ⓐ на присоединительном элементе котла.

2. Ввести водогрейный котел в эксплуатацию.

3. Настроить максимальную тепловую мощность: См. раздел "Настройка тепловой мощности".

4. Измерить содержание CO_2 при максимальной тепловой мощности.
   В зависимости от вида газа содержание CO_2 должно находиться в пределах следующих диапазонов. См. таблицу.

Вид газа	Содержание CO_2 (предельные значения) %
P (G31)	10,0 – 12,0

5. Настроить минимальную тепловую мощность: См. раздел "Настройка тепловой мощности".

6. Измерить содержание CO_2 при минимальной тепловой мощности.
   Содержание CO_2 должно быть примерно на 0,5 % ниже значения для максимальной тепловой мощности.

7. ■ Если содержание CO_2 находится в указанном диапазоне, перейти к пункту 9.
   ■ Если содержание CO_2 **не** находится в указанном диапазоне, проверить герметичность системы "Воздух/продукты сгорания" и устранить возможные утечки.
   При необходимости заменить газовую регулирующую арматуру.

8. Еще раз измерить содержание CO_2 при максимальной и минимальной тепловой мощности.

9. Вывести водогрейный котел из эксплуатации, отключить анализатор уходящих газов и закрыть отверстие уходящих газов Ⓐ.

10. Записать предельные значения для установленного вида газа (см. таблицу) в разделе "Переоборудование на другой вид газа" инструкции по монтажу и сервисному обслуживанию водогрейного котла.

Настройка тепловой мощности (режим проверки)

1. Включить сетевой выключатель.

2. Нажать на **MODE**.

3. ▲/▼ нажимать до того, пока не начнет мигать **SERV**.

4. Нажать **OK** для подтверждения. На дисплее появится текущая тепловая мощность.

Индикация на дисплее		Мощность горелки, %
	- -	0
_	**20**	20
_ _	**40**	40
_ _ _	**60**	60
_ _ _ _	**80**	80
_ _ _ _ _	**99**	100

5. С помощью ▲/▼ установить нужную тепловую мощность.
   - Максимальная тепловая мощность (100 %):
     _ _ _ _ _ 99
   - Минимальная тепловая мощность (20 %):
     _ 20

Окончание режима проверки

1. Нажать на **MODE**.

2. ▲/▼ нажимать до того, пока не начнет мигать **SERV**.

3. Нажать **OK** для подтверждения. На дисплее появится установленная тепловая мощность.

4. ▼ пока не начнет мигать **"- -"**.

5791 003 RU

Проверка содержания CO_2 (продолжение)

5. Нажать **OK** для подтверждения. Режим проверки закончен. **SERV** больше не появляется.

Ввод водогрейного котла в эксплуатацию

1. Из входящих в комплект поставки наклеек наклеить ту из них, которая соответствует данному виду газа, с верхней стороны котла рядом с фирменной табличкой.

   Указание
   После этого заводские настройки, указанные на фирменной табличке, более не являются действительными.

2. Установить облицовку и ввести водогрейный котел в эксплуатацию.

Viessmann Group
ООО "Виссманн"
Ярославское шоссе, д. 42
129337 Москва, Россия
тел. +7 (495) 663 21 11
факс. +7 (495) 663 21 12
www.viessmann.ru

Оставляем за собой право на технические изменения.

5791 003 RU