BAXI

Система удаленного управления котлом BAXI Connect+

Июнь 2022

управлять теплом в доме с мобильного устройства

помочь близким дистанционно

приехать в уже теплый дом зимой

не бояться разморозки системы

уменьшить затраты на газ

доверить мониторинг и обслуживание профессионалу

не беспокоиться о совместимости приложения с котлом

отслеживать дополнительно :
- температуру
- движение
- протечки
- дым

- собственное мобильное приложение BAXI Connect
- идеальная совместимость с котлами BAXI и De Dietrich
- предоставление доступа к котлу сервисному центру для мониторинга и своевременного решения проблем
- удобный «Мастер настроек»
- подключение датчиков температуры, движения, протечки, дыма и др.
- управление вторым резервным котлом
- 2 канала связи: GSM и Wifi (приоритет)
- встроенный аккумулятор
- подключение к панели управления OpenTherm
- SIM-карта с выгодным тарифом и датчик комнатной температуры к комплекте
- сервер в России

BAXI

Приложение доступно:

App Store

Google Play

Приложение для удалённого контроля и управления котлами BAXI и De Dietrich.

Управление возможно из любой точки мира, где есть сотовая связь или интернет. Оповещения о происходящих событиях мгновенно отображаются в приложении, дублируются по электронной почте и сотовой связи.

Под одним аккаунтом можно контролировать любое количество устройств GSM / Wi-Fi-термостатов BAXI Connect+ для отопительных котлов.

BAXI

- мгновенное уведомление о возникновении ошибок на котле;
- управление отопительными котлами, бойлером ГВС, резервными источниками отопления;
- широкий выбор предустановленных алгоритмов работы;
- диагностика технического состояния котла, текущих рабочих параметров, ошибок, аварий, отображение состояния котла и температуры в помещении;
- запись и хранение параметров системы отопления, ведение журнала событий, отображение графиков работы;
- контроль входящего напряжения;
- уведомление о наступлении сроков технического обслуживания оборудования;
- совместный доступ в личный кабинет с доверенными лицами
- выбор сервисной организации для ремонта и обслуживания котла

контроллер

блок питания

датчик температуры
NTC-10

SIM-карта

КОМПЛЕКТ ПОСТАВКИ

антенна
GSM диапазона

клеммники
(подключение к
OpenTherm и выносной панели)

клеммники
(питание, реле)

BAXI

BAXI Connect+

GSM и Wi-Fi
в одном устройстве.
приоритетный канал – Wi-Fi

Дополнительно можно подключить:

датчик утечки газа
датчик дыма
датчик протечки воды
датчик движения
датчик температуры

BAXI

BAXI CONNECT+
управляет сразу двумя котлами – основным и резервным

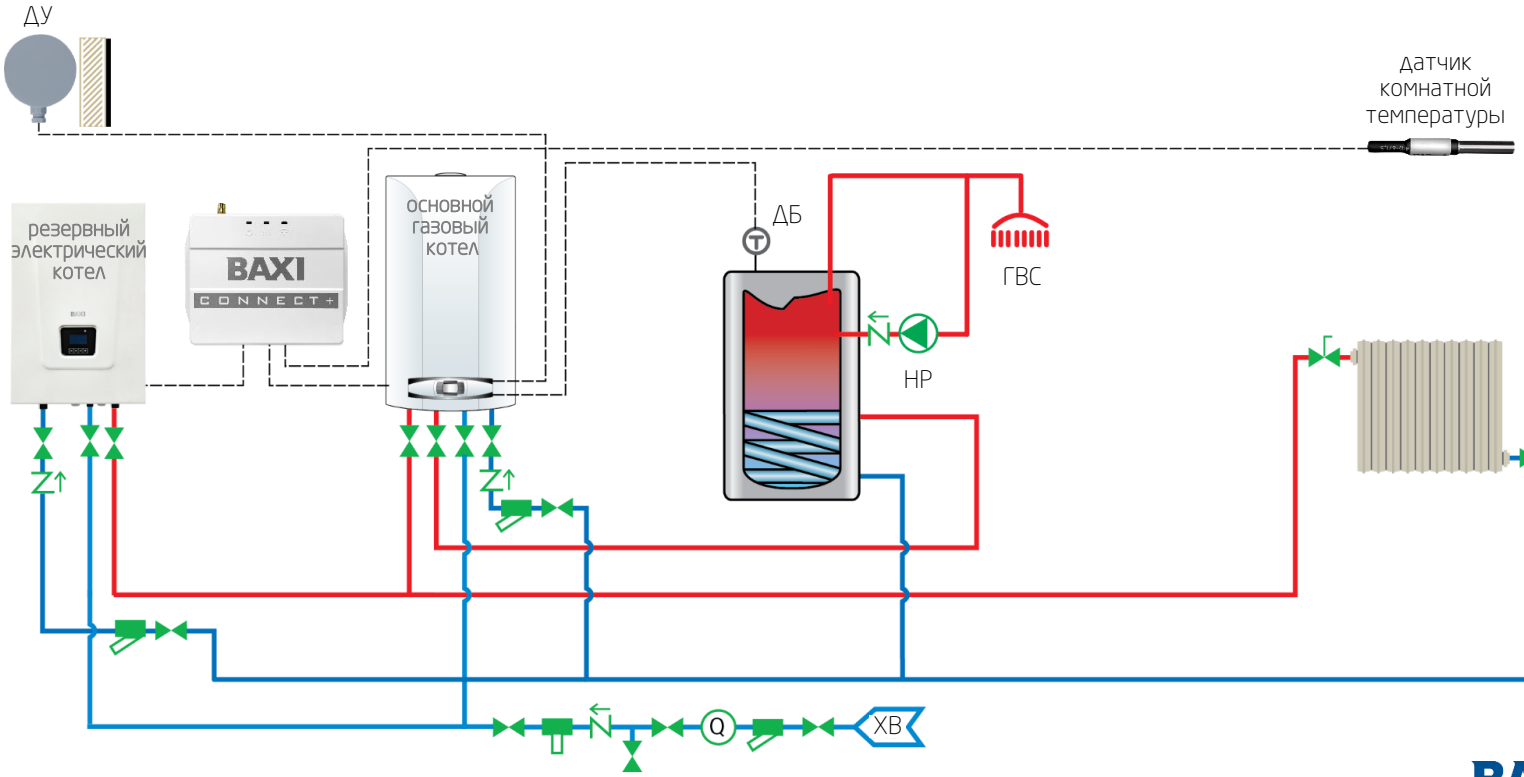

BAXI

BAXI CONNECT+
совместимость с котлами

BAXI

ECO-4s
ECO Home
ECO Four
ECO Classic
ECO Nova
LUNA-3
LUNA-3 Comfort Combi
LUNA-3 Comfort
NUVOLA-3 Comfort
AMPERA
SLIM
Power HT 45-150
LUNA Duo-tec IN+
LUNA Duo-tec E Combi
NUVOLA Duo-tec+
Duo-tec Compact
LUNA Duo-tec E
Luna IN Plus
LUNA AIR

*
Luna Duo-tec
Luna Duo-tec+
NUVOLA Duo-tec
MAIN Four
FOURTECH
ECO-5 Compact
MAIN-5
NUVOLA 3 B40

*товар снят с производства

De Dietrich

MS
MSL
MCR
MCR-P
MCR-P Plus
PMC-M
PMC-M Plus

*
PMC-S
AMC iniControl2
AMC Diematic Evolution
C 140 Diematic Evolution
C 140 iniControl2
C 340 Diematic Evolution
C 640 Diematic Evolution

*возможна неполная детализация ошибок в приложении для BAXI Connect+. Сообщение о любой ошибке может выводиться в виде общей ошибки E 0254

Еще больше информации о BAXI Connect+ можно получить на сайте www.baxi.ru или просто отсканировав QR-код:

Горячая телефонная линия:
8-800-555-17-18

Время работы:
с 9:00 до 18:00