# Рекомендации

Баки косвенного нагрева Buderus Logalux

Buderus

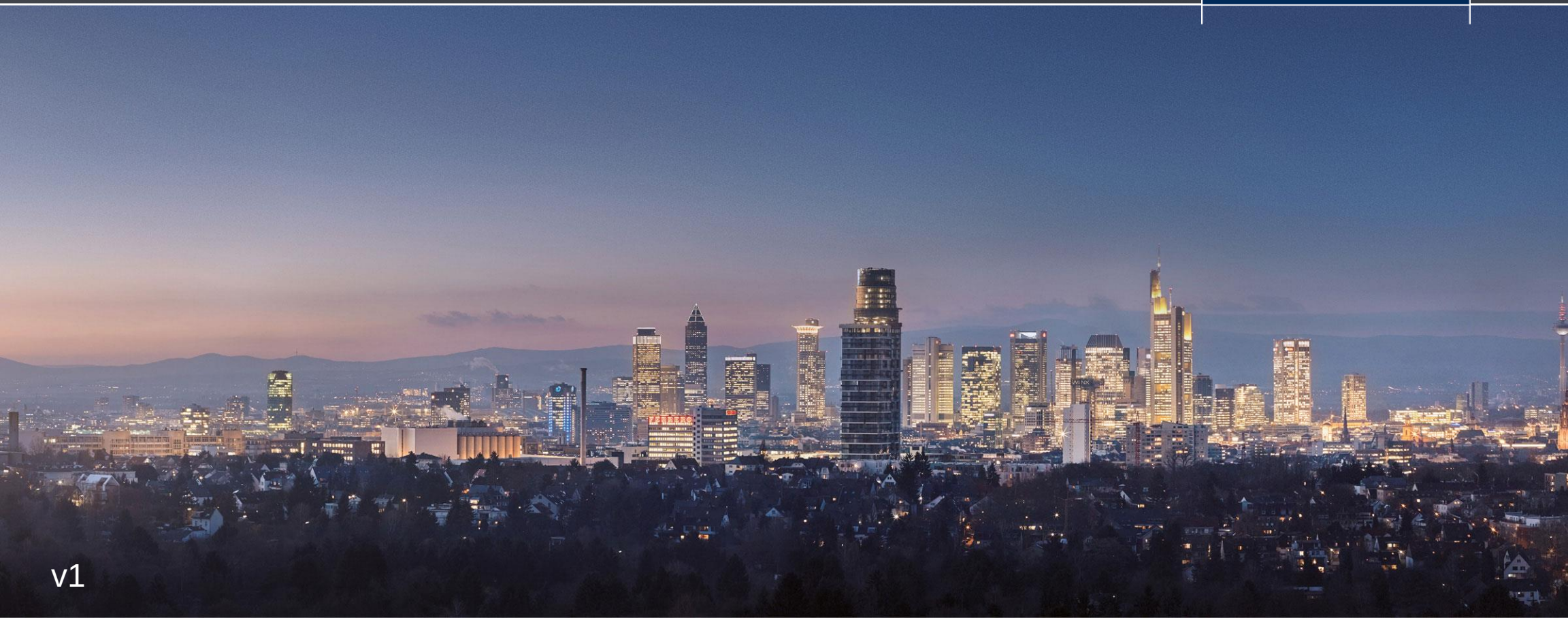

v1

# Баки-водонагреватели Buderus

| | Варианты баков-водонагревателей | Подключение |
|---|---|---|
| Эмалированная сталь | Вертикальные баки S,SU | сверху/ сбоку |
| | Горизонтальные баки L, LT (возможность установки под котлом) | сбоку |
| | Бак-накопитель в вертикальном исполнении без теплообменника SF | сбоку |
| | Баки для установок с солнечными коллекторами SM | сбоку |
| Нержавеющая сталь | Вертикальные баки ES, ESU | сверху/ сбоку |
| | Баки для установок с солнечными коллекторами ESM | сбоку |

# Баки-водонагреватели Buderus
## Принцип работы

Емкостные водонагреватели служат для нагрева питьевой (холодной) воды и накопления запаса горячей воды к периоду водоразбора. Для этого баки-водонагреватели снабжены накопительным резервуаром со встроенным теплообменником (см. рис. 1)..

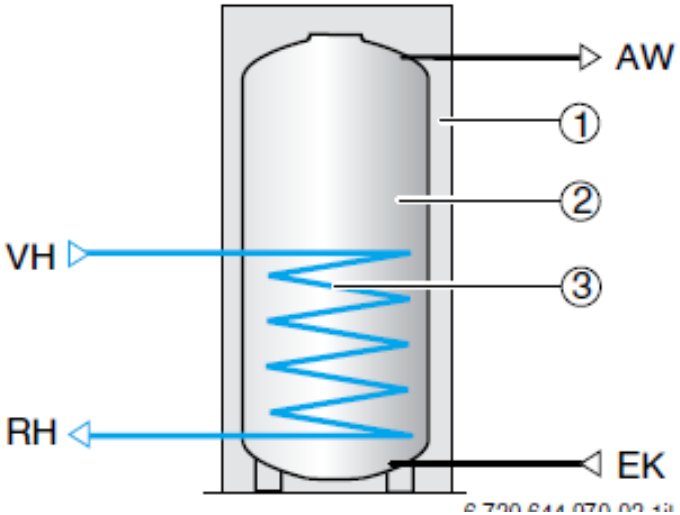


AW Выход горячей воды
EK Вход холодной воды
RH Обратная линия отопления
VH Прямая линия отопления
[1] Теплоизоляция
[2] Накопительный бак
[3] Встроенный теплообменник

Назад к содержанию

# Баки-водонагреватели Buderus
## Принцип работы

Теплообменник бака горячей воды расположен в нижней части накопительного резервуара. Поэтому, в соответствии с законами гравитации, нагретая, вследствие разности плотности более «легкая» питьевая вода сама поднимается к патрубку отбора горячей воды и после этого равномерно распределяется по всему объему бака-аккумулятора.
Аккумуляторная система может при сравнительно малой теплопроизводительности нагревать и накапливать большое количество воды для пиковой потребности. Независимо от установленной мощности котла весь запас горячей воды всегда незамедлительно доступен для потребления и может отбираться в больших количествах.
После расхода части накопленной горячей воды бак-водонагреватель может поставлять еще только то количество горячей воды, которое соответствует мощности встроенного в него теплообменника. Поэтому емкостной водонагреватель должен быть рассчитан таким образом, чтобы имеющаяся мощность нагрева соответствовала мощности теплопередачи встроенного теплообменника.

Назад к содержанию



Buderus

# Баки-водонагреватели Buderus
# Длительная мощность бака

В режиме длительной мощности к баку подается столько энергии, сколько забирается ее в контуре горячей воды. Бак работает при этом как проточный водонагреватель. Холодная вода с температурой около 10°C (температура холодной воды может отличаться в зависимости от региона) поступает в бак и выходит из него с нужной температурой горячей воды. В режиме длительной мощности объем бака не играет роли; длительная мощность зависит от поверхностей нагрева и от температурного режима.

$$Q_D = V_{ww} \cdot \Delta\vartheta_{ww} \cdot c$$

| | |
|---|---|
| $c$ | Удельная теплоемкость в кВтч/(860 • л • K) |
| $\Delta\vartheta_{ww}$ | Перепад температур горячей воды в K |
| $Q_D$ | Длительная мощность по горячей воде в кВт |
| $V_{ww}$ | Объемный расход горячей воды в л/ч |

Назад к содержанию



Buderus

# Баки-водонагреватели Buderus
## Установки с 2-, 3-мя баками водонагревателями
(для баков серии SU ESU)

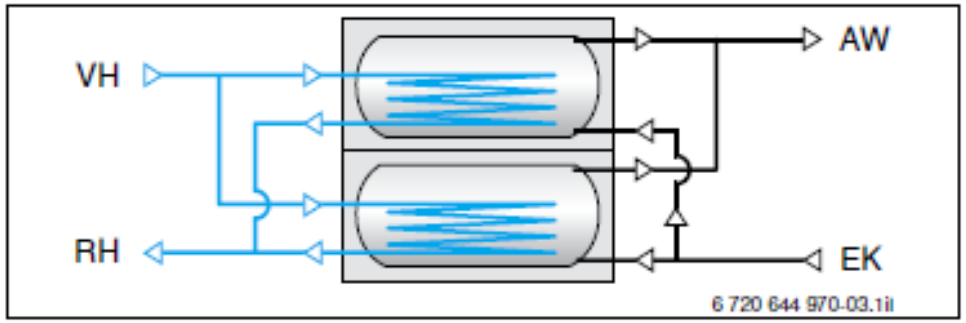


При значительной потребности в горячей воде производительности одного бака-водонагревателя может быть недостаточным. Для реализации приготовления большого количества горячей воды, может быть установлена комбинация из нескольких баков.

Для установок с двумя или тремя баками соответствующий показатель мощности NL выбранного типоразмера бака из таблицы «Рабочие характеристики баков» нужно умножить на следующий коэффициент:

- 2 бака: **множитель 2,4**
- 3 бака: **множитель 3,8**

При этом необходимо соблюдать следующие условия:

- баки должны быть одинакового размера
- длительная мощность по горячей воде соответствует удвоенной или утроенной для отдельного бака
- схема подключения по «системе Тихельмана»

AW Выход горячей воды
EK Вход холодной воды
RH Обратная линия отопления
VH Прямая линия отопления

Назад к содержанию

# Баки-водонагреватели Buderus ГВС от солнечных коллекторов

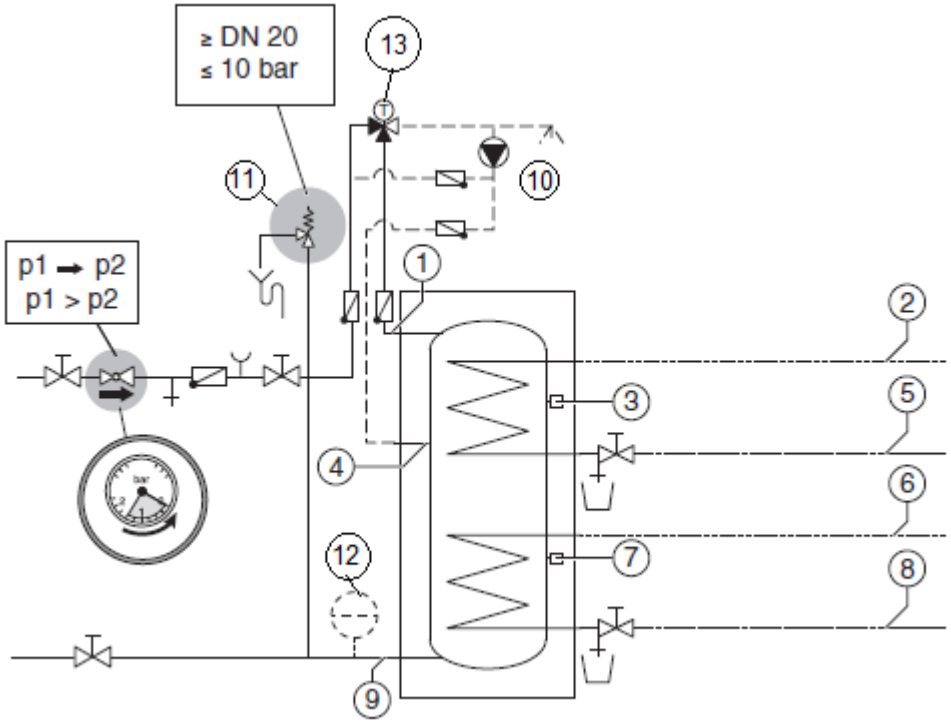


| Поз. | Описание |
|---|---|
| 1 | Выход горячей воды |
| 2 | Подающая линия бака от теплогенератора |
| 3 | Гильза датчика температуры горячей воды от теплогенератора |
| 4 | Подключение рециркуляции |
| 5 | Обратная линия бака от теплогенератора |
| 6 | Подающая линия бака от гелиосистемы |
| 7 | Гильза датчика температуры горячей воды от гелиосистемы |
| 8 | Обратная линия бака от гелиосистемы |
| 9 | Вход холодной воды |
| 10 | Циркуляционный насос |
| 11 | Предохранительный клапан |
| 12 | Мембранный расширительный бак |
| 13 | Термостатический смеситель гор. воды для Logalux SL |

Назад к содержанию

# Баки-водонагреватели Buderus
# Гидравлическое подключение бака-водонагревателя (с патрубком рециркуляции)

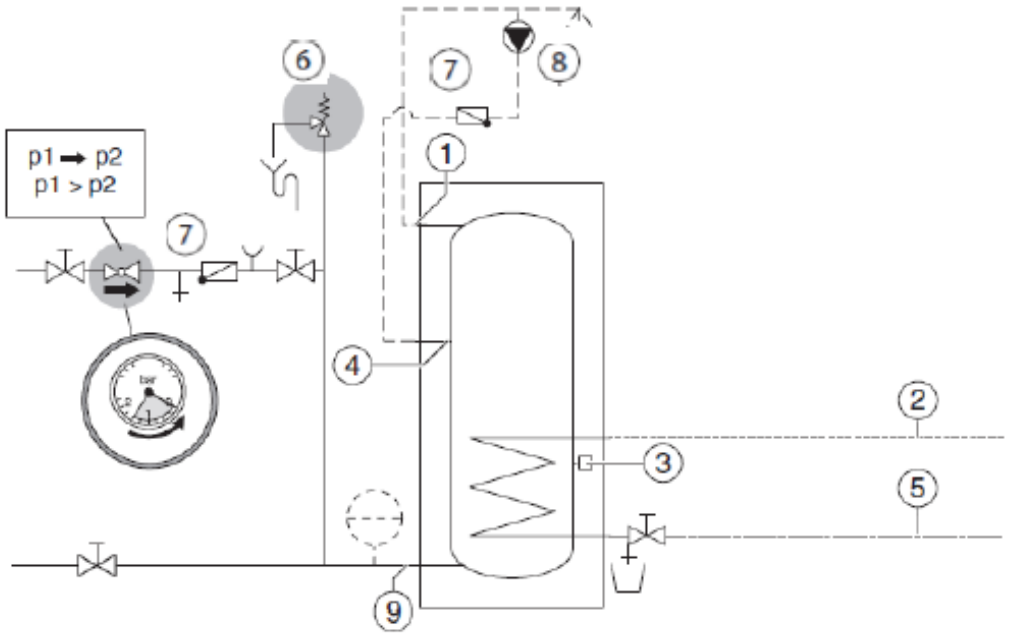


| Поз. | Описание |
|---|---|
| 1 | Выход горячей воды |
| 2 | Подающая линия бака |
| 3 | Гильза датчика температуры горячей воды |
| 4 | Подключение рециркуляции |
| 5 | Обратная линия бака |
| 6 | Предохранительный клапан |
| 7 | Обратный клапан |
| 8 | Циркуляционный насос |
| 9 | Вход холодной воды |

Назад к содержанию



Buderus

# Баки-водонагреватели Buderus
# Гидравлическое подключение бака-водонагревателя.
# (без патрубка рециркуляции)

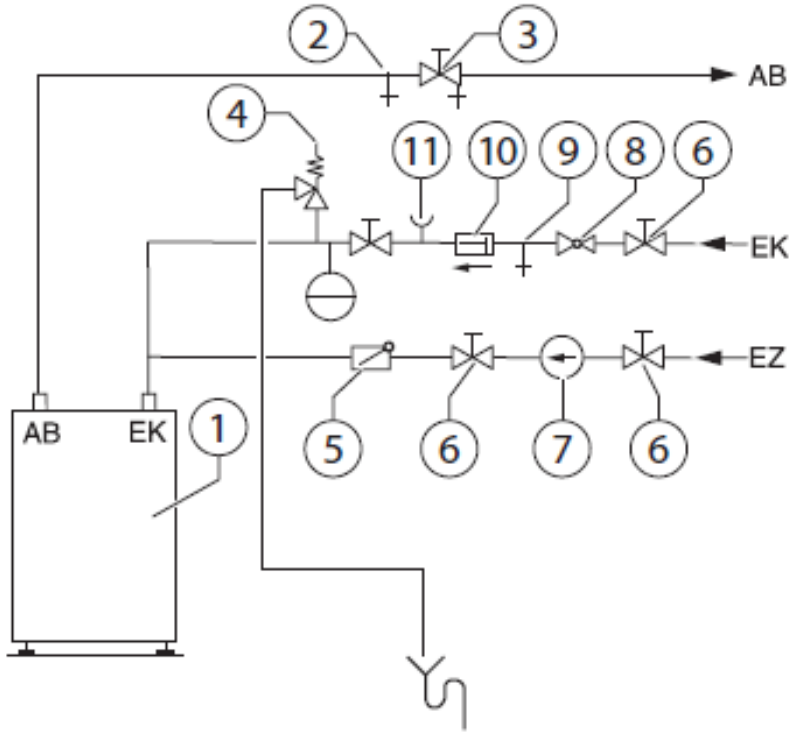


| Поз. | Наименование |
|---|---|
| 1 | Бак |
| 2 | Вентиль продувки и выпуска воздуха |
| 3 | Запорный вентиль со сливом |
| 4 | Предохранительный клапан |
| 5 | Обратный клапан |
| 6 | Запорный кран |
| 7 | Циркуляционный насос |
| 8 | Редукционный клапан (при необходимости) |
| 9 | Контрольный вентиль |
| 10 | Обратный клапан |
| 11 | Штуцер для подключения манометра |
| AB | Выход горячей воды |
| EK | Вход холодной воды |
| EZ | Вход циркуляции |

Назад к содержанию

# Баки-водонагреватели Buderus
# Подключение бака к котлу - Монтаж Датчик бойлера

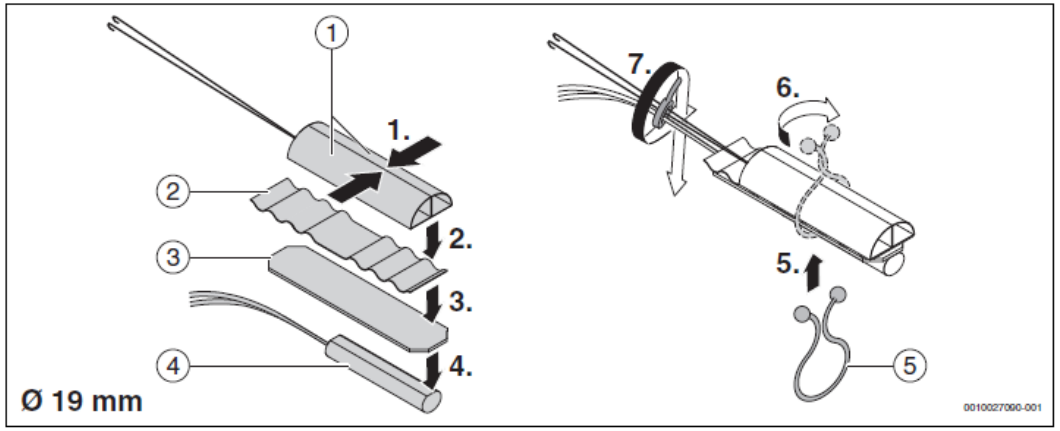


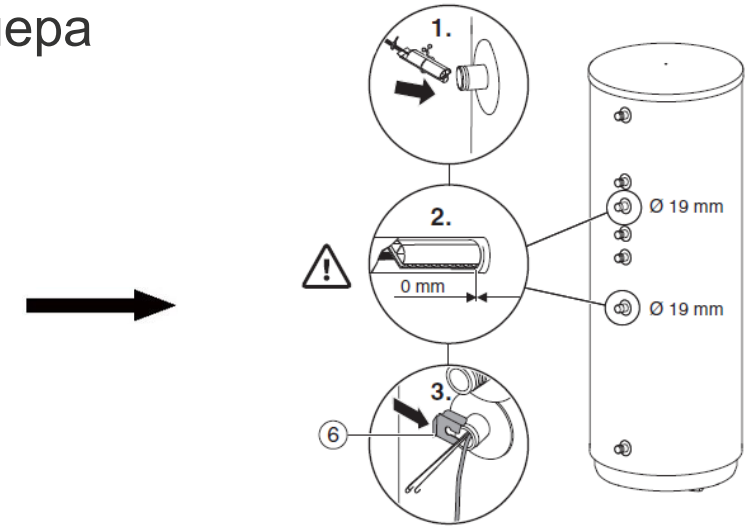


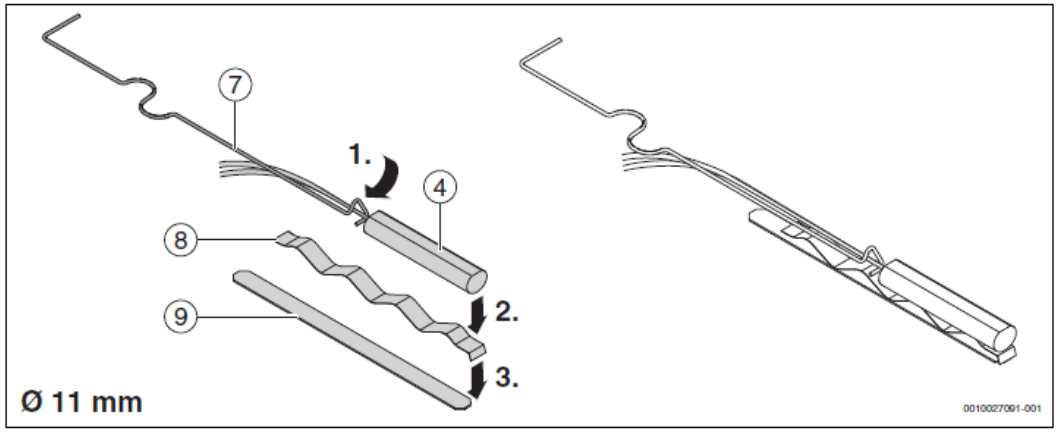


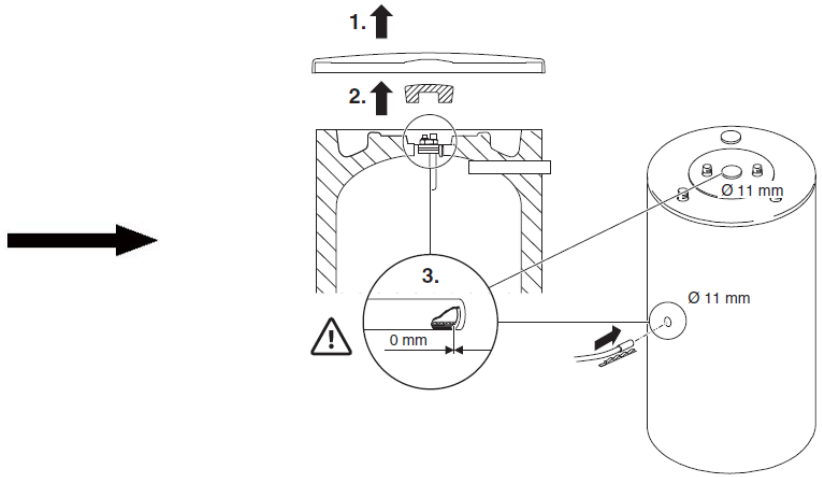


Назад к содержанию



Buderus

# Баки-водонагреватели Buderus
## Обозначение баков-водонагревателей

Logalux S U 200/5 E W белый

| 1 | 2 | 3 | 4 | 5 |
|---|---|---|---|---|
| S | | 120 | | W,S |
| | U | 120-1000 | E | _, W, S |
| | F | 300-1000 | | _, W, S |
| | M | 200-1000 | E | _, W, S |
| L | | 135-200 | | |
| | T | 135-300 | | |
| ES | | 120 | | S |
| | U | 120-300 | | S |
| | M | 200-300 | | S |

| 1 | Типа бака-водонагревателя: |
|---|---|
| S | эмалированный вертикальный |
| L | эмалированный горизонтальный |
| ES | вертикальный из нержавеющей стали |
| 2 | Оснащение нагрева: |
| U | универсальный |
| F | от стороннего источника |
| M | мультивалентный |
| 3 | Объем, л |
| 4 | Возможность установки электро-ТЭНа: наличие отдельного патрубка с внутренней резьбой 1 ½ для установки ТЭНа |
| 5 | Цвет: |
| _ | синий |
| W | белый |
| S | серебристый |

Назад к содержанию



Buderus

# Баки-водонагреватели Buderus
# Выбор бака-водонагревателя

| Объем, л | Стальной бак покрытый термоглазурью | | | | | | Нержавеющая сталь | | |
|---|---|---|---|---|---|---|---|---|---|
| | Вертикальные | | Горизонтальные | | Бак-аккумуляторы (без теплообменника) | Для установок с солнечными коллекторами | Вертикальные | | Для установок с солнечными коллекторами |
| 120 | SU120 (25 кВт) | S120 (34 кВт) | - | - | - | - | ESU120 (28 кВт) | ES120 (31,6 кВт) | - |
| 135 | - | | L135 (19,4 кВт) | LT135 (22,7кВт) | - | - | - | | - |
| 160 | SU160 (31,5 кВт) | | L160 (27,5 кВт) | LT160 (29,4 кВт) | - | - | ESU160 (28,6 кВт) | | - |
| 200 | SU200 (31,5 кВт) | | L200 (33 кВт) | LT200 (33,1кВт) | - | SM200(25кВт) | ESU200 (28,6 кВт) | | ESM200(28,2кВт) |
| 300 | SU300 (36,5 кВт) | | - | LT300 (40 кВт) | SF300 | SM300 (28,5кВт) | ESU300 (33,4 кВт) | | ESM300(27,4кВт) |
| 400 | SU400 (56 кВт) | | - | | SF400 | SM400(36кВт) | - | | - |
| 500 | SU500 (66,4кВт) | | - | | SF500 | SM500(38,3кВт) | - | | - |
| 750 | SU750 (103,6кВт) | | - | | SF750 | SM750(46,2кВт) | - | | - |
| 1000 | SU1000 (111,8кВт) | | - | | SF1000 | SM1000(48,4кВт) | - | | - |

Назад к содержанию



Buderus

# Баки-водонагревтели из эмалированной стали

# Баки-водонагреватели Buderus. Сталь покрытая термоглазурью

- Широкий модельный ряд: исполнения от 120 до 1000л
- Исполнение в синем (RAL 5015) ,белом (RAL 9016) или серебристом (RAL 9006 ) цвете
- Баки со встроенным гладкотрубным теплообменником SU
- Бак с вертикальным подключением для комбинации с настенными котлами Buderus S
- Баки-аккумуляторы без теплообменника SF
- Бивалентные баки для установки с солнечными коллекторамиSM
- Горизонтальные баки  схожие по дизайну с наддувными и атмосферными котлами Buderus L LT
- Защита от коррозии по DIN 4753-3 термоглазурью DUOCLEAN MKT фирмы Будерус и магниевым анодом
- Теплоизоляция из жесткого пенополиуретана толщиной 50 мм (FCKW), не содержащего фторхлоруглеводороды
- Баки объемом от 300л и более имеют ревизионное отверстие во фронтальной части
- Возможность установки электротэна для баков от 200 л (опция)

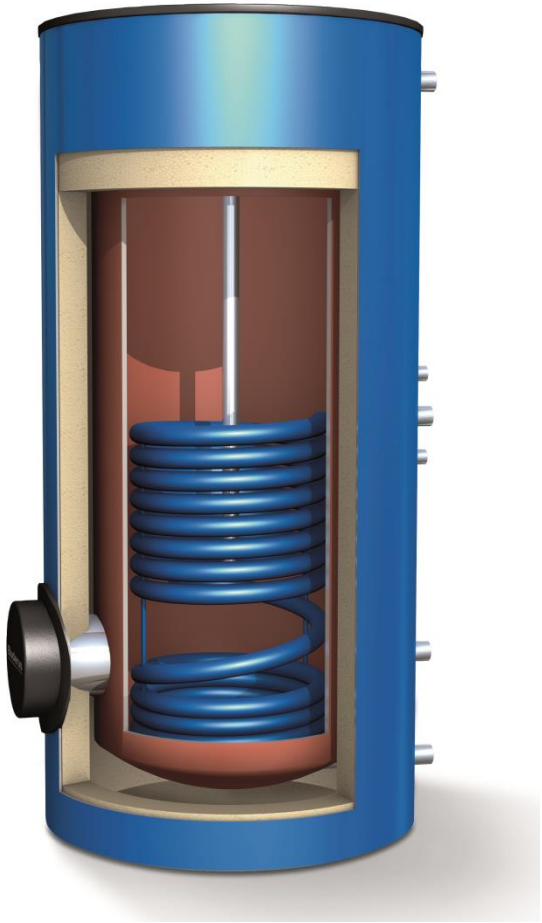

Назад к содержанию

# Вертикальные баки Buderus эмалированной стали

# Баки-водонагреватели Buderus

## Серия Logalux S120

Бак-водонагреватель разработан для установки с настенными котлами из программы Buderus: U05, U07, GB062, GB172 и GB162.

- Бак-водонагреватель в вертикальном исполнении
- Подключения сверху для комбинации с настенными котлами из программы Buderus
- Один типоразмер емкостью 120 литров
- Исполнение в белом (RAL 9016) цвете для комбинации с настенными котлами из программы Buderus и серебристом (RAL9006)
- Пригодны для приготовления воды для ГВС самого высокого качества благодаря покрытию термоглазурью DUOCLEAN MKT фирмы Будерус
- Катодная система из термоглазури DUOCLEAN plus MKT и магниевого анода
- Теплоизоляция из жесткого пенополиуретана толщиной 50 мм , не содержащего фторхлоруглеводороды
- Регулируемые по высоте опоры с пластмассовым покрытием для простого и быстрого выравнивания бака-водонагревателя при установке на неровном или наклонном полу

| Обозначение | Артикул |
|---|---|
| 8718542406 | Бак-водонагреватель Logalux S120/5 W белый |
| 7735500673 | Бак-водонагреватель Logalux S120.5 S-B серебристый |

Назад к содержанию

# Баки-водонагреватели Buderus
## Серия Logalux SU120-200 л

### Бак-водонагреватель разработан для установки с любыми котлами марки Buderus:

- Три варианта исполнения: 120, 160, 200 л, встроенный гладкотрубный теплообменник
- Исполнение в синем (RAL 5015) ,белом (RAL 9016) или серебристом (RAL 9006 ) цвете
- Исполнение в белом цвете для комбинации с настенными котлами из программы Buderus
- Защита от коррозии по DIN 4753-3 термоглазурью DUOCLEAN MKT фирмы Будерус и магниевым анодом
- Теплоизоляция из жесткого пенополиуретана толщиной 50 мм (FCKW), не содержащего фторхлоруглеводороды
- Система управления для приготовления горячей воды, термометр и электронагревательный элемент (для SU200/5E) – дополнительные комплектующие

| Артикул | Название |
|---|---|
| 7735500669 | Бак-водонагреватель Logalux SU120/5 S-B серебристый |
| 8718543049 | Бак-водонагреватель Logalux SU120/5 W белый |
| 8718542280 | Бак-водонагреватель Logalux SU160/5 |
| 7735500670 | Бак-водонагреватель Logalux SU160/5 S-B серебристый |
| 8718543058 | Бак-водонагреватель Logalux SU160/5 W белый |
| 7735500672 | Бак-водонагреватель Logalux SU200/5 ES-B серебристый |
| 7735500671 | Бак-водонагреватель Logalux SU200/5 S-B серебристый |
| 8718543077 | Бак-водонагреватель Logalux SU200/5E |
| 8718543078 | Бак-водонагреватель Logalux SU200/5E W белый |

Назад к содержанию

# Баки-водонагреватели Buderus
## Серия Logalux SU300-400 л

Бак-водонагреватель разработан для установки с любыми котлами марки Buderus или для установки без котлов.

- Высокая эксплуатационная мощность обеспечивается внутренним гладкотрубным теплообменником с большой теплоотдающей поверхностью
- Два сертифицированных типоразмера емкостью 300 и 400 литров в синем (RAL5015), белом (RAL 9016) или серебристом цвете (RAL9006).
- Пригодны для приготовления воды для ГВС самого высокого качества благодаря покрытию термоглазурью DUOCLEAN MKT фирмы Будерус
- Катодная система из термоглазу-ри DUOCLEAN plus MKT и магниевого или не требующего обслуживания инертного анода защищает бак от корро-зии.
- Теплоизоляция выполнена из жесткого пенополиуретана толщиной 50 мм, не содержащего фторхлоруглеводороды
- Большой и легко открывающийся люк сверху для осмотров и хороший доступ к люку спереди для проведения чистки
- Возможность установки электронагревательного элемена – дополнительные комплектующие

| Артикул | Название |
|---|---|
| 7735500680 | Бак-водонагреватель Logalux SU300.5 S-B серебристый |
| 8718541326 | Бак-водонагреватель Logalux SU300/5 |
| 8718541331 | Бак-водонагреватель Logalux SU300/5 W белый |
| 7735500681 | Бак-водонагреватель Logalux SU400.5 S-C серебристый |
| 8718541335 | Бак-водонагреватель Logalux SU400/5 |
| 8718541338 | Бак-водонагреватель Logalux SU400/5 W белый |

Назад к содержанию

# Баки-водонагреватели Buderus

## Серия Logalux SU500-1000 л

Бак-водонагреватель разработан для установки с любыми котлами марки Buderus или для установки без котлов:

- Высокая эксплуатационная мощность обеспечивается внутренним гладкотрубным теплообменником с большой теплоотдающей поверхностью
- Три сертифицированных типоразмера емкостью 500, 750 и 1000 литров синем (RAL5015), белом (RAL 9016) или серебристом цвете (RAL9006)
- Пригодны для приготовления воды для ГВС самого высокого качества благодаря покрытию термоглазурью DUOCLEAN MKT фирмы Будерус
- Системы управления для приготовления воды в контуре ГВС и электронагревательный элемент - как комплектующие по дополнительному заказу
- Катодная система из термоглазури DUOCLEAN plus MKT и магниевого или не требующего обслуживания инертного анода защищает бак от коррозии.
- Теплоизоляция выполнена из жесткого пенополиуретана толщиной 60 и 70 мм, не содержащего фторхлоруглеводороды
- Большой и легко открывающийся люк сверху для осмотров и хороший доступ к люку спереди для проведения чистки
- Компоновка нескольких вертикальных баков с емкостью каждого до 1000 л позволяет "выйти" на любой нужный аккумулируемый объем

Назад к содержанию

| Артикул | Название |
|---|---|
| 7735501583 | Бак-водонагреватель Logalux SU500.5 E S-B серебристый |
| 7736502250 | Бак-водонагреватель Logalux SU500.5-C |
| 7736502262 | Бак-водонагреватель Logalux SU750.5-C |
| 7736502263 | Бак-водонагреватель Logalux SU750.5W-C белый |
| 7736502270 | Бак-водонагреватель Logalux SU1000.5-C |
| 7736502271 | Бак-водонагреватель Logalux SU1000.5W-C белый |

# Баки-водонагреватели Buderus

## Серия Logalux SF300-1000 л

## Бак накопитель в вертикальном исполнении для нагрева горячей воды через внешний теплообменник:

- Бак накопитель в вертикальном исполнении для нагрева горячей воды через внешний теплообменник
- Пять сертифицированных типоразмеров баков ёмкостью 300, 400, 500, 750 и 1000 литров
- Два варианта цвета, синий или серебристый для комбинации с другими продуктами Будерус
- Большой и легко открывающийся люк сверху для осмотров и хороший доступ к люку спереди для проведения чистки
- Высокотехнологичная термоглазурь DUOCLEAN обеспечивает защиту от коррозии в соответствии
- Идеальная гладкость, твердость и химическая нейтральность покрытия
- Возможность установки электронагревательного элемена – дополнительные комплектующие

| Артикул | Название |
|---|---|
| 7735501018 | Бак-водонагреватель Logalux SF300.5 S-C серебристый |
| 8718541221 | Бак-водонагреватель Logalux SF300/5 |
| 7735501019 | Бак-водонагреватель Logalux SF400.5 S-C серебристый |
| 8718541233 | Бак-водонагреватель Logalux SF400/5 |
| 7735501584 | Бак-водонагреватель Logalux SF500.5 E S-B серебристый |
| 7736502322 | Бак-водонагреватель Logalux SF500.5-C |
| 7736502334 | Бак-водонагреватель Logalux SF500.5-C |
| 7736502342 | Бак-водонагреватель Logalux SF1000.5-C |

Назад к содержанию

# Баки-водонагреватели Buderus. Серия Logalux SM 200-1000л

## Бак-водонагреватель с двумя теплообменниками разработан для установки с солнечными коллекторами:

- Исполнение в синем (RAL 5015) ,белом (RAL 9016) или серебристом (RAL 9006 ) цвете
- Защита от коррозии по DIN 4753-3 термоглазурью DUOCLEAN MKT фирмы Будерус и магниевым анодом
- Теплоизоляция из жесткого пенополиуретана толщиной 50 мм (FCKW), не содержащего фторхлоруглеводороды

| Артикул | Название |
|---|---|
| **8718543021** | Бивалентный бак Logalux SM200/5 |
| **8718543093** | Бивалентный бак Logalux SM200/5 W |
| **8718541311** | Бивалентный бак Logalux SM300/5 W, 290л, белый |
| **8718541306** | Бивалентный бак Logalux SM300/5, 290л, синий |
| **8718541319** | Бивалентный бак Logalux SM400/5 E W, 390л, белый |
| **8718541060** | Бивалентный бак Logalux SM400/5 E, 390л, синий |
| **7735501582** | Бивалентный бак Logalux SM500.5 E S-B серебристый |
| **7735501682** | Бивалентный бак Logalux SM750.5 E S-B, серебристый |
| **7736502290** | Бивалентный бак Logalux SM750.5 E-C |
| **7736502291** | Бивалентный бак Logalux SM750.5 EW-C, белый |
| **7736502298** | Бивалентный бак Logalux SM1000.5 E-C |
| **7736502299** | Бивалентный бак Logalux SM1000.5 EW-C, белый |

Назад к содержанию

# Горизонтальные баки Buderus из эмалированной стали

# Баки-водонагреватели Buderus

## Серия Logalux L135-200л

Бак-водонагреватель разработан для установки с атмосферными газовыми котлами марки Buderus.

- Три варианта исполнения: 135, 160 или 200 л.
- По форме соответствует отопительным котлам Logano G 124
- Максимальная весовая нагрузка 500 кг
- Для приготовления воды для ГВС самого высокого качества благодаря покрытию термоглазурью DUOCLEAN MKT компании Будерус
- Теплоизоляция из жесткого пенополиуретана, не содержащего фторхлоруглеводороды
- Система управления для приготовления горячей воды, термометр, инертный анод и регулируемые по высоте опоры – дополнительные комплектующие

| Артикул | Название |
|---|---|
| 7735500047 | Бак-водонагреватель Logalux L135/2R |
| 7735500048 | Бак-водонагреватель Logalux L160/2R |
| 7735500049 | Бак-водонагреватель Logalux L200/2R |

Назад к содержанию

# Баки-водонагреватели Buderus

## Серия Logalux LT135-300л

Бак-водонагреватель разработан для установки с наддувными котлами марки Buderus.

- Четыре варианта исполнения: 135, 160,200 или 300 л.
- По форме и цвету соответствует отопительным котлам Logano G 125, 215
- Максимальная весовая нагрузка 500 кг
- Для приготовления воды для ГВС самого высокого качества благодаря покрытию термоглазурью DUOCLEAN MKT компании Будерус
- Теплоизоляция из жесткого пенополиуретана, не содержащего фторхлоруглеводороды
- Система управления для приготовления горячей воды, термометр, инертный анод и регулируемые по высоте опоры – дополнительные комплектующие

| Артикул | Название |
|---|---|
| 7735500043 | Бак-водонагреватель Logalux LT135/1 |
| 7735500044 | Бак-водонагреватель Logalux LT160/1 |
| 7735500045 | Бак-водонагреватель Logalux LT200/1 |
| 7735500046 | Бак-водонагреватель Logalux LT300/1 |

Назад к содержанию

# Баки-водонагреватели Buderus

## Серия Logalux LT135-300л

Бак-водонагреватель разработан для установки с наддувными котлами марки Buderus G125, G215.

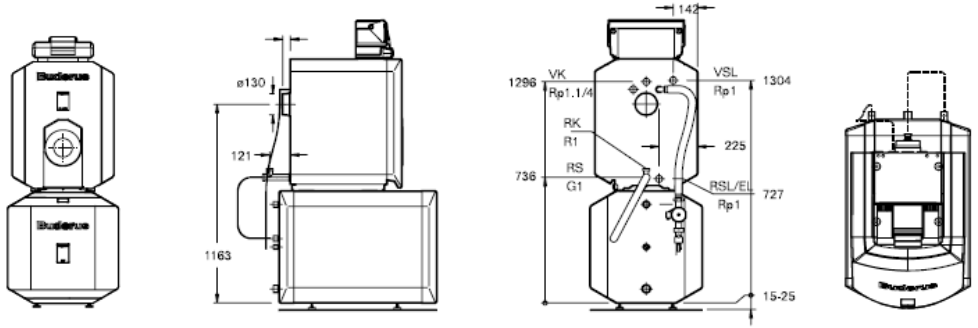


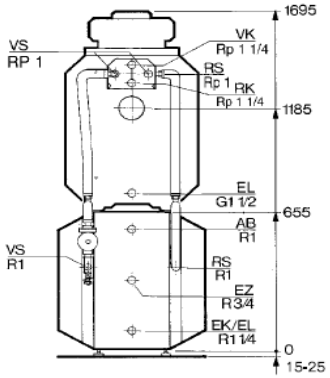


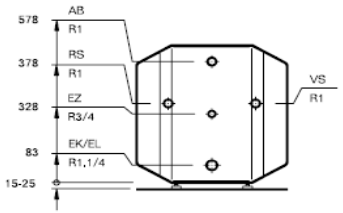


| Типоразмер котла | | | 25 | 32 | 40 |
|---|---|---|---|---|---|
| Номинальная теплопроизводительность | | кВт | 17-25 | 22-32 | 29-40 |
| Длина с | | | | | |
| LT135/1 | L | мм | 882 | - | - |
| LT160/1 | L | мм | 992 | 992 | - |
| LT200/1 | L | мм | 1147 | 1147 | 1147 |
| LT300/1 | L | мм | 1537 | 1537 | 1537 |

| Обозначение | Бак-водонагреватель | Типоразмер котла 52 | 60 | 78 | 95 |
|---|---|---|---|---|---|
| G215 WS | Logalux LT160/1 | - | - | - | - |
| | Logalux LT200/1 | ● | ● | - | - |
| | Logalux LT300/1 | ● | ● | ● | - |

● Комбинация с баком-водонагревателем возможна
- Комбинация с баком-водонагревателем невозможна

Назад к содержанию

# Баки-водонагревтели из нержавеющей стали

# Баки-водонагреватели Buderus. Нержавеющая сталь

- Модельный ряд: исполнения от 120 до 300 л
- DNA дизайн, для соответствия новым моделям котлов от Buderus
- Баки со встроенным гладкотрубным теплообменником ESU
- Бак с вертикальным подключением для комбинации с настенными котлами Buderus ES
- Бивалентные баки для установки с солнечными коллекторами ESM
- Отсутствие защитного анода. Уменьшение затрат на обслуживание
- Защита за счет свойств материала:
- Корпус из нержавеющей стали (ферритная сталь
- Теплообменник из нержавеющей стали (аустенитная сталь)
- Присоединительные патрубки так же выполнены из нержавеющей стали
- Баки объемом от 160л и более имеют ревизионное отверстие во фронтальной части
- Возможность установки электротэна (до4,5 кВт) для баков 160-200-300 л (опция)

Назад к содержанию



Buderus

# Баки-водонагреватели Buderus

## Серия Logalux ES 120л

### Бак-водонагреватель разработан для установки с настенными котлами Buderus последнего поколения выполненного в DNA дизайне

- Бак-водонагреватель в вертикальном исполнении с приварным гладкотрубным теплообменником из аустенитной стали
- Высокая эксплуатационная мощность теплообменника за счет большой поверхности теплообменника
- Один типоразмер емкостью 112 литров
- Современный дизайн
- Исполнение в серебристом цвете для комбинации с оборудованием Buderus последнего поколения выполненного в DNA дизайне
- По форме соответствуют отопительным котлам Logamax (настенные газовые котлы)
- Баки-водонагреватели Logalux соответствуют требованиям "Положений об общих условиях эксплуатации систем водоснабжения"
- Предназначены для приготовления воды для нужд ГВС самого высокого качества благодаря применению нержавеющей стали

| Артикул | Название |
|---|---|
| 7735500495 | Бак-водонагреватель Logalux ES120 S-A |

Назад к содержанию

# Баки-водонагреватели Buderus

## Серия Logalux ESU 120-300л

Вертикальный бак-водонагреватель из нержавеющей стали для установки с напольными и настенными отопительными котлами Buderus последнего поколения выполненного в DNA дизайне

- Баки-водонагреватели из нержавеющей стали, в вертикальном исполнении, с приварным гладкотрубным теплообменником
- Высокая эксплуатационная мощность обеспечивается за счет большой поверхности теплообменника
- Типоразмеры емкостью от 118 до 303 литров
- Возможность установки электротэна (до4,5 кВт) для баков 160-200-300 л (опция)
- Современный дизайн
- Баки объемом от 160л и более имеют ревизионное отверстие во фронтальной части
- Предназначены для приготовления воды для нужд ГВС самого высокого качества благодаря применению нержавеющей стали

| Артикул | Название |
|---|---|
| 7735500496 | Бак-водонагреватель Logalux ESU120 S-A |
| 7735500497 | Бак-водонагреватель Logalux ESU160 S-A |
| 7735500498 | Бак-водонагреватель Logalux ESU200 S-A |
| 7735500499 | Бак-водонагреватель Logalux ESU300 S-B |

Назад к содержанию



Buderus

# Баки-водонагреватели Buderus

## Серия Logalux ESM 200-300л

Бак-водонагреватель из нержавеющей стали с двумя теплообменниками  разработан для установки с солнечными коллекторами:

- Высокая эксплуатационная мощность обеспечивается за счет большой поверхности теплообменника
- Типоразмеры емкостью от 200 и 300 литров
- Современный дизайн
- Баки имеют ревизионное отверстие во фронтальной части
- Предназначены для приготовления воды для нужд ГВС самого высокого качества благодаря применению нержавеющей стали

| Артикул | Название |
|---|---|
| 7735500502 | Бивалентный бак Logalux ESM200 S-B |
| 7735500503 | Бивалентный бак Logalux ESM300 ES-B |

Назад к содержанию



Buderus

# Комплектующие

# Баки-водонагреватели Buderus.

| Название | Состав | Фото | Артикул |
|---|---|---|---|
| SYR-блок группа безопасности 24,<br>DN20, _,PN10, 8 бар, 30°C, 4 м³/ч” | •Запорный вентиль,<br>• Система предотвращения обратного тока воды с устройством контроля,<br>• Второй запорным вентиль (DN 20),<br>•Мембранный предохранительный клапан с седлом из благородной стали Nirositz<br>и расширяемой сливной воронки:<br>G ¾“<br>G 1“ | | 0024.20.001<br>0024.20.010 |
| Инертный анод :<br>-служит для длительной катодной защиты от коррозии эмалированных накопительных водонагревателей;<br>-При соблюдении условий надлежащей эксплуатации, не требует замены, в отличии от магниевого анода. | •Со стабилизатором напряжения со штекером с заземлением<br>•Для монтажа в изолированном отверстии с установочным<br>винтом M8<br>• Для подключения к розетке 230 В с заземлением<br>• С соединительным кабелем:<br>Для L/LT<=300 л; SU160/5-SU200/5; SU/SM>=500 л; SL/SMH/SF/PL.../2S/P750 S<br>Для S120/5; SU300/5-SU400/5; SM290/- 400/5; SMS290/5-400/5 | | 03868354<br>8718542444 |

Назад к содержанию



Buderus

# Баки-водонагреватели Buderus.

| Название | | Фото | Артикул |
|---|---|---|---|
| Крышка смотрового люка | • Муфта R 1 1/2 с теплоизоляцией и крышкой<br>• Для бака SU200/5E установка ТЭНа производится без крышки смотрового люка: | | |
| | для SM/SF/SU 300/5-400/5; 300.5-400.5 | | 8718542449 |
| | для SM/SF/SU 500.5-1000.5 | | 8732902340 |
| | Для ESU/ESF 300 | | 7735501428 |
| Электронагревательный элемент | • Подключение R 1 1/2”<br>• В сборе с регулятором температуры<br>• Без крышки смотрового люка<br>• Для бака SU200/5E установка производится без крышки смотрового люка: | | |
| | 2,0 кВт 230 В, 320 мм | | 7735501415 |
| | 3,0 кВт 400 В, 330 мм | | 7735501416 |
| | 4,5 кВт 400 В, 360 мм (max для ESU) | | 7735501417 |
| | 6,0 кВт 400 В, 450 мм | | 7735501418 |
| | 9,0 кВт 400 В, 500 мм (от 500л) | | 7735501418 |

Назад к содержанию



Buderus

# Баки-водонагреватели Buderus.

| Название | Состав | Фото | Артикул |
|---|---|---|---|
| Группа подсоединения котёл-бойлер | • С теплоизоляцией и уплотнением, загрузочным насосом бака и обратным клапаном | 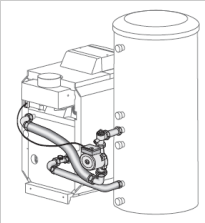 | |
| | Для G124 | | 8718588384 |
| | Для G234 | | 7747210576 |
| | Для G125 | | 8718588371 |
| | Для G215 | | 30010349 |
| Направляющая шина | • для закрепления котла G215 на баке LT | | |
| | с LT200/1 | | 05261232 |
| | с LT300/1 | | 05261234 |

Назад к содержанию



Buderus

# Баки-водонагреватели Buderus.

| Название | Состав | Фото | Артикул |
|---|---|---|---|
| Отсечной вентиль KAV DN20, PN10, 130 °C, 3/4" x 3/4" | Предназначен для обеспечения регулярного контроля мембранных расширительных баков при необходимости слива системы и демонтажа бака:<br>• Со сливным краном<br>• Максимальное рабочее давление 10 бар<br>• Максимальная рабочая температура 130°C<br>• Диаметр: 3/4 x 3/4 | | 80166110 |

Назад к содержанию



Buderus

# Баки-водонагреватели Buderus.
# Приготовление ГВС от солнечных коллекторов

| Название | Состав | Фото | Артикул |
|---|---|---|---|
| Насосная станция Logasol | • запорный вентиль со встроенным термометром игравитационным клапаном (на подающей и обратной линии)<br>• обжимные фитинги для штуцеров<br>• клапан безопасности 6 бар<br>• воздухоотводчик с восдушным клапаном<br>• расходомер<br>• насос с частотным регулированием 0-10v<br>• штуцер для подключения к станции заправки | | |
| | Насосная станция Logasol KS0110/2 | | 7735600050 |
| | Насосная станция Logasol KS0120/2 | | 7735600049 |
| | Насосная станция Logasol KS0150/2 | | 7735600051 |
| Термостатический смеситель гор. воды для Logalux SL | Термостатический смеситель гор. воды для Logalux SL | | 7735600273 |

Назад к содержанию

# Баки-водонагреватели Buderus. Серия Logalux S, SU120-400л

| № | Наименование | Артикул |
|---|---|---|
| 1 | Бак-водонагреватель Logalux S SU _ л | xxxxx |
| 2 | SYR-блок группа безопасности 24, DN20, G ¾“, PN10, 8 бар, 30°C, 4 м³/ч | 0024.20.001 |
| 3 | Комплект датчика температуры бака-в/н NTC RD 6,0 10K 3000 | 7735502288 |
| 4 | Мембранный бак д/систем гор. водоснабжения | xxxxx |
| 5 | Отсечной вентиль KAV DN20, PN10, 130 °C, 3/4" x 3/4" | 80166110 |
| 6 | Термометр аналоговый для бака-в/н SU160-400 | 05236210 |
| 7 | Опорные болты для бойлеров S/SU/SM/SMS/SL/SF/LT/L/P до 400л (комплект из 4 шт.) | 05236440 |
| 8 | Инертный анод 400мм для L/LT<=300 л; SU160/5-SU200/5; SU/SM>=500 л; SL/SMH/SF/PL.../2S/P750 S | 03868354 |
| | Инертный анод 1 1/2 для S120/5; SU300/5-SU400/5; SM290/- 400/5; SMS290/5-400/5 | 8718542444 |

Назад к содержанию



Buderus

# Баки-водонагреватели Buderus. Серия Logalux S, SU120-400л

| № | Наименование | Артикул |
|---|---|---|
| 9 | Крышка смотрового люка SM/SF/SU 300-400/5 (для бойлеров выпуска 2012 - )* | 8718542449 |
| 10 | Электронагревательный элемент 2,0 кВт 230 В, 320 мм | 7735501415 |
| | Электронагревательный элемент 3,0 кВт 400 В, 330 мм | 7735501416 |
| | Электронагревательный элемент 4,5 кВт 400 В, 360 мм | 7735501417 |
| | Электронагревательный элемент 6,0 кВт 400 В, 450 мм | 7735501418 |
| 11 | Группа подсоединения G124-SU160-300 | 8718588384 |
| | Группа подсоединения G234-ST/SU | 7747210576 |
| | Группа подсоединения G125 к SU160-300 (BCC1-HE) | 8718588371 |
| | Группа подсоединения G225/G215-ST/SU | 30010349 |

*Для бака SU300\5 и SU400\5 при монтаже ТЭНа необходимо заказать крышку смотрового люка, для бака SU200 E – крышка смотрового люка не требуется

Назад к содержанию



Buderus

# Баки-водонагреватели Buderus. Серия Logalux SU500-1000л

| № | Наименование | Артикул |
|---|---|---|
| 1 | Бак-водонагреватель Logalux SU _ л | xxxxx |
| 2 | SYR-блок группа безопасности 24, DN20, G 1“, PN10, 8 бар, 30°C, 4 м³/ч (для SU500) | 0024.20.010 |
| 3 | Комплект датчика температуры бака-в/н NTC RD 6,0 10K 3000 | 7735502288 |
| 4 | Мембранный бак д/систем гор. водоснабжения | xxxxx |
| 5 | Отсечной вентиль KAV DN20, PN10, 130 °C, 3/4" x 3/4" | 80166110 |
| 6 | Опорные болты для бойлеров SU/SF/SM/SMH/P/PR/PNR от 500л (комплект из 3 шт.) | 8718590658 |
| 7 | Инертный анод 400мм для L/LT<=300 л; SU160/5-SU200/5; SU/SM>=500 л; SL/SMH/SF/PL.../2S/P750 S | 03868354 |
| 8 | Крышка смотрового люка SM/SF/SU 500.5-1000.5 (для бойлеров выпуска 2015 - )* | 8732902340 |
| 9 | Электронагревательный элемент 2,0 кВт 230 В, 320 мм | 7735501415 |
| | Электронагревательный элемент 3,0 кВт 400 В, 330 мм | 7735501416 |
| | Электронагревательный элемент 4,5 кВт 400 В, 360 мм | 7735501417 |
| | Электронагревательный элемент 6,0 кВт 400 В, 450 мм | 7735501418 |
| | Электронагревательный элемент 9,0 кВт 400 В, 500 мм | 7735501418 |

*Для бака SU500-1000 при монтаже ТЭНа необходимо заказать крышку смотрового люка

Назад к содержанию



Buderus

# Баки-водонагреватели Buderus. Серия Logalux SF300-1000 л

| № | Наименование | Артикул |
|---|---|---|
| 1 | Бак-водонагреватель Logalux SF _ л | xxxxx |
| 2 | SYR-блок группа безопасности 24, DN20, G 1“, PN10, 8 бар, 30°C, 4 м³/ч (для SU500) | 0024.20.010 |
| 3 | Комплект датчика температуры бака-в/н NTC RD 6,0 10K 3000 | 7735502288 |
| 4 | Мембранный бак д/систем гор. водоснабжения | xxxxx |
| 5 | Отсечной вентиль KAV DN20, PN10, 130 °C, 3/4" x 3/4" | 80166110 |
| 6 | Опорные болты для бойлеров SU/SF/SM/SMH/P/PR/PNR от 500л (комплект из 3 шт.) | 8718590658 |
| | Опорные болты для бойлеров S/SU/SM/SMS/SL/SF/LT/L/P до 400л (комплект из 4 шт.) | 05236440 |
| 7 | Инертный анод 400мм для L/LT<=300 л; SU160/5-SU200/5; SU/SM>=500 л; SL/SMH/SF/PL.../2S/P750 S | 03868354 |
| | Инертный анод 1 1/2 для S120/5; SU300/5-SU400/5; SM290/- 400/5; SMS290/5-400/5 | 8718542444 |
| 8 | Крышка смотрового люка SM/SF/SU 300-400/5 (для бойлеров выпуска 2012 - )* | 8718542449 |
| | Крышка смотрового люка SM/SF/SU 500.5-1000.5 (для бойлеров выпуска 2015 - )* | 8732902340 |
| 9 | Электронагревательный элемент 2,0 кВт 230 В, 320 мм | 7735501415 |
| | Электронагревательный элемент 3,0 кВт 400 В, 330 мм | 7735501416 |
| | Электронагревательный элемент 4,5 кВт 400 В, 360 мм | 7735501417 |
| | Электронагревательный элемент 6,0 кВт 400 В, 450 мм | 7735501418 |
| | Электронагревательный элемент 9,0 кВт 400 В, 500 мм (от 500л) | 7735501418 |

*Для бака SF500-1000 при монтаже ТЭНа необходимо заказать крышку смотрового люка

Назад к содержанию



Buderus

# Баки-водонагреватели Buderus. Серия Logalux L, LT

| № | Наименование | Артикул |
|---|---|---|
| 1 | Бак-водонагреватель Logalux L, LT _ л | xxxxx |
| 2 | SYR-блок группа безопасности 24, DN20, G ¾“, PN10, 8 бар, 30°C, 4 м³/ч | 0024.20.001 |
| 3 | Датчик температуры бака-в/н NTC RD 6,0 10K 3000 | 8735100809 |
| 4 | Мембранный бак д/систем гор. водоснабжения | xxxxx |
| 5 | Отсечной вентиль KAV DN20, PN10, 130 °C, 3/4" x 3/4" | 80166110 |
| 6 | Направляющая шина G215-LT200 | 05261232 |
| | Направляющая шина G215-LT300 | 05261234 |
| 7 | Термометр аналоговый для бака-в/н L/LT/SF | 05236200 |
| 8 | Опорные болты для бойлеров S/SU/SM/SMS/SL/SF/LT/L/P до 400л (комплект из 4 шт.) | 05236440 |
| 9 | Инертный анод 400мм для L/LT<=300 л; SU160/5-SU200/5; SU/SM>=500 л; SL/SMH/SF/PL.../2S/P750 S | 03868354 |

Назад к содержанию



Buderus

# Баки-водонагреватели Buderus. Серия Logalux ES,ESU 120-300л

| № | Наименование | Артикул |
|---|---|---|
| 1 | Бак-водонагреватель Logalux S SU _ л | xxxxx |
| 2 | SYR-блок группа безопасности 24, DN20, G ¾“, PN10, 8 бар, 30°C, 4 м³/ч | 0024.20.001 |
| 3 | Комплект датчика температуры бака-в/н NTC RD 6,0 10K 3000 | 7735502288 |
| 4 | Мембранный бак д/систем гор. водоснабжения | xxxxx |
| 5 | Отсечной вентиль KAV DN20, PN10, 130 °C, 3/4" x 3/4" | 80166110 |
| 6 | Термометр аналоговый для бака-в/н SU160-400 | 05236210 |
| 7 | Опорные болты для бойлеров S/SU/SM/SMS/SL/SF/LT/L/P до 400л (комплект из 4 шт.) | 05236440 |
| 8 | Группа подсоединения G124-SU160-300 | 8718588384 |
| | Группа подсоединения G234-ST/SU | 7747210576 |
| | Группа подсоединения G125 к SU160-300 (BCC1-HE) | 8718588371 |
| | Группа подсоединения G225/G215-ST/SU | 30010349 |

Назад к содержанию



Buderus

# Баки-водонагреватели Buderus. Серия Logalux ES,ESU 120-300л

| № | Наименование | Артикул |
|---|---|---|
| 9 | Крышка смотрового люка ESU/ESF 300 (для бойлеров выпуска 2018 - )* | 7735501428 |
| 10 | Электронагревательный элемент 2,0 кВт 230 В, 320 мм | 7735501415 |
| | Электронагревательный элемент 3,0 кВт 400 В, 330 мм | 7735501416 |
| | Электронагревательный элемент 4,5 кВт 400 В, 360 мм | 7735501417 |

*Возможность установки электро-ТЭНа для баков 160-300л. Необходимо заказать крышку смотрового люка

Назад к содержанию



Buderus

# Баки-водонагреватели Buderus. Серия Logalux SM/ESM

| № | Наименование | Артикул |
|---|---|---|
| 1 | Бак-водонагреватель Logalux SM/ESM _ л | xxxxx |
| 2 | SYR-блок группа безопасности 24, DN20, G 1“, PN10, 8 бар, 30°C, 4 м³/ч | 0024.20.010 |
| 3 | Комплект датчика температуры бака-в/н NTC RD 6,0 10K 3000 | 7735502288 |
| 4 | Мембранный бак д/систем гор. водоснабжения | xxxxx |
| 5 | Отсечной вентиль KAV DN20, PN10, 130 °C, 3/4" x 3/4" | 80166110 |
| 6 | Опорные болты для бойлеров SU/SF/SM/SMH/P/PR/PNR от 500л (комплект из 3 шт.) | 8718590658 |
| | Опорные болты для бойлеров S/SU/SM/SMS/SL/SF/LT/L/P до 400л (комплект из 4 шт.) | 05236440 |
| 7 | Инертный анод 400мм для L/LT<=300 л; SU160/5-SU200/5; SU/SM>=500 л; SL/SMH/SF/PL.../2S/P750 S(только серия SM) | 03868354 |
| | Инертный анод 1 1/2 для S120/5; SU300/5-SU400/5; SM290/- 400/5; SMS290/5-400/5 (только серия SM) | 8718542444 |
| 8 | Крышка смотрового люка SM/SF/SU 300-400/5 (для бойлеров выпуска 2012 - )* | 8718542449 |
| | Крышка смотрового люка SM/SF/SU 500.5-1000.5 (для бойлеров выпуска 2015 - )* | 8732902340 |
| | Крышка смотрового люка ESU/ESF 300 (для бойлеров выпуска 2018 - )* (для серии ESM, макс. мощность ТЭНа – 4,5 кВт) | 7735501428 |
| 9 | Электронагревательный элемент 2,0 кВт 230 В, 320 мм | 7735501415 |
| | Электронагревательный элемент 3,0 кВт 400 В, 330 мм | 7735501416 |
| | Электронагревательный элемент 4,5 кВт 400 В, 360 мм | 7735501417 |
| | Электронагревательный элемент 6,0 кВт 400 В, 450 мм | 7735501418 |
| | Электронагревательный элемент 9,0 кВт 400 В, 500 мм (от 500л) | 7735501418 |

Назад к содержанию



Buderus

# Баки-водонагреватели Buderus. Серия Logalux SM/ESM

| № | Наименование | Артикул |
|---|---|---|
| 10 | Насосная станция Logasol KS0110/2 | 7735600050 |
| 11 | Мембранный расширительный бак Reflex S (solar) : | |
| | 18 л. (белый), 10 бар / 120°C | 89095180 |
| | 25 л. (белый), 10 бар / 120°C | 89095179 |
| | 33 л. (белый), 10 бар / 120°C | 89095167 |
| 12 | КОМПЛЕКТ ПОДКЛЮЧЕНИЯ AAS1 | 7739300331 |
| 13 | Термостатический смеситель гор. воды для Logalux SL | 7735600273 |
| 14 | Рабочая жидкость L, для контура солн-го колл-ра 45:55 10 литров | 8718660880 |

Назад к содержанию



Buderus

# Баки-водонагреватели Buderus

Вся необходимая сопроводительная и разрешительная документация доступна для скачивания на сайте компании и в электронной библиотеке по адресу:

http://ru.documents.buderus.com/index/td

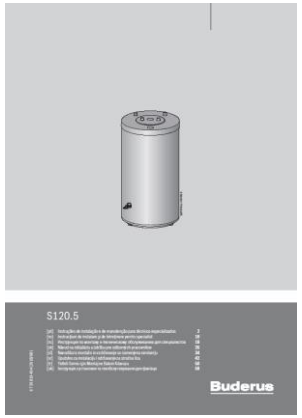

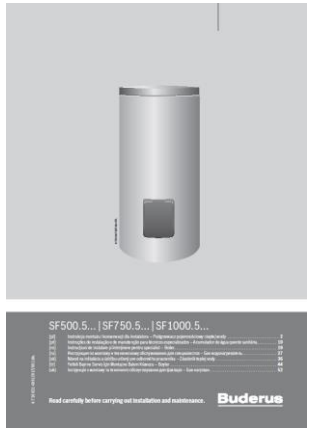


Назад к содержанию

# СПАСИБО ЗА ВНИМАНИЕ

Buderus