Рекомендации по подбору дымоходов

LOGAMAX U072

Buderus

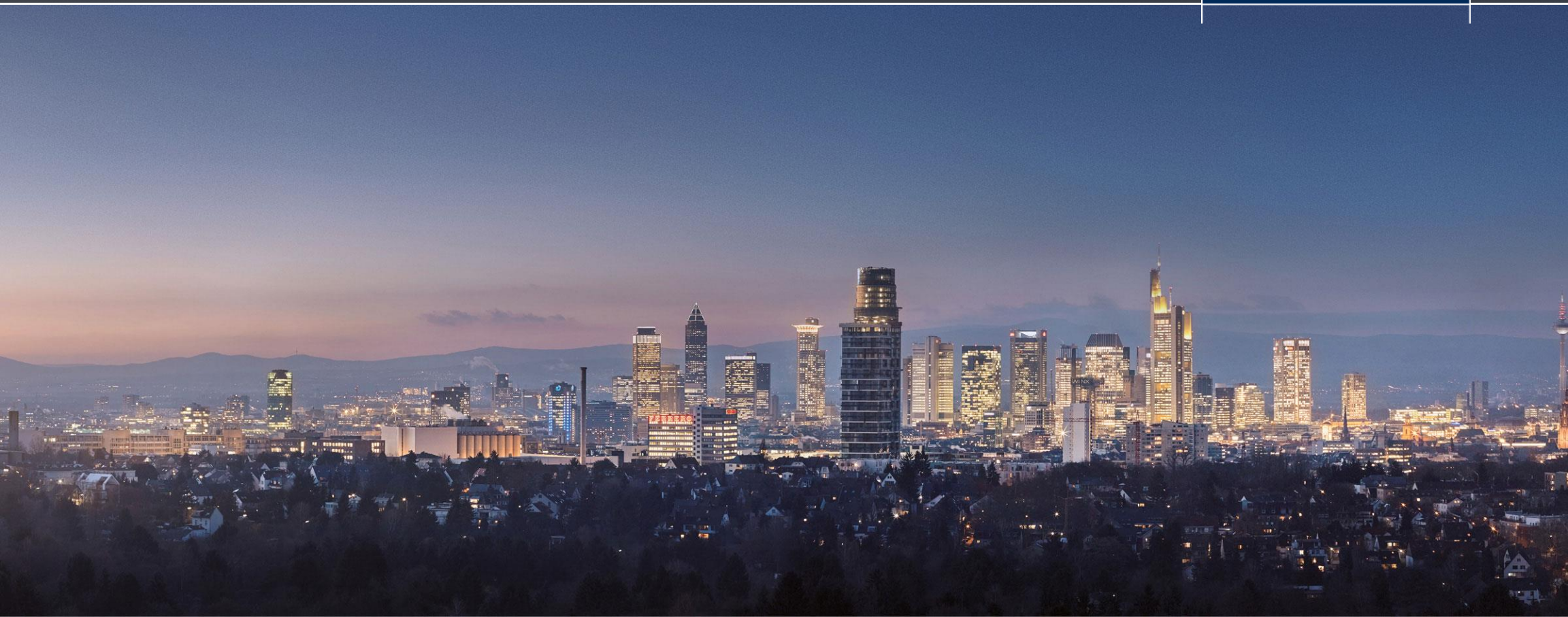

Содержание

Схема	Конструкция	Отвод дымовых газов	Концентрическая труба	Одинарная труба	Ссылка на страницу
B22 горизонтальная	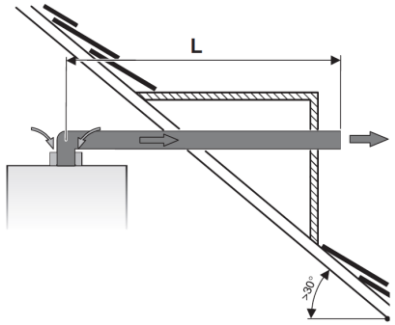	С забором воздуха для горения из помещения	-	X	11
B22 вертикальная	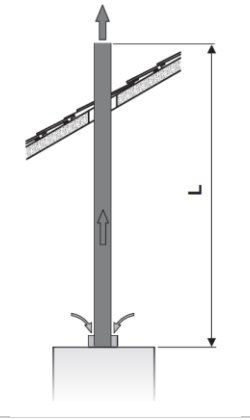	С забором воздуха для горения из помещения	-	X	13

Internal | TT/SF1-SU | 08/08/2020 | © Buderus Otopitelnaja technika o.o.o. 2020. All rights reserved, also regarding any disposal, exploitation, reproduction, editing, distribution, as well as in the event of applications for industrial property rights.

Содержание

Схема	Конструкция	Отвод дымовых газов	Концентрическая труба	Одинарная труба	Ссылка на страницу
C12 коаксиальная	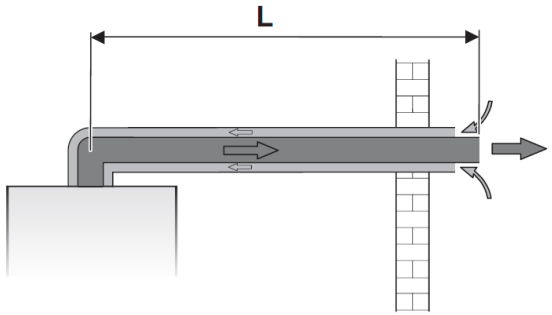	Приток воздуха / отвод дымовых газов по концентрической трубе горизонтально	X	-	33
C32 коаксиальная	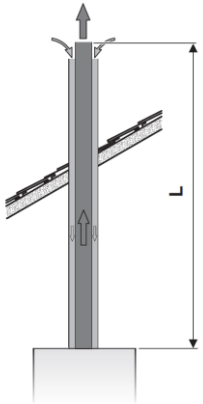	Приток воздуха / отвод дымовых газов по концентрической трубе вертикально через крышу	X	-	36

Internal | TT/SF1-SU | 08/08/2020 | © Buderus Otopitelnaja technika o.o.o. 2020. All rights reserved, also regarding any disposal, exploitation, reproduction, editing, distribution, as well as in the event of applications for industrial property rights.

Buderus

Содержание

Схема	Конструкция	Отвод дымовых газов	Концентрическая труба	Одинарная труба	Ссылка на страницу
C12 горизонтальная	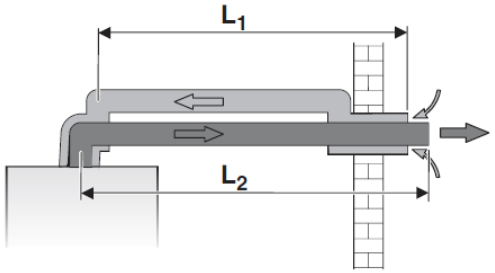	Выход дымовых газов и вход воздуха для горения разделены	-	X	16
C32 вертикальная	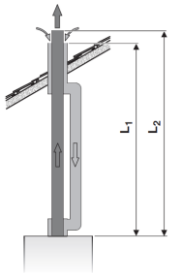	Выход дымовых газов и вход воздуха для горения разделены	-	X	18
C52	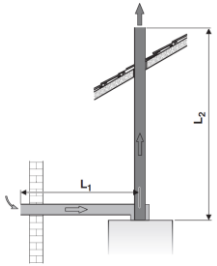	Выход дымовых газов и вход воздуха для горения разделены и находятся в разных областях давления	-	X	18

Internal | TT/SF1-SU | 08/08/2020 | © Buderus Otopitelnaja technika o.o.o. 2020. All rights reserved, also regarding any disposal, exploitation, reproduction, editing, distribution, as well as in the event of applications for industrial property rights.

Buderus

Содержание

Схема	Конструкция	Отвод дымовых газов	Концентрическая труба	Одинарная труба	Ссылка на страницу
C42	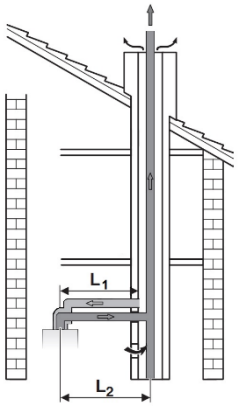	Выход дымовых газов и вход воздуха для горения разделены	-	X	21
C82	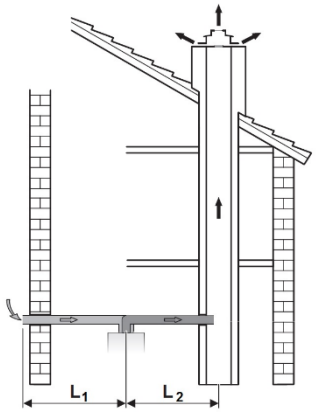	Выход дымовых газов и вход воздуха для горения разделены	-	X	21

Internal | TT/SF1-SU | 08/08/2020 | © Buderus Otopitelnaja technika o.o.o. 2020. All rights reserved, also regarding any disposal, exploitation, reproduction, editing, distribution, as well as in the event of applications for industrial property rights.

Общие положения

Internal | TT/SF1-SU | 08/08/2020 | © Buderus Otopitelnaja technika o.o.o. 2020. All rights reserved, also regarding any disposal, exploitation, reproduction, editing, distribution, as well as in the event of applications for industrial property rights.

Buderus

Общие положения по отводу дымовых газов

Согласно сертификату на котёл U072 эксплуатация системы разрешается только при использовании рекомендуемых производителем комплектующих для удаления дымовых газов в режимах работы с забором наружного или внутреннего воздуха для горения.

Классификация систем дымоотведения

В международной классификации существует несколько типов систем дымоотведения, которые имеют обозначение: **Bxx**, **Cxx**, где **x** это цифры от 1 до 9. В дымовых системах типа **B**, воздух для горения забирается из помещения, в котором установлен газовый котел. Продукты сгорания отводятся наружу.
В дымовых системах типа **C,** воздух для горения забирается снаружи помещения. Продукты сгорания отводятся наружу. Первая цифра **x** определяет способ подачи воздуха для горения к прибору и способ отведения продуктов сгорания. Вторая цифра **x** определяет, идёт ли речь о приборе с естественной тягой «1», с вентилятором для вытяжки продуктов сгорания «2» (за горелкой) или вентилятором для нагнетания воздуха «3» (перед горелкой)

назад к содержнанию

Internal | TT/SF1-SU | 08/08/2020 | © Buderus Otopitelnaja technika o.o.o. 2020. All rights reserved, also regarding any disposal, exploitation, reproduction, editing, distribution, as well as in the event of applications for industrial property rights.

Общие положения по отводу дымовых газов

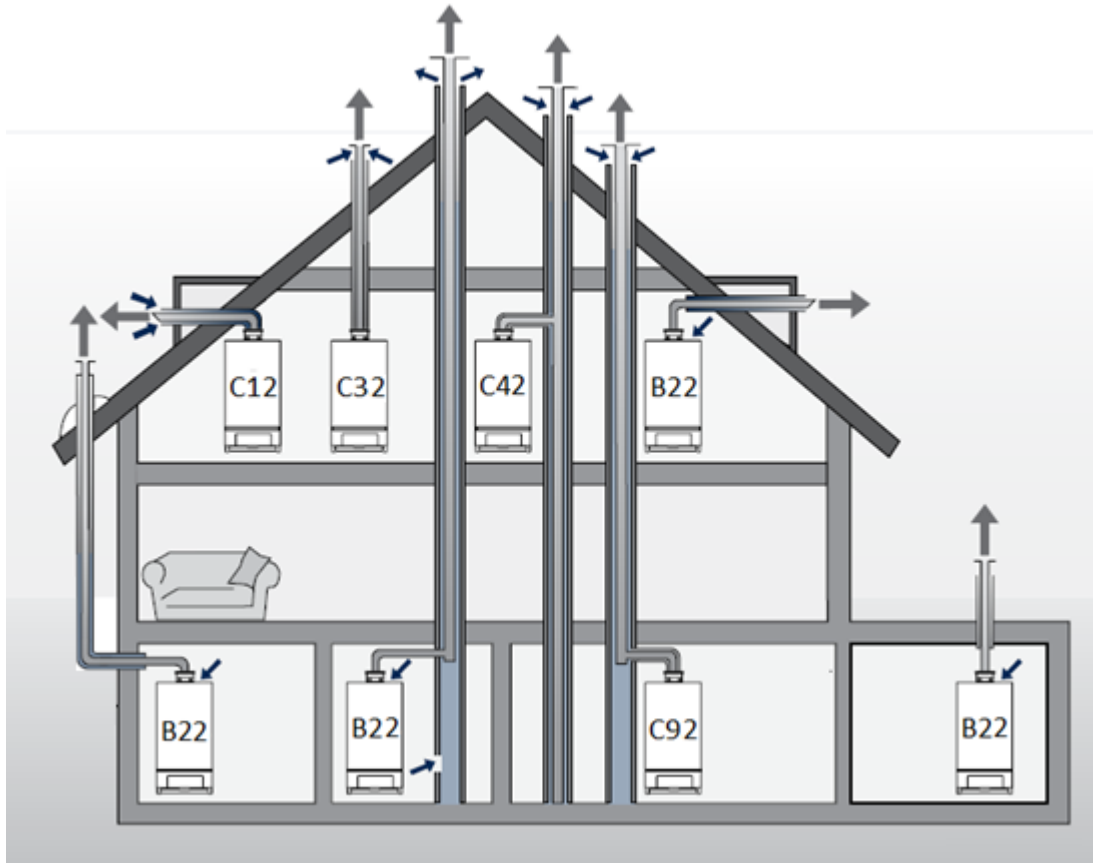

Способ отвода продуктов сгорания и подвода воздуха для горения, т.е. расположение трасс трубопровода и способы расположения выводов, для каждого прибора всегда должен реализовываться так, чтобы соответствовать категории, указанной на заводской табличке прибора.

Logamax U072 сертифицирован со следующими типами дымоудаления:
B22, C12, C32, C42, C52, C82.

назад к содержнанию

Internal | TT/SF1-SU | 08/08/2020 | © Buderus Otopitelnaja technika o.o.o. 2020. All rights reserved, also regarding any disposal, exploitation, reproduction, editing, distribution, as well as in the event of applications for industrial property rights.

Общие положения по отводу дымовых газов

Котлы U072 оснащены вентилятором, который подаёт дымовые газы в дымоход. Из-за потерь давления в дымоходе происходит торможение дымовых газов. Поэтому длина дымовых труб не должна превышать определенной величины, чтобы обеспечить надежный отвод дымовых газов в атмосферу. Этим значением является максимально допустимая длина труб отвода дымовых газов L. Она зависит от котла, конструкции трассы и от условий прокладки дымовых труб. Фактическая длина труб должна быть меньше этой максимально допустимой длины.
На поворотах потери давления больше, чем в прямой трубе. Поэтому для них принимаются эквивалентные длины, которые больше их физических длин (рис.1). Каждое колено уменьшает допустимую длину дымовой трубы L на эквивалентную длину, рассчитанную для каждого колена. Колено или тройник на котле и опорное колено в шахте уже учтены в допустимой длине дымовой трубы L, и их больше не нужно вычитать.

Эквивалентная длина, м	
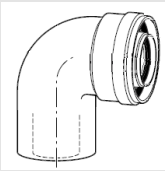	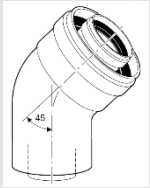
1	0,5

Рис. 1

назад к содержнанию

Internal | TT/SF1-SU | 08/08/2020 | © Buderus Otopitelnaja technika o.o.o. 2020. All rights reserved, also regarding any disposal, exploitation, reproduction, editing, distribution, as well as in the event of applications for industrial property rights.

Buderus

Схемы дымоудаления B22.
С забором воздуха
для горения из помещения

Internal | TT/SF1-SU | 08/08/2020 | © Buderus Otopitelnaja technika o.o.o. 2020. All rights reserved, also regarding any disposal, exploitation, reproduction, editing, distribution, as well as in the event of applications for industrial property rights.

Buderus

Logamax U 072

Предельные значения длины дымовой трубы B22 горизонтально

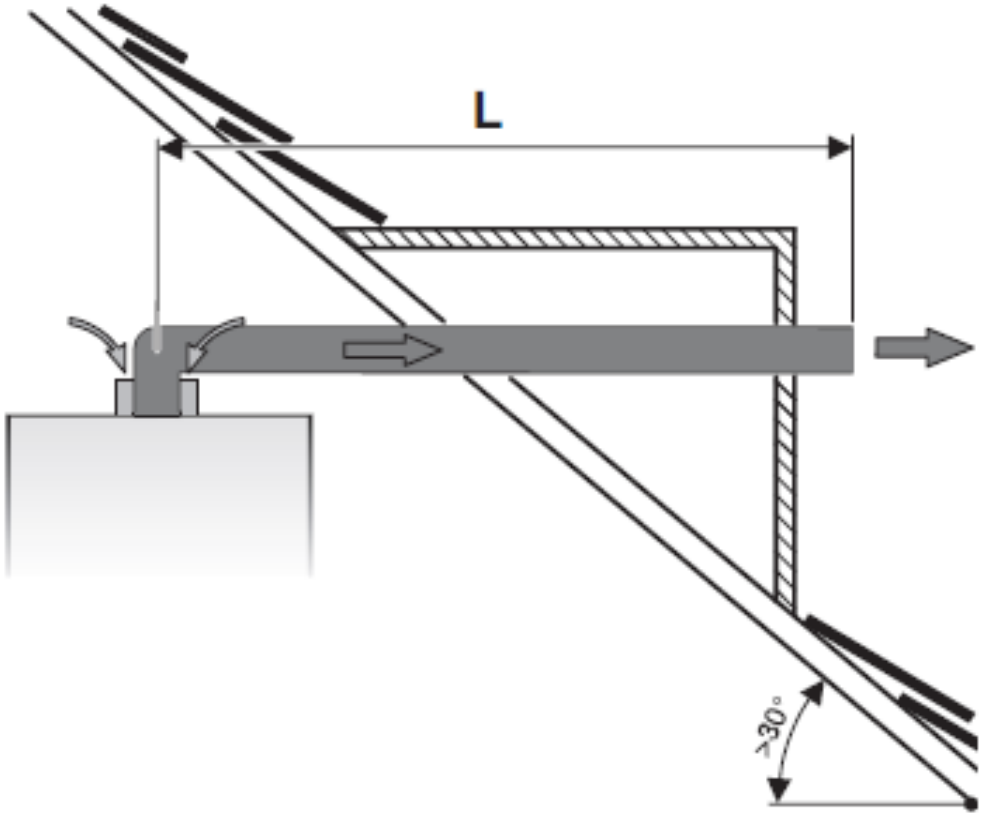

Тип	Мощность котла, кВт	L, м	Эквивалентная длина*	
			отвод 90°, м	отвод 45°,м
B22	12/18	**15**	2	1
	24	**12**		
	28			
	35			

* действительно максимум для 3 колен

назад к содержнанию

Internal | TT/SF1-SU | 08/08/2020 | © Buderus Otopitelnaja technika o.o.o. 2020. All rights reserved, also regarding any disposal, exploitation, reproduction, editing, distribution, as well as in the event of applications for industrial property rights.

Buderus

Logamax U 072

Предельные значения длины дымовой трубы B22 горизонтально

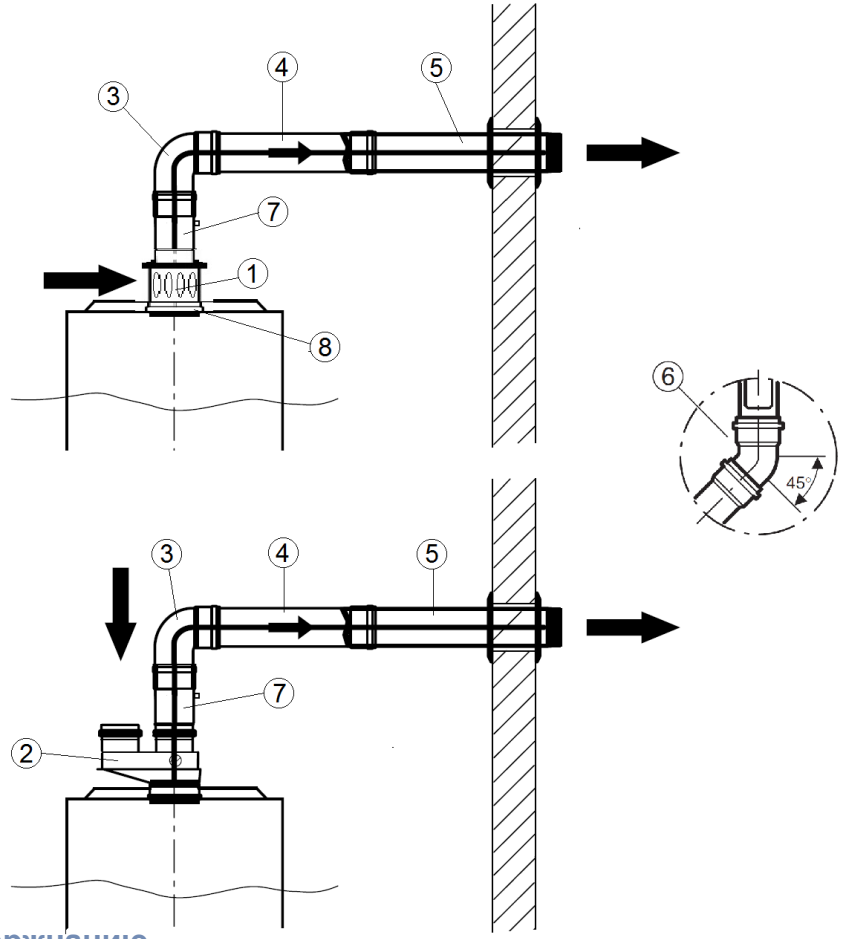

№	Наименование		Артикул
1	Переходник в системе отвода дымовых газов для схемы дымоудаления B22 (60/100 → 80)		7716050000
2	Присоединительный элемент к котлу с переходом на DN80/80		7736995095A
3	Угловое колено DN80 90°		7736995107
4	Удлинительный элемент DN80	L=500 мм	7736995100
		L=1000 мм	7736995101
		L=2000 мм	7736995102
5	Дымоход отходящих газов DN80 с решеткой		7736995105
6	Угловое колено DN80 45°		7736995106
7*	Элемент для отвода конденсата		7736995103
8	Дроссельная диафрагма для схемы дымоудаления B22	для котлов до 35 кВт	7736995123
		для котлов до 35 кВт	7736900818

*Рекомендовано при длине дымохода более 3 м.

назад к содержнанию

Internal | TT/SF1-SU | 08/08/2020 | © Buderus Otopitelnaja technika o.o.o. 2020. All rights reserved, also regarding any disposal, exploitation, reproduction, editing, distribution, as well as in the event of applications for industrial property rights.

Logamax U 072

Предельные значения длины дымовой трубы B22 вертикально

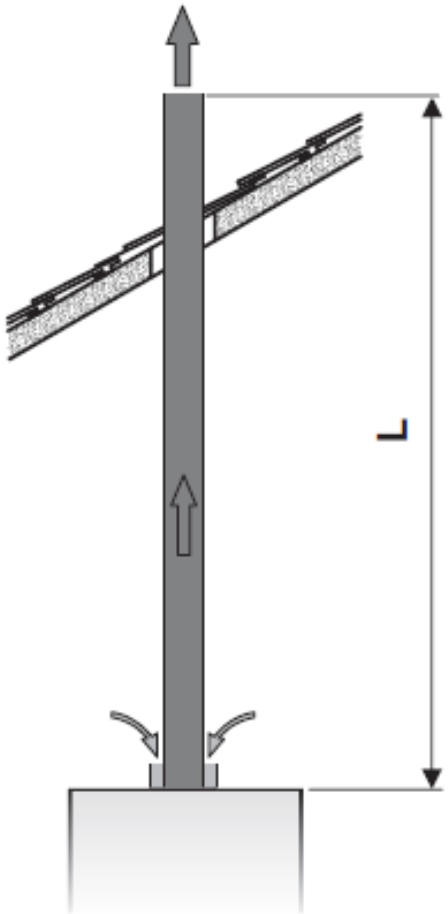

Тип	Мощность котла, кВт	L, м	Эквивалентная длина*	
			отвод 90°, м	отвод 45°,м
B22	12/18	**15**	2	1
	24	**12**		
	28			
	35			

* действительно максимум для 3 колен

назад к содержнанию

Internal | TT/SF1-SU | 08/08/2020 | © Buderus Otopitelnaja technika o.o.o. 2020. All rights reserved, also regarding any disposal, exploitation, reproduction, editing, distribution, as well as in the event of applications for industrial property rights.

Buderus

Logamax U 072

Предельные значения длины дымовой трубы B22 вертикально

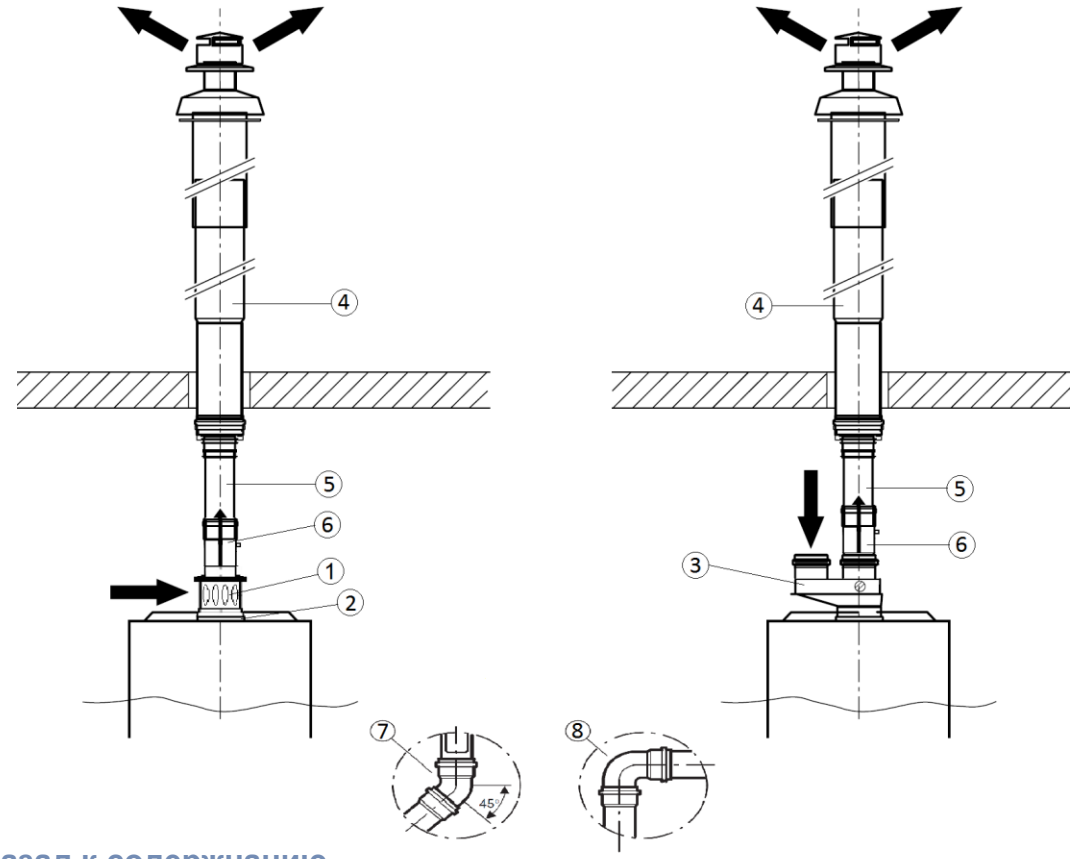

№	Наименование		Артикул
1	Переходник в системе отвода дымовых газов для схемы дымоудаления B22 (60/100 → 80)		7716050000
2	Дроссельная диафрагма для схемы дымоудаления B22	для котлов до 35 кВт	7736995123
		для котлов до 35 кВт	7736900818
3	Присоединительный элемент к котлу с переходом на DN80/80		7736995095A
4	Вертикальный комплект для отвода дымовых газов через крышу		7747380044
5	Удлинительный элемент DN80	L=500 мм	7736995100
		L=1000 мм	7736995101
		L=2000 мм	7736995102
6*	Элемент для отвода конденсата		7736995103
7	Угловое колено DN80 45°		7736995106
8	Угловое колено DN80 90°		7736995107

*Рекомендовано при длине дымохода более 3 м.

назад к содержнанию

Internal | TT/SF1-SU | 08/08/2020 | © Buderus Otopitelnaja technika o.o.o. 2020. All rights reserved, also regarding any disposal, exploitation, reproduction, editing, distribution, as well as in the event of applications for industrial property rights.

Buderus

Схемы дымоудаления с забором наружного воздуха на горение

Internal | TT/SF1-SU | 08/08/2020 | © Buderus Otopitelnaja technika o.o.o. 2020. All rights reserved, also regarding any disposal, exploitation, reproduction, editing, distribution, as well as in the event of applications for industrial property rights.

Buderus

Logamax U 072

Предельные значения длины горизонтальной раздельной дымовой трубы C12

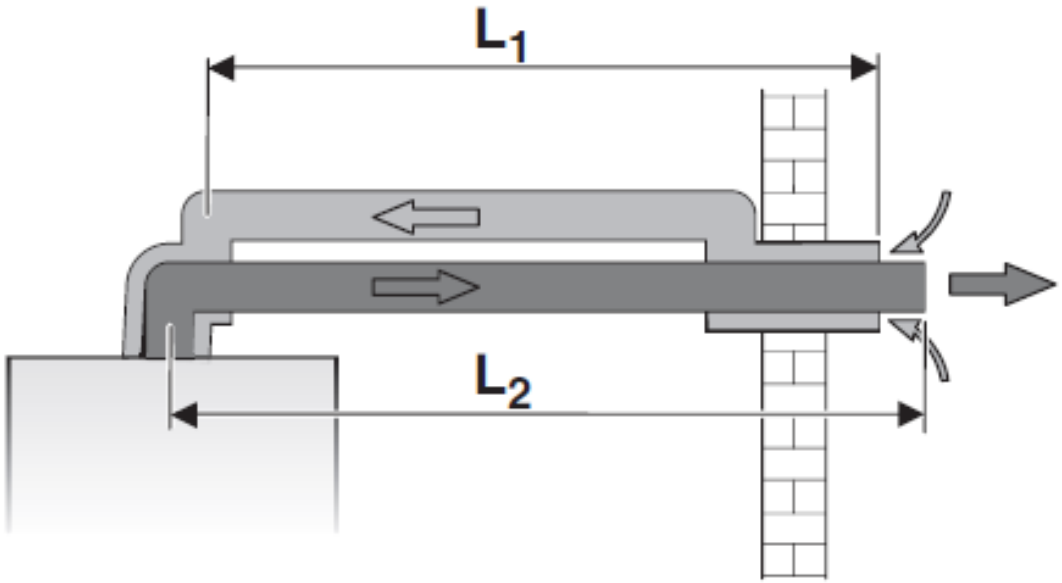

Тип	Мощность котла, кВт	L = L1 + L2 ,м	L2, м
C12	12/18	30	15
	24		
	28		
	35	25	12,5

Эквивалентная длина*			
на трубе отвода дымовых газов		на трубе подачи воздуха для горения	
отвод 90°, м	отвод 45°,м	отвод 90°, м	отвод 45°,м
2	1	1	0,5

* действительно максимум для 3 колен

назад к содержнанию

Internal | TT/SF1-SU | 08/08/2020 | © Buderus Otopitelnaja technika o.o.o. 2020. All rights reserved, also regarding any disposal, exploitation, reproduction, editing, distribution, as well as in the event of applications for industrial property rights.

Buderus

Logamax U 072

Предельные значения длины горизонтальной раздельной дымовой трубы C12

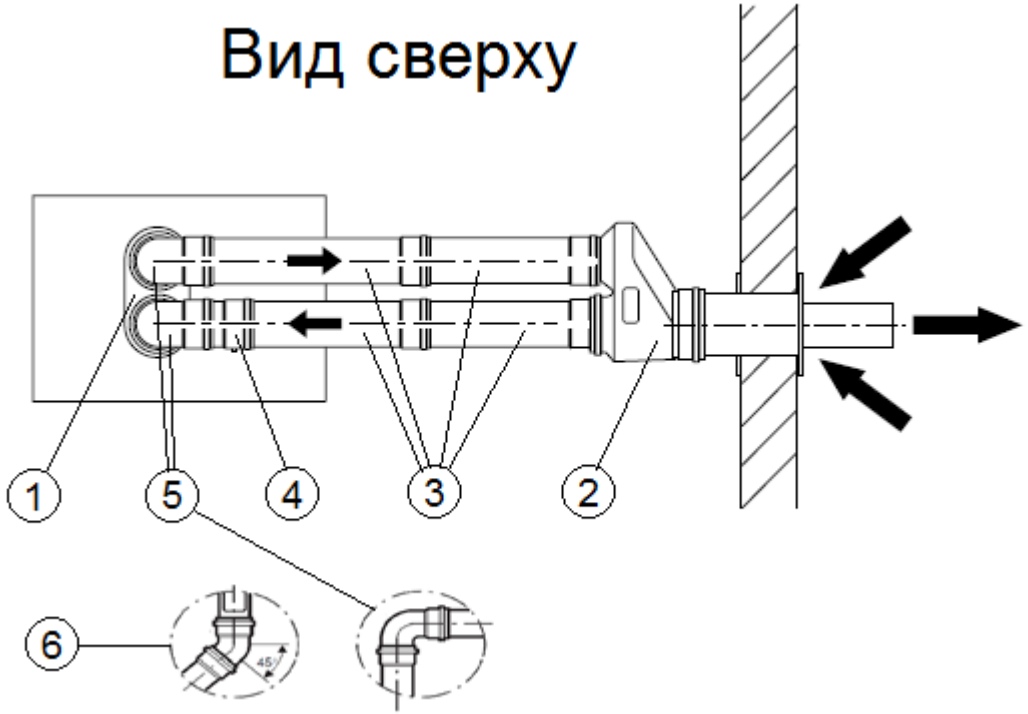

№	Наименование		Артикул
1	Присоединительный элемент к котлу с переходом на DN80/80		7736995095A
2	Горизонтальный комплект для отвода дымовых газов через наружную стену DN80/80 на DN80/125		7736995097
3	Удлинительный элемент DN80	L=500 мм	7736995100
		L=1000 мм	7736995101
		L=2000 мм	7736995102
4*	Элемент для отвода конденсата		7736995103
5	Угловое колено DN80 90°		7736995107
6	Угловое колено DN80 45°		7736995106

*Рекомендовано при длине дымохода более 3 м.

назад к содержнанию

Internal | TT/SF1-SU | 08/08/2020 | © Buderus Otopitelnaja technika o.o.o. 2020. All rights reserved, also regarding any disposal, exploitation, reproduction, editing, distribution, as well as in the event of applications for industrial property rights.

Logamax U 072

Предельные значения длины горизонтальной раздельной дымовой трубы C32/C52

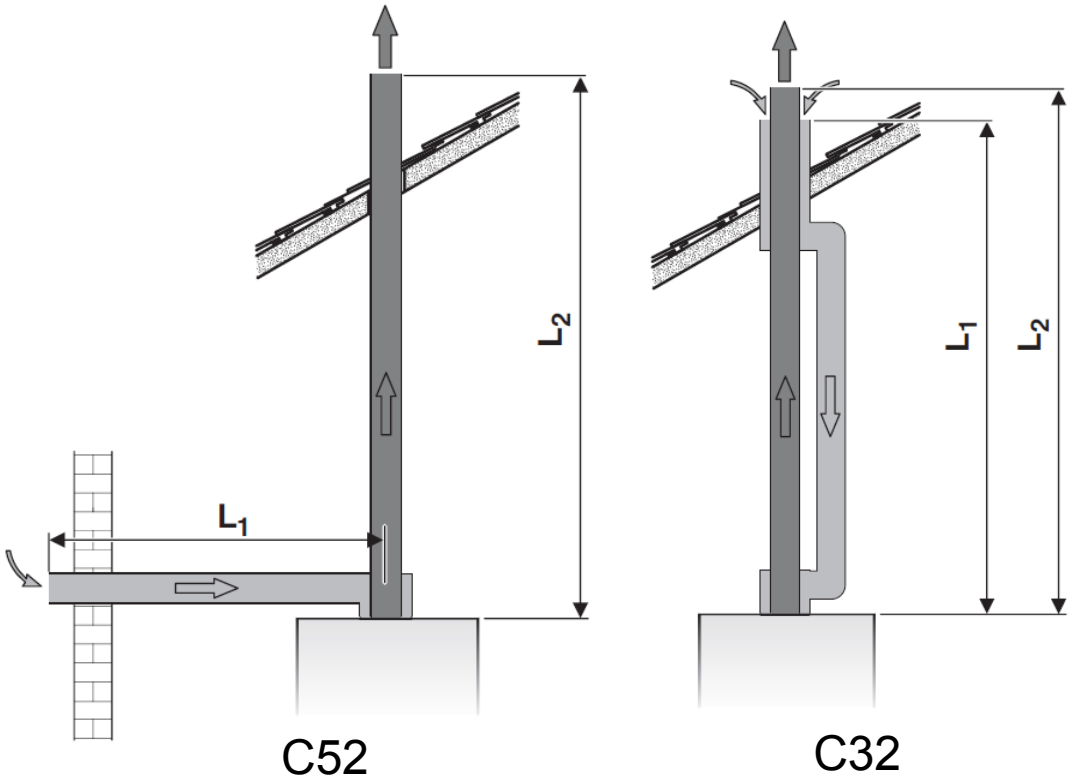

Тип	Мощность котла, кВт	L = L1 + L2 ,м	L2, м
C32 C52	12/18	30	15
	24		
	28		
	35	25	12,5

Эквивалентная длина*			
на трубе отвода дымовых газов		на трубе подачи воздуха для горения	
отвод 90°, м	отвод 45°,м	отвод 90°, м	отвод 45°,м
2	1	1	0,5

* действительно максимум для 3 колен

назад к содержнанию

Internal | TT/SF1-SU | 08/08/2020 | © Buderus Otopitelnaja technika o.o.o. 2020. All rights reserved, also regarding any disposal, exploitation, reproduction, editing, distribution, as well as in the event of applications for industrial property rights.

Buderus

Logamax U 072

Предельные значения длины горизонтальной раздельной дымовой трубы С32

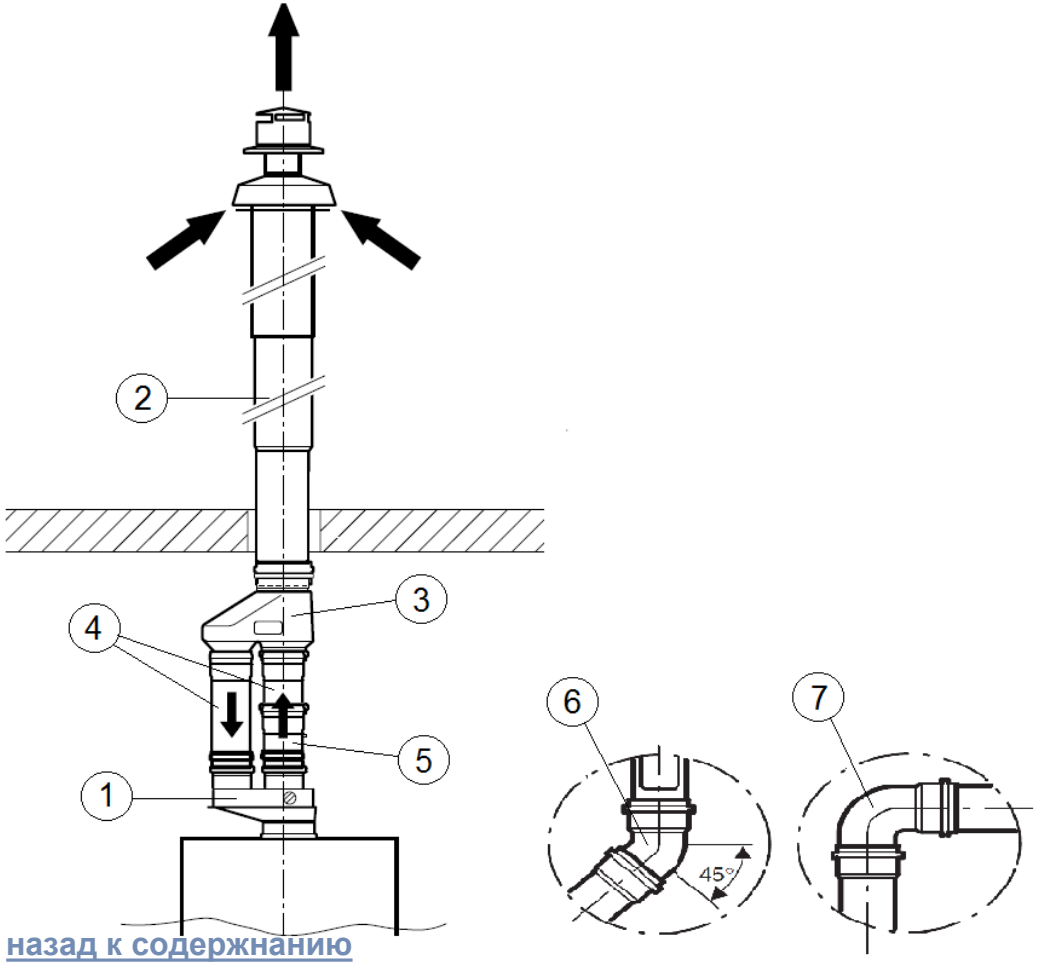

№	Наименование		Артикул
1	Присоединительный элемент к котлу с переходом на DN80/80		7736995095A
2	Вертикальный комплект для отвода дымовых газов через крышу		7747380044 / 7719001781
3	Вертикальный адаптер DN80/80 на DN80/125		7736995098 / 7719001027
4	Удлинительный элемент DN80	L=500 мм	7736995100
		L=1000 мм	7736995101
		L=2000 мм	7736995102
5*	Элемент для отвода конденсата		7736995103
6	Угловое колено DN80 45°		7736995106
7	Угловое колено DN80 90°		7736995107

*Рекомендовано при длине дымохода более 3 м.

назад к содержнанию

Internal | TT/SF1-SU | 08/08/2020 | © Buderus Otopitelnaja technika o.o.o. 2020. All rights reserved, also regarding any disposal, exploitation, reproduction, editing, distribution, as well as in the event of applications for industrial property rights.

Logamax U 072

Предельные значения длины горизонтальной раздельной дымовой трубы C52

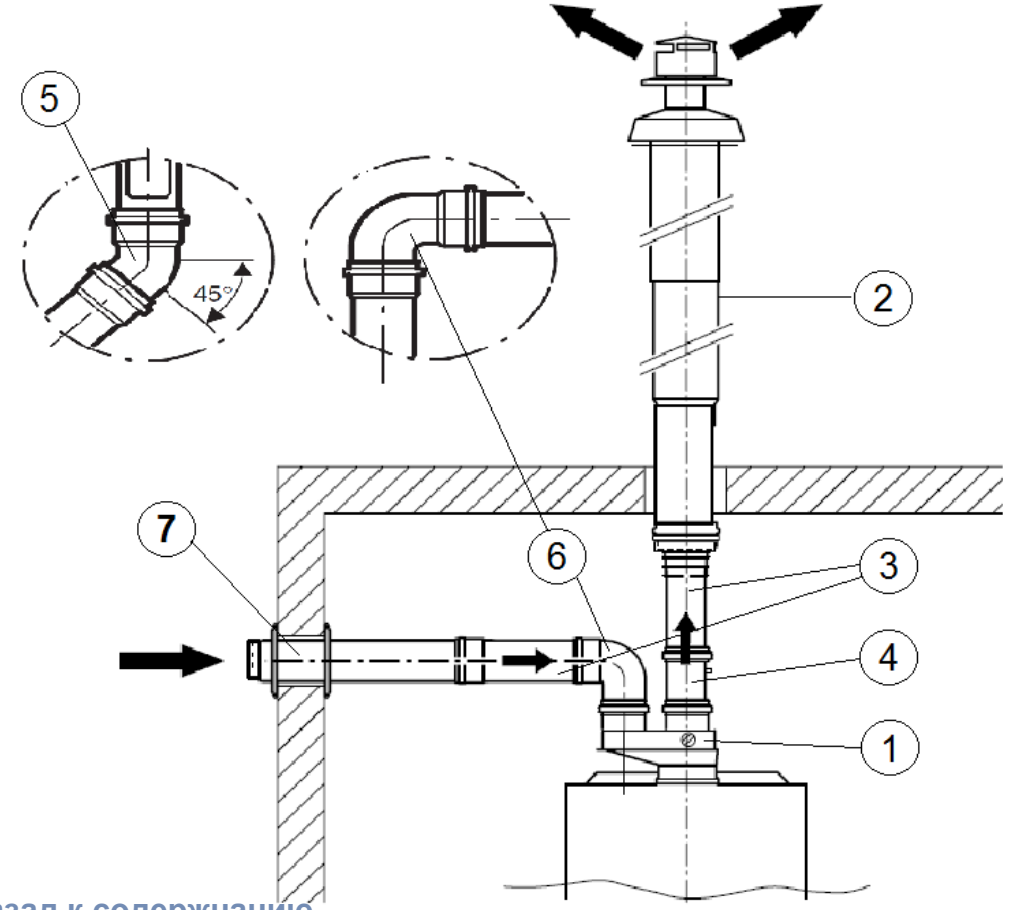

№	Наименование		Артикул
1	Присоединительный элемент к котлу с переходом на DN80/80		7736995095A
2	Дымоход концентрический DN80/110x1350мм, вертикальный, алюминий, AZ262		7719001781
3	Удлинительный элемент DN80	L=500 мм	7736995100
		L=1000 мм	7736995101
		L=2000 мм	7736995102
4*	Элемент для отвода конденсата		7736995103
5	Угловое колено DN80 45°		7736995106
6	Угловое колено DN80 90°		7736995107
7	Дымоход отходящих газов DN80 с решеткой		7736995105

*Рекомендовано при длине дымохода более 3 м.

назад к содержнанию

Internal | TT/SF1-SU | 08/08/2020 | © Buderus Otopitelnaja technika o.o.o. 2020. All rights reserved, also regarding any disposal, exploitation, reproduction, editing, distribution, as well as in the event of applications for industrial property rights.

Buderus

Logamax U 072

Предельные значения длины горизонтальной раздельной дымовой трубы C42/82

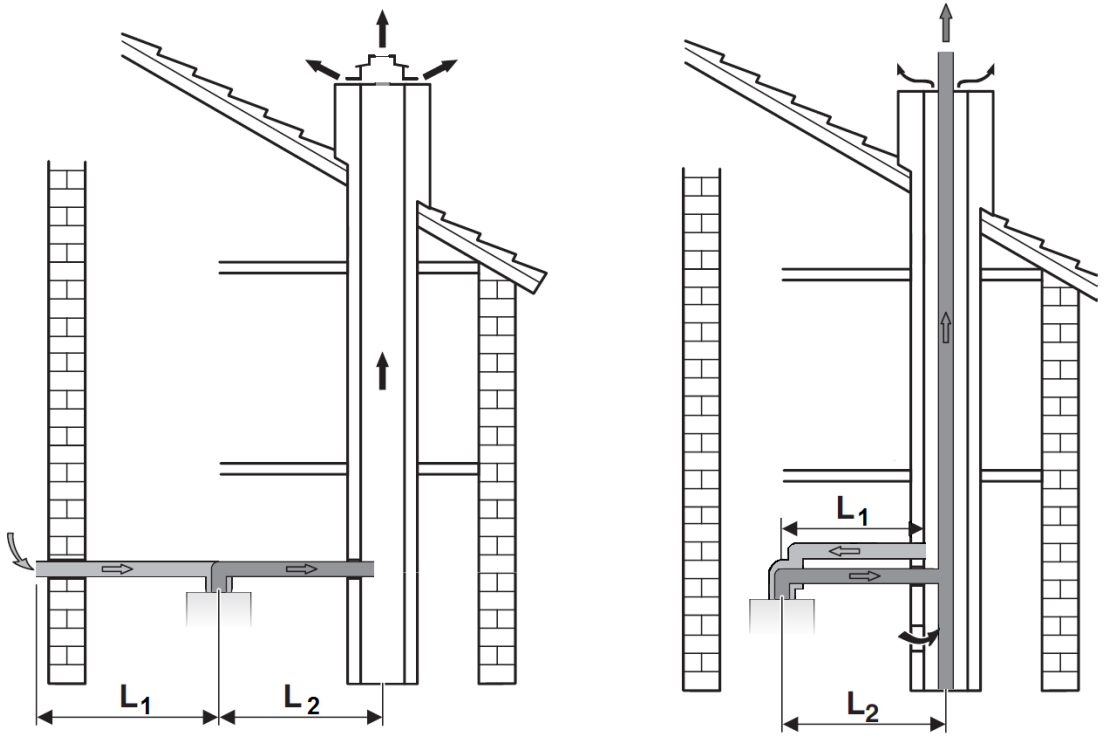

Тип	Мощность котла, кВт	L = L1 + L2 ,м	L2, м
C42 C82	12/18	30	15
	24		
	28		
	35	25	12,5

Эквивалентная длина*			
на трубе отвода дымовых газов		на трубе подачи воздуха для горения	
отвод 90°, м	отвод 45°,м	отвод 90°, м	отвод 45°,м
2	1	1	0,5

* действительно максимум для 3 колен

назад к содержнанию

Internal | TT/SF1-SU | 08/08/2020 | © Buderus Otopitelnaja technika o.o.o. 2020. All rights reserved, also regarding any disposal, exploitation, reproduction, editing, distribution, as well as in the event of applications for industrial property rights.

Buderus

Logamax U 072

Предельные значения длины горизонтальной раздельной дымовой трубы C42/C82

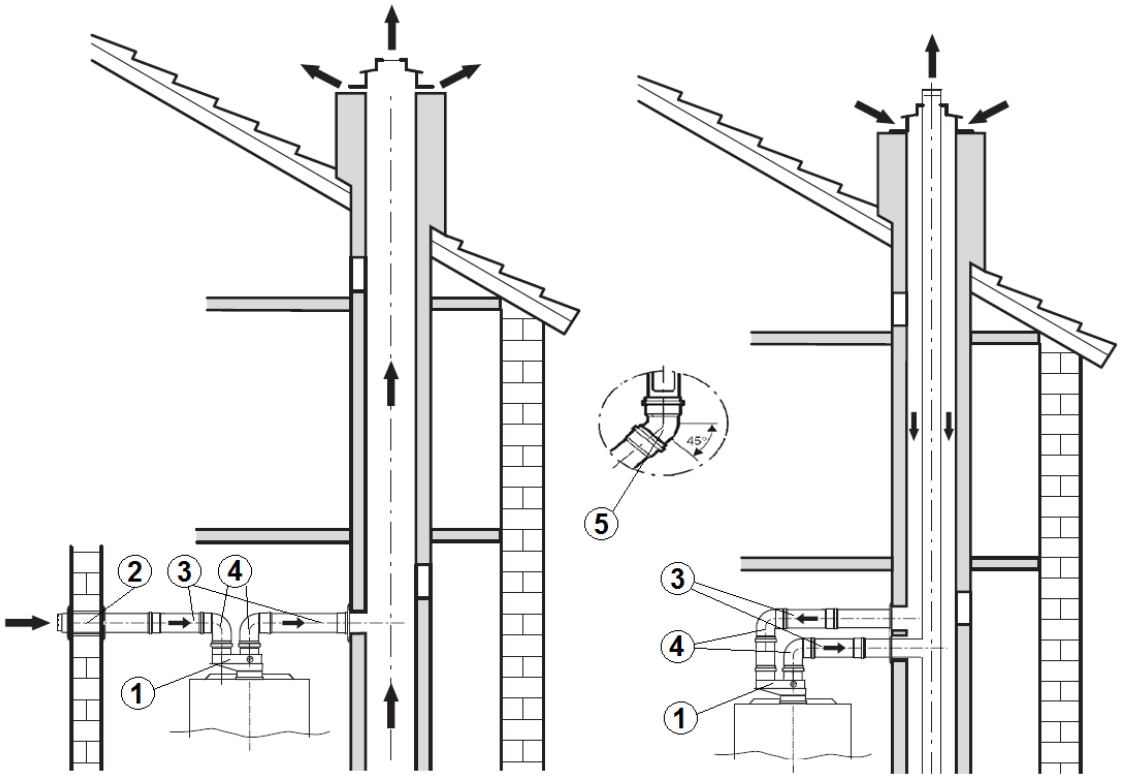

C82 C42

№	Наименование		Артикул
1	Присоединительный элемент к котлу с переходом на DN80/80		7736995095A
2	Дымоход отходящих газов DN80 с решеткой		7736995105
3	Удлинительный элемент DN80	L=500 мм	7736995100
		L=1000 мм	7736995101
		L=2000 мм	7736995102
4	Угловое колено DN80 90°		7736995107
5	Угловое колено DN80 45°		7736995106

назад к содержнанию

Internal | TT/SF1-SU | 08/08/2020 | © Buderus Otopitelnaja technika o.o.o. 2020. All rights reserved, also regarding any disposal, exploitation, reproduction, editing, distribution, as well as in the event of applications for industrial property rights.

Buderus

Элементы дымоудаления DN80

Internal | TT/SF1-SU | 08/08/2020 | © Buderus Otopitelnaja technika o.o.o. 2020. All rights reserved, also regarding any disposal, exploitation, reproduction, editing, distribution, as well as in the event of applications for industrial property rights.

Buderus

Logamax U 072

Переходник в системе отвода дымовых газов для схемы дымоудаления B22 (60/100 → 80)

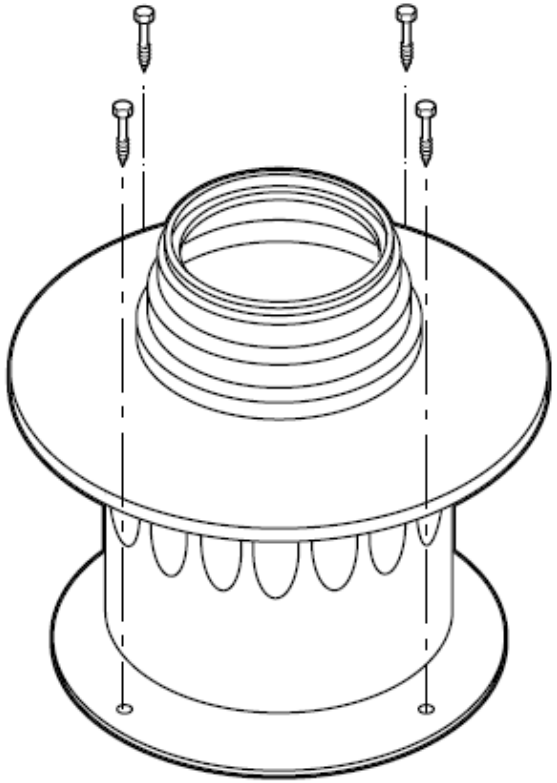

Арт. 7716050000

Дополнительно заказать:

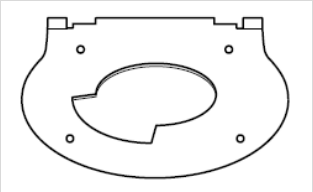	Дроссельная диафрагма для схемы дымоудаления B22 (для котлов до 35 кВт)	7736995123
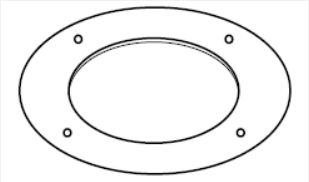	Дроссельная диафрагма для схемы дымоудаления B22 (для котлов 35 кВт)	7736900818

назад к содержнанию

Internal | TT/SF1-SU | 08/08/2020 | © Buderus Otopitelnaja technika o.o.o. 2020. All rights reserved, also regarding any disposal, exploitation, reproduction, editing, distribution, as well as in the event of applications for industrial property rights.

Logamax U 072

Элемент для отвода конденсата арт. 7736995103

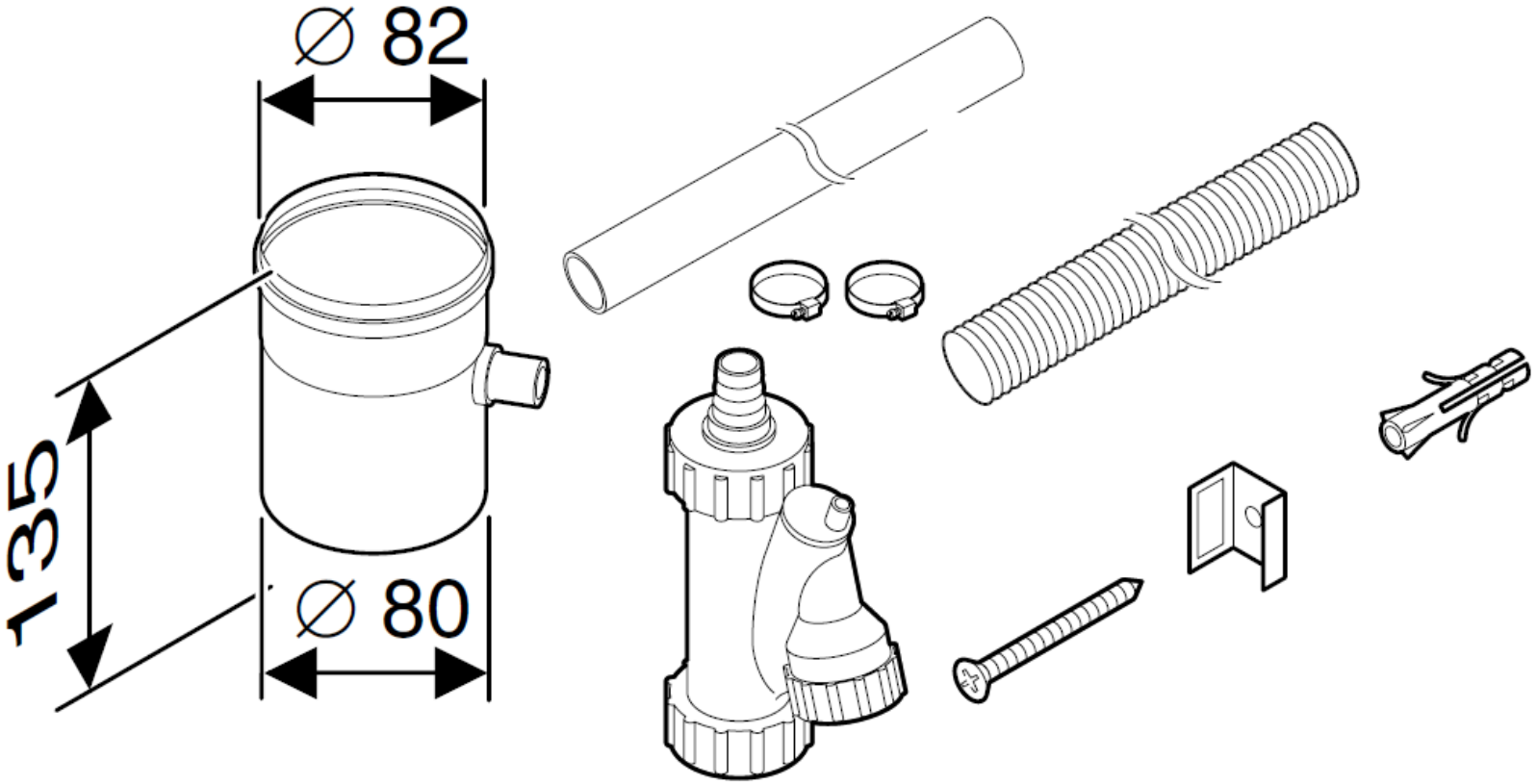

назад к содержнанию

Internal | TT/SF1-SU | 08/08/2020 | © Buderus Otopitelnaja technika o.o.o. 2020. All rights reserved, also regarding any disposal, exploitation, reproduction, editing, distribution, as well as in the event of applications for industrial property rights.

Logamax U 072

Угловое колено DN80

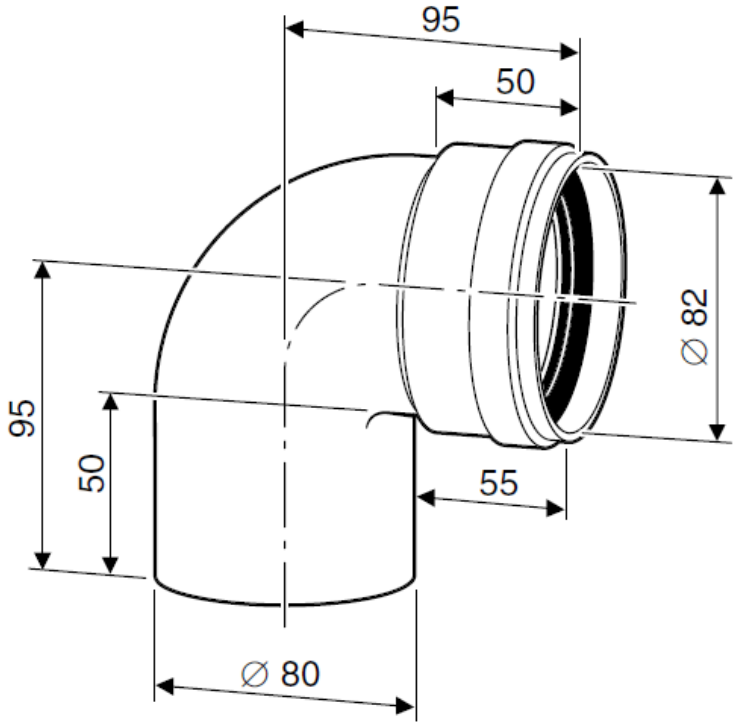

DN80 90° арт. 7736995107

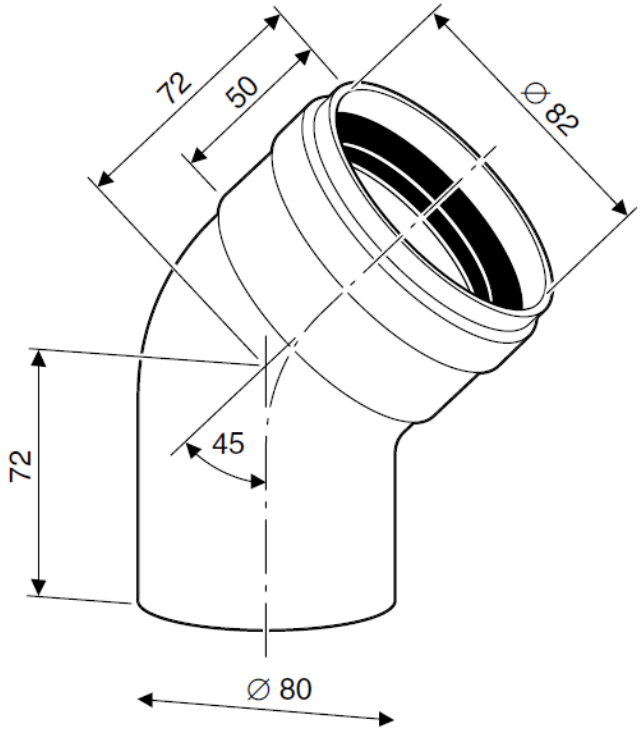

DN80 45° арт. 7736995106

назад к содержнанию

Internal | TT/SF1-SU | 08/08/2020 | © Buderus Otopitelnaja technika o.o.o. 2020. All rights reserved, also regarding any disposal, exploitation, reproduction, editing, distribution, as well as in the event of applications for industrial property rights.

Buderus

Logamax U 072

Удлинительный элемент DN80

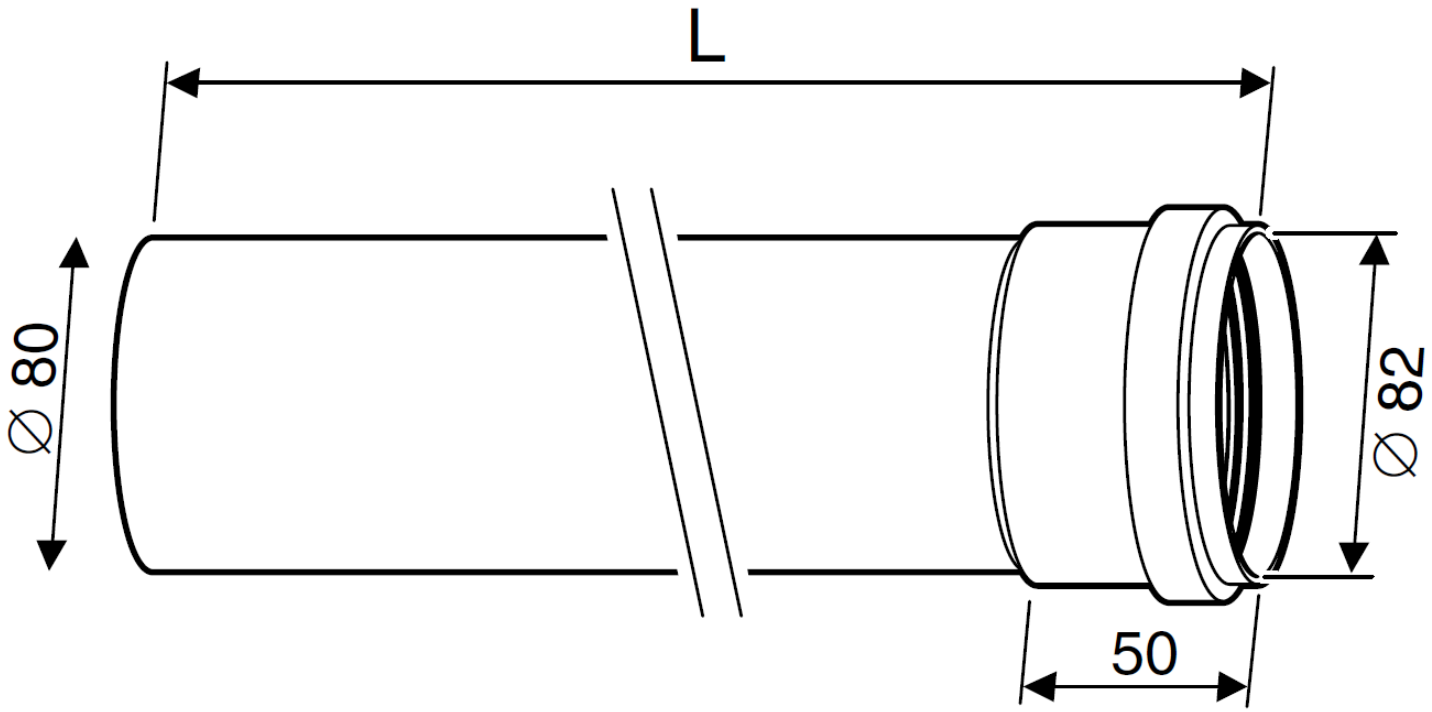

Наименование	Артикул
DN80 L=500 мм	7736995100
DN80 L=1000 мм	7736995101
DN80 L=2000 мм	7736995102

назад к содержнанию

Internal | TT/SF1-SU | 08/08/2020 | © Buderus Otopitelnaja technika o.o.o. 2020. All rights reserved, also regarding any disposal, exploitation, reproduction, editing, distribution, as well as in the event of applications for industrial property rights.

Logamax U 072

Дымоход отходящих газов DN80 с решеткой арт. 7736995105

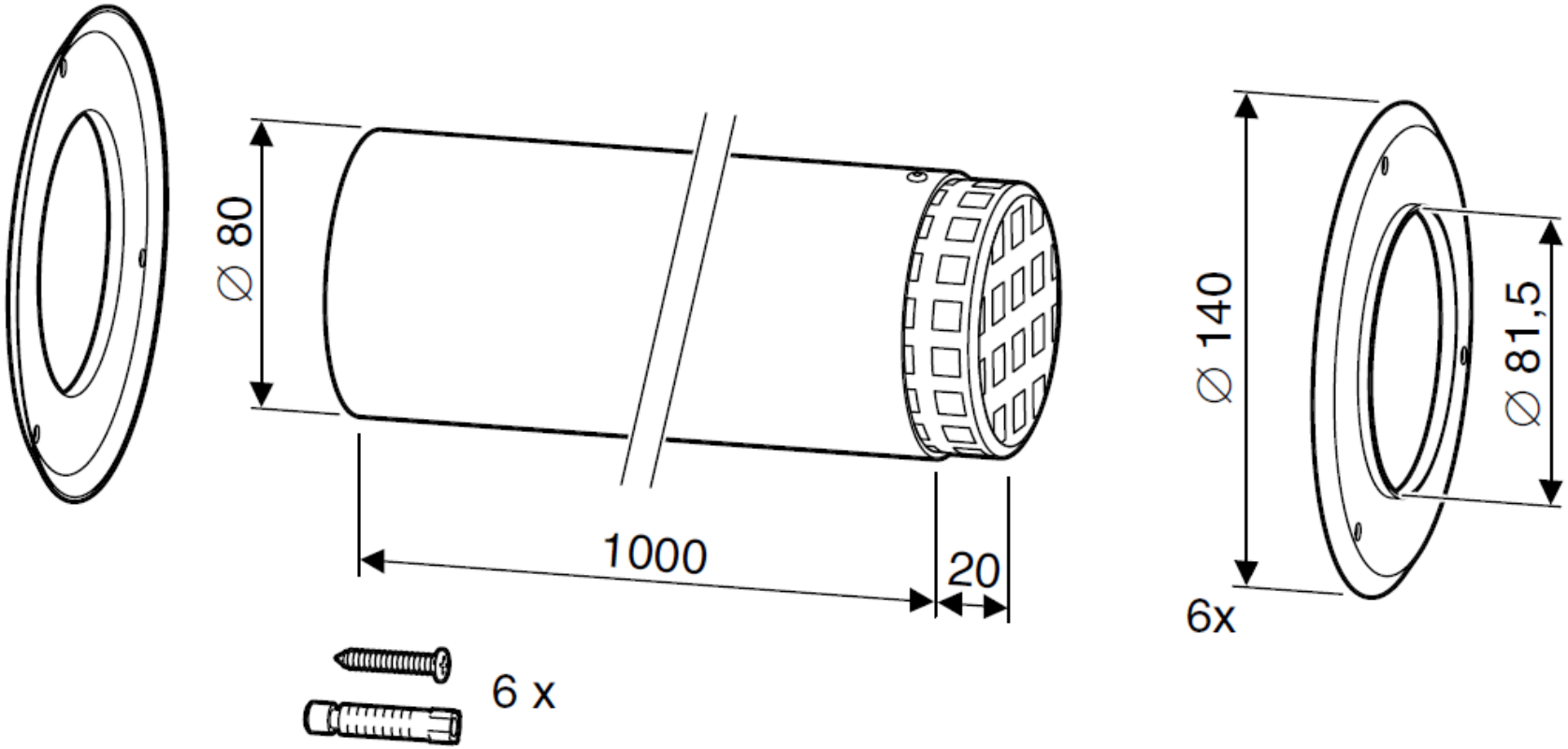

назад к содержнанию

Internal | TT/SF1-SU | 08/08/2020 | © Buderus Otopitelnaja technika o.o.o. 2020. All rights reserved, also regarding any disposal, exploitation, reproduction, editing, distribution, as well as in the event of applications for industrial property rights.

Logamax U 072

Присоединительный элемент к котлу с переходом на DN80/80 арт. 7736995095A

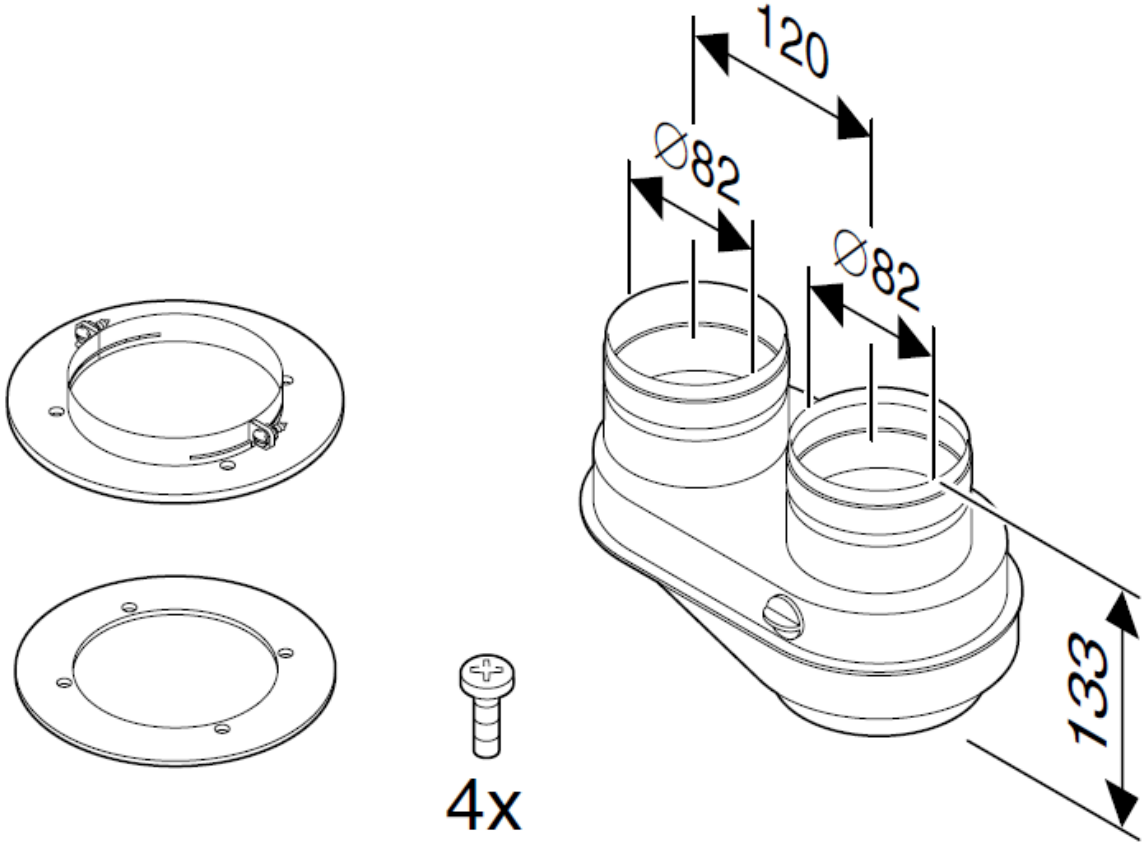

назад к содержнанию

Internal | TT/SF1-SU | 08/08/2020 | © Buderus Otopitelnaja technika o.o.o. 2020. All rights reserved, also regarding any disposal, exploitation, reproduction, editing, distribution, as well as in the event of applications for industrial property rights.

Logamax U 072

Вертикальный комплект для отвода дымовых газов через крышу арт. 7719001781

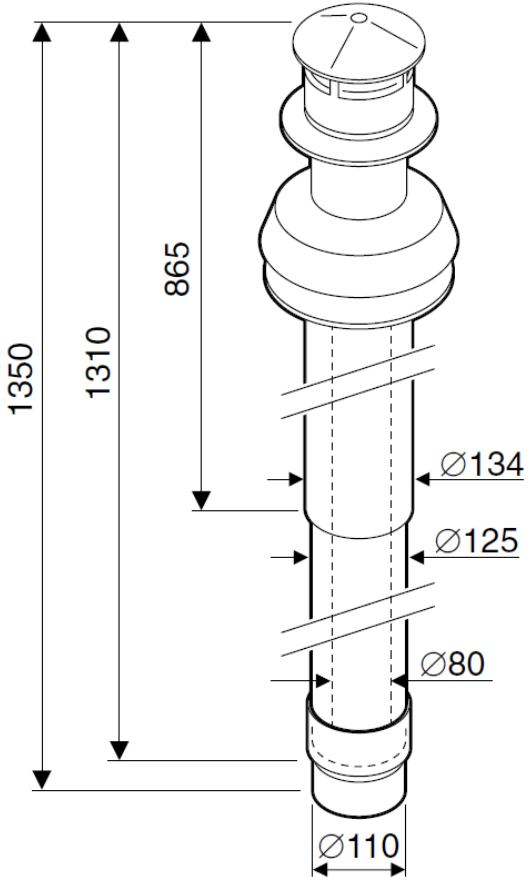

Вертикальный адаптер DN80/80 на DN80/125
арт. 7736995098 / 7719001027

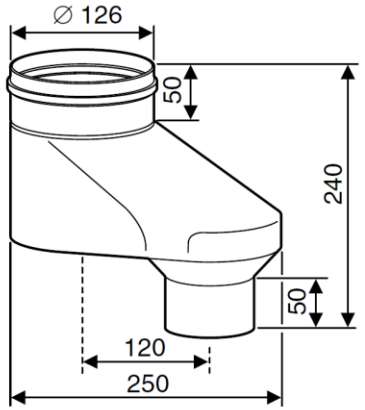

назад к содержнанию

Internal | TT/SF1-SU | 08/08/2020 | © Buderus Otopitelnaja technika o.o.o. 2020. All rights reserved, also regarding any disposal, exploitation, reproduction, editing, distribution, as well as in the event of applications for industrial property rights.

Logamax U 072

Горизонтальный комплект для отвода дымовых газов через наружную стену DN80/80 на DN80/125 арт. 7736995097

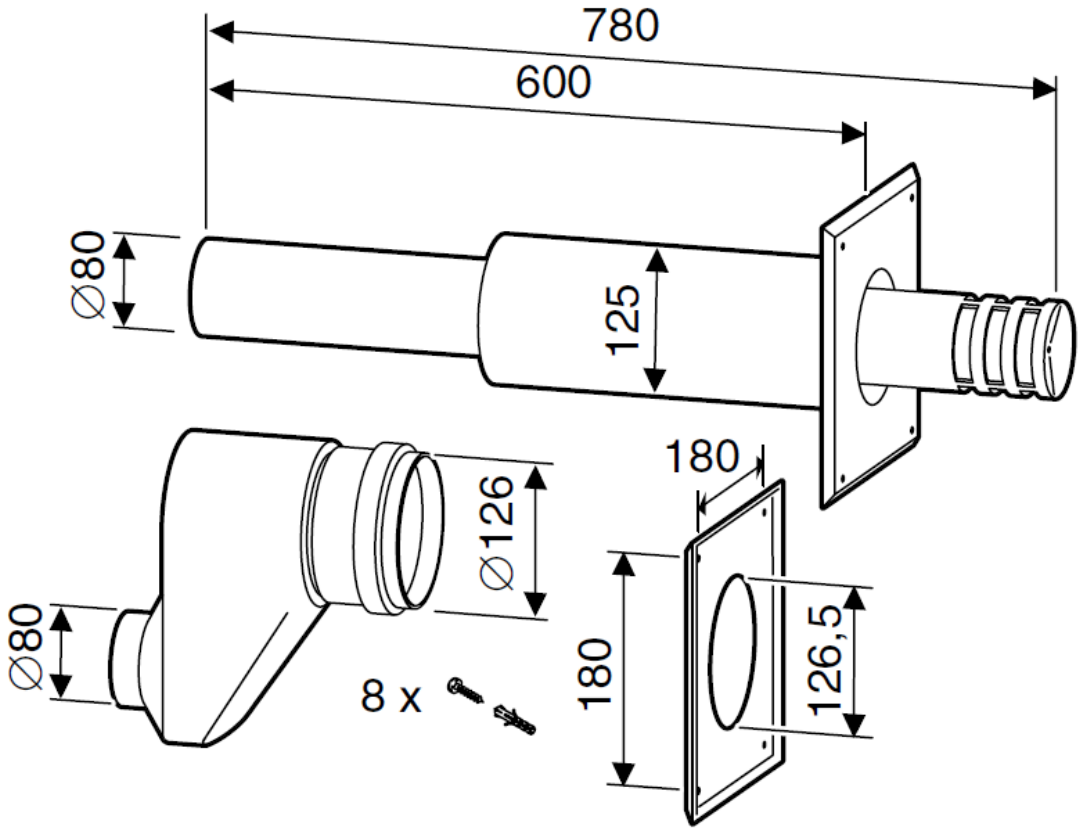

назад к содержнанию

Internal | TT/SF1-SU | 08/08/2020 | © Buderus Otopitelnaja technika o.o.o. 2020. All rights reserved, also regarding any disposal, exploitation, reproduction, editing, distribution, as well as in the event of applications for industrial property rights.

Схемы дымоудаления C12 / C32 Приток воздуха / отвод дымовых газов по концентрической трубе

Internal | TT/SF1-SU | 08/08/2020 | © Buderus Otopitelnaja technika o.o.o. 2020. All rights reserved, also regarding any disposal, exploitation, reproduction, editing, distribution, as well as in the event of applications for industrial property rights.

Buderus

Logamax U 072

Предельные значения длины дымовой трубы С12 горизонтально

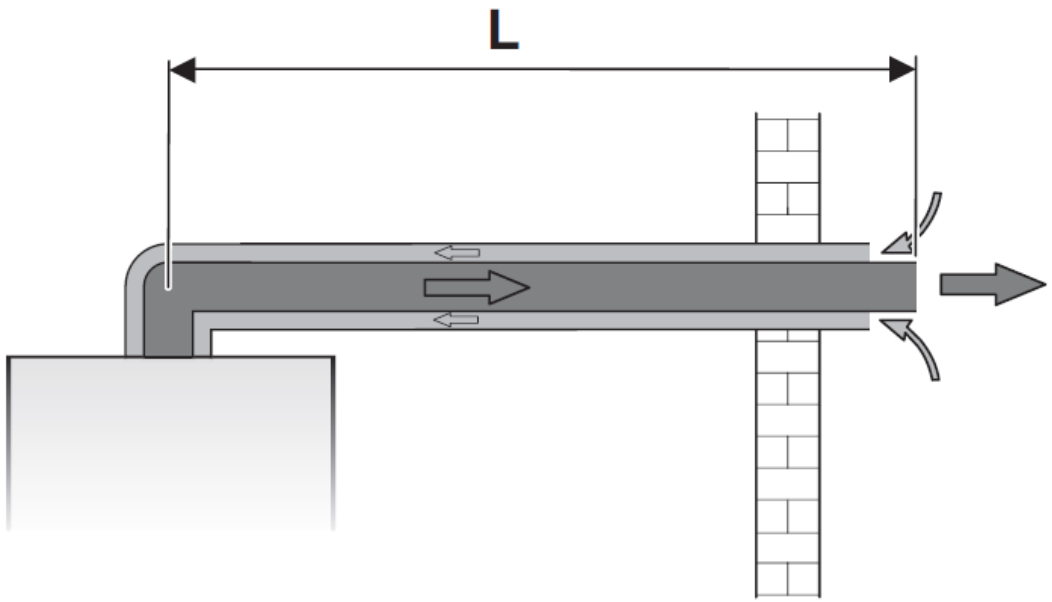

Тип	Мощность котла, кВт	L, м	Эквивалентная длина*	
			отвод 90°, м	отвод 45°,м
С12	12/18	**4**	1	0,5
	24			
	28			
	35			

назад к содержнанию

Internal | TT/SF1-SU | 08/08/2020 | © Buderus Otopitelnaja technika o.o.o. 2020. All rights reserved, also regarding any disposal, exploitation, reproduction, editing, distribution, as well as in the event of applications for industrial property rights.

Buderus

Logamax U 072

Информация для заказа

№	Наименование	Артикул
1	Телескопический горизонтальный комплект L=425-725 мм	7747380026
1	Горизонтальный комплект L=810 мм	7747380027
1	Горизонтальный комплект L=1000 мм	7747380027A
2	Угловое колено DN60/100 90°	7736995079
2	Угловое колено DN60/100 45°	7736995071
3	Удлинительный элемент DN60/100 L=250 мм	7736995059A
3	Удлинительный элемент DN60/100 L=350 мм	7736995059
3	Удлинительный элемент DN60/100 L=500 мм	7736995063A
3	Удлинительный элементDN60/100 L=750 мм	7736995063
3	Удлинительный элемент DN60/100 L=1000 мм	7736995067A
3	Удлинительный элемент DN60/100 L=1500 мм	7736995067

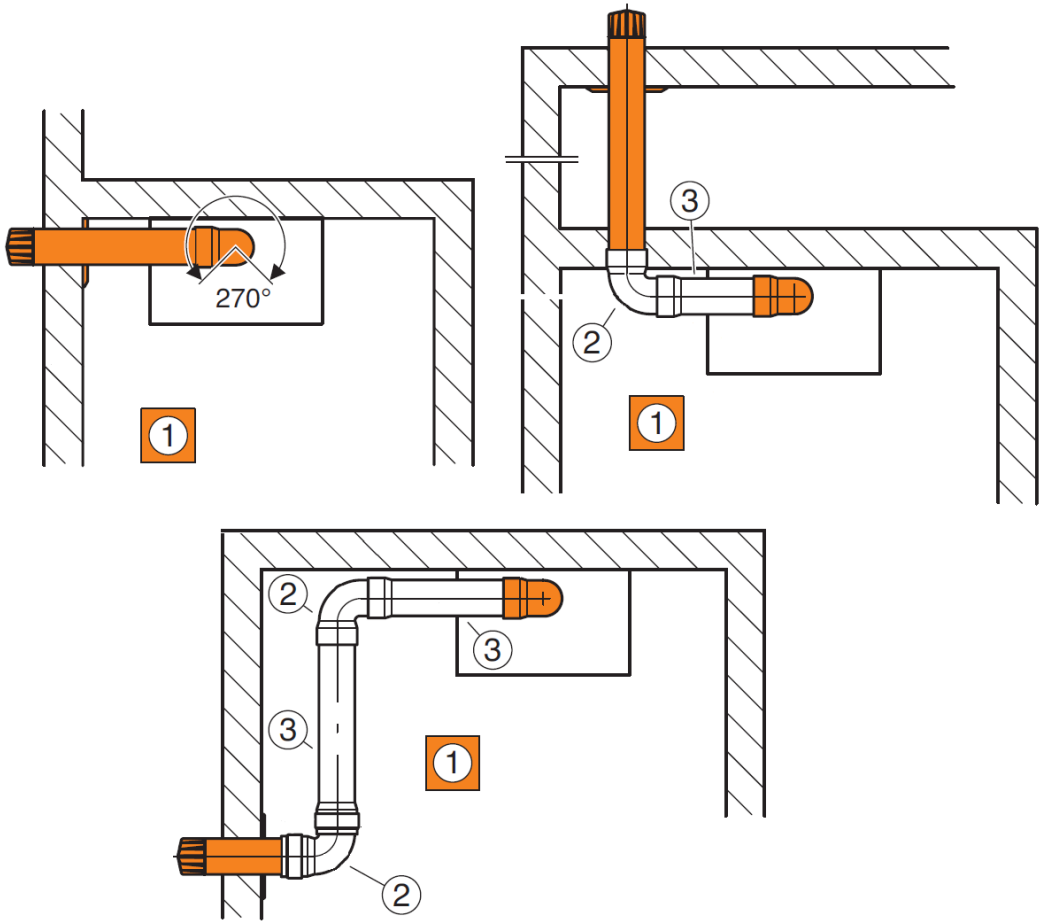

назад к содержнанию

Internal | TT/SF1-SU | 08/08/2020 | © Buderus Otopitelnaja technika o.o.o. 2020. All rights reserved, also regarding any disposal, exploitation, reproduction, editing, distribution, as well as in the event of applications for industrial property rights.

Buderus

Схема дымоудаления C32

назад к содержнанию

Internal | TT/SF1-SU | 08/08/2020 | © Buderus Otopitelnaja technika o.o.o. 2020. All rights reserved, also regarding any disposal, exploitation, reproduction, editing, distribution, as well as in the event of applications for industrial property rights.

Buderus

Logamax U 072

Предельные значения длины дымовой трубы С32 вертикально

Тип	Схематичное изображение	Мощность котла, кВт	L, м	Эквивалентная длина*	
				отвод 90°, м	отвод 45°,м
С32	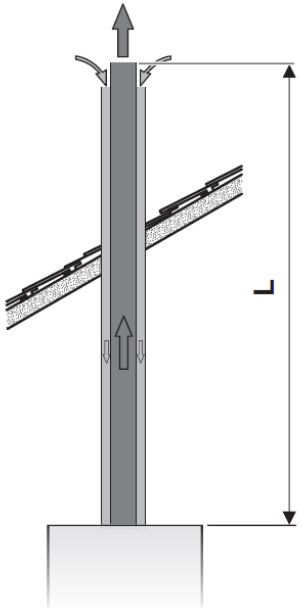	12/18	**8**	1	0,5
		24			
		28			
		35	**7**		

* действительно максимум для 3 колен

назад к содержнанию

Internal | TT/SF1-SU | 08/08/2020 | © Buderus Otopitelnaja technika o.o.o. 2020. All rights reserved, also regarding any disposal, exploitation, reproduction, editing, distribution, as well as in the event of applications for industrial property rights.

Buderus

Logamax U 072

Информация для заказа

№	Наименование	Артикул
1	Вертикальный дымоход с подключением к котлу DN60/100	7747380034
2	Удлинительный элемент DN60/100 L=250 мм	7736995059A
2	Удлинительный элемент DN60/100 L=350 мм	7736995059
2	Удлинительный элемент DN60/100 L=500 мм	7736995063A
2	Удлинительный элементDN60/100 L=750 мм	7736995063
2	Удлинительный элемент DN60/100 L=1000 мм	7736995067A
2	Удлинительный элемент DN60/100 L=1500 мм	7736995067
3	Угловое колено DN60/100 45°	7736995071
4	Угловое колено DN60/100 90°	7736995079
5	Коаксиальное вертикальное подключение к котлу DN60/100. (входит в комплект поз. №1)	7736995075
6	Коаксиальная труба с люком ревизии	7736995091
7	Универсальная кровельная черепица для систем DN60/100, 25-45 °	7747380042\ 7738112621
8	Панель декоративная наружная для вертикального дымохода для прохода через плоскую крышу, Ø60/100	7716050073

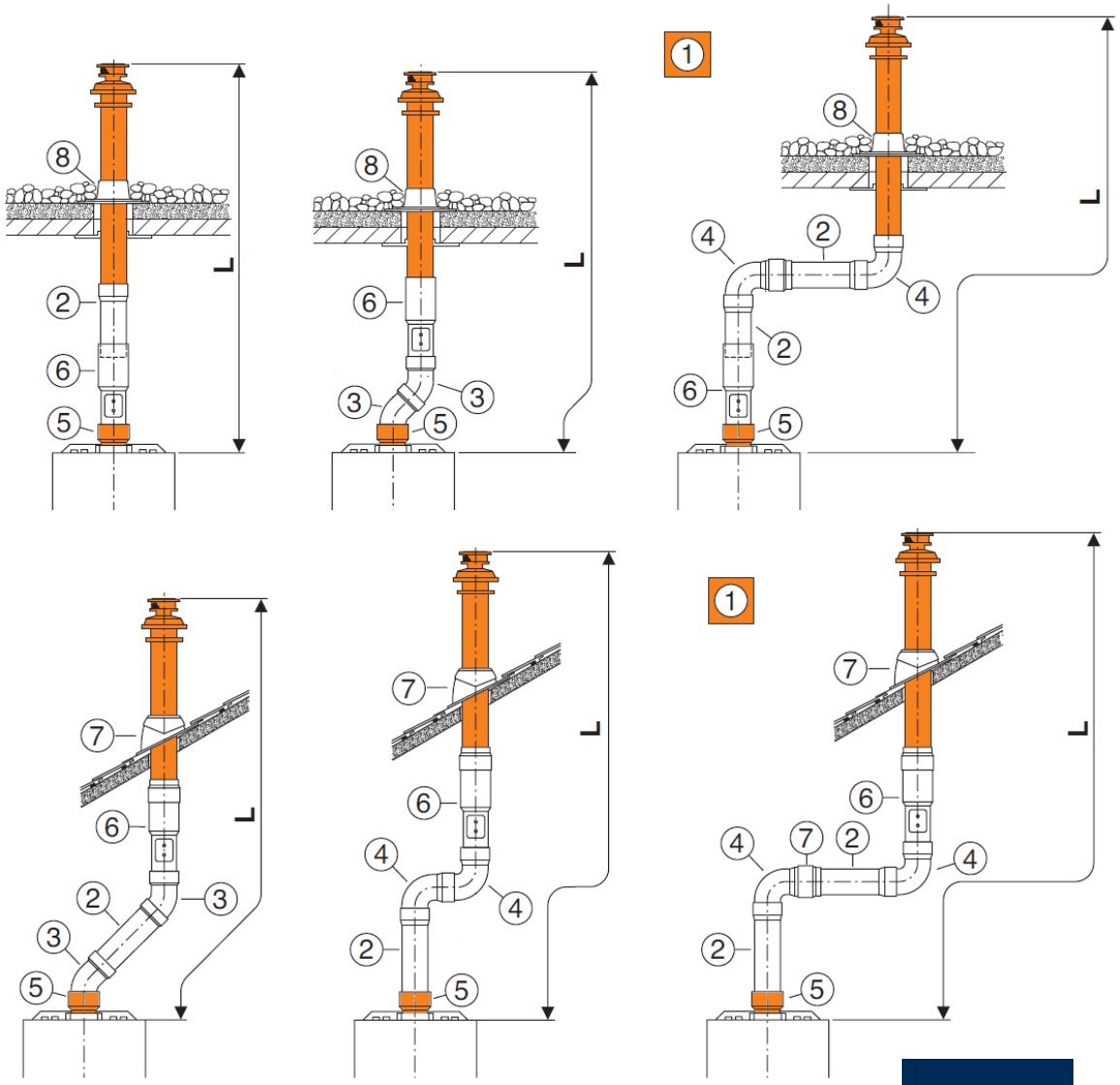

назад к содержнанию

Internal | TT/SF1-SU | 08/08/2020 | © Buderus Otopitelnaja technika o.o.o. 2020. All rights reserved, also regarding any disposal, exploitation, reproduction, editing, distribution, as well as in the event of applications for industrial property rights.

Buderus

Элементы дымоудаления. Приток воздуха / отвод дымовых газов по концентрической трубе 60/100.

Internal | TT/SF1-SU | 08/08/2020 | © Buderus Otopitelnaja technika o.o.o. 2020. All rights reserved, also regarding any disposal, exploitation, reproduction, editing, distribution, as well as in the event of applications for industrial property rights.

Buderus

Logamax U 072

Коаксиальное подключение к котлу DN60/100.

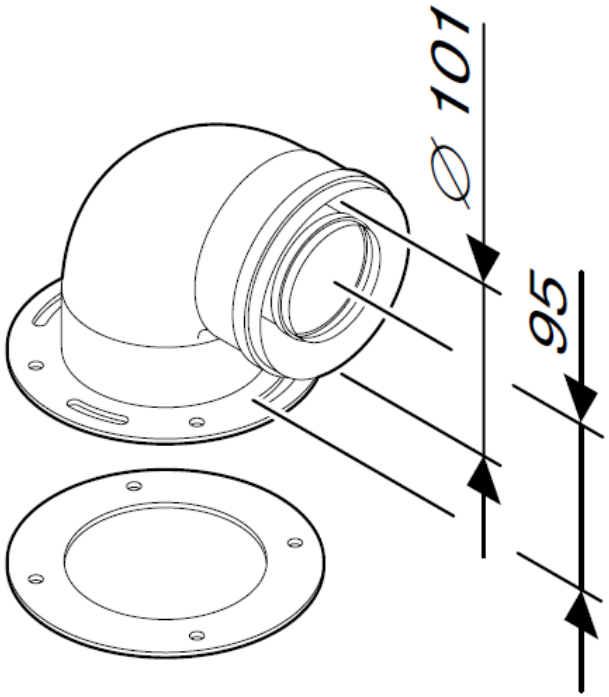

Угловое 90 град.
арт. 7716050188

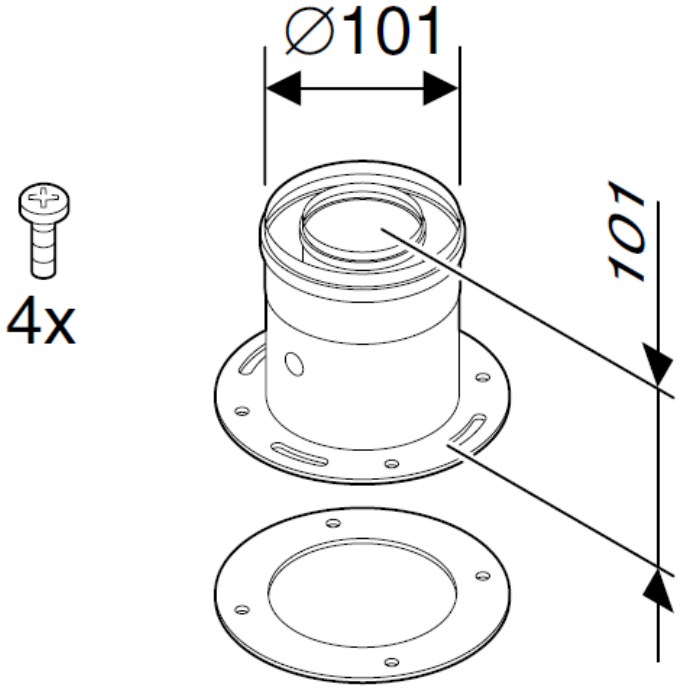

Вертикальное
арт. 7736995075

назад к содержнанию

Internal | TT/SF1-SU | 08/08/2020 | © Buderus Otopitelnaja technika o.o.o. 2020. All rights reserved, also regarding any disposal, exploitation, reproduction, editing, distribution, as well as in the event of applications for industrial property rights.

Logamax U 072

Горизонтальные комплекты DN60/100.

Телескопический горизонтальный комплект	Горизонтальный комплект		Горизонтальный дымоход с подключением к котлу
L=425-725 мм	L=810 мм	L=1000 мм	L=365 мм
Арт. 7747380026	Арт. 7747380027	Арт. 7747380027A	Арт. 7736995083
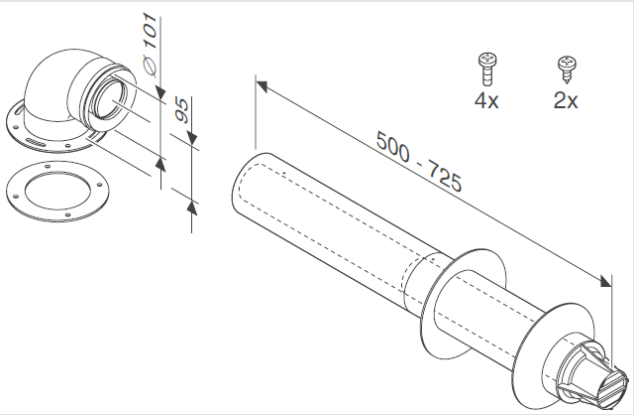	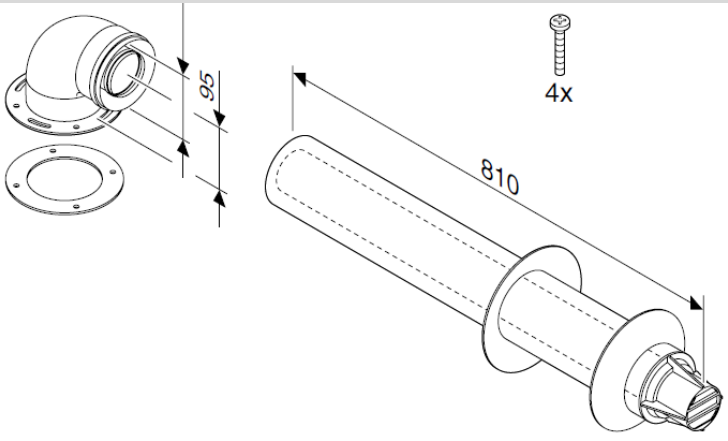		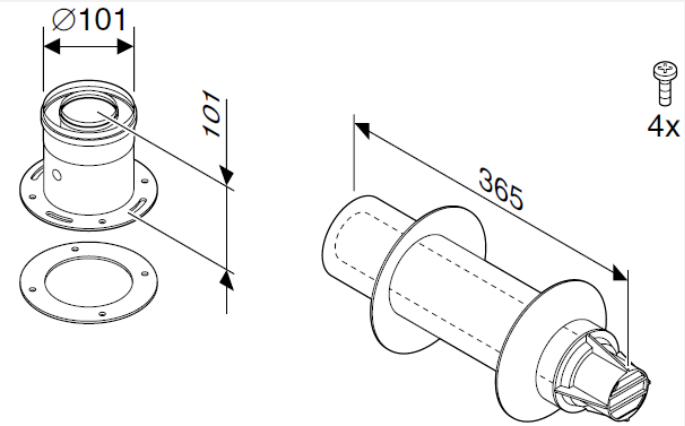

назад к содержнанию

Internal | TT/SF1-SU | 08/08/2020 | © Buderus Otopitelnaja technika o.o.o. 2020. All rights reserved, also regarding any disposal, exploitation, reproduction, editing, distribution, as well as in the event of applications for industrial property rights.

Buderus

Logamax U 072

Удлинительный элемент DN60/100

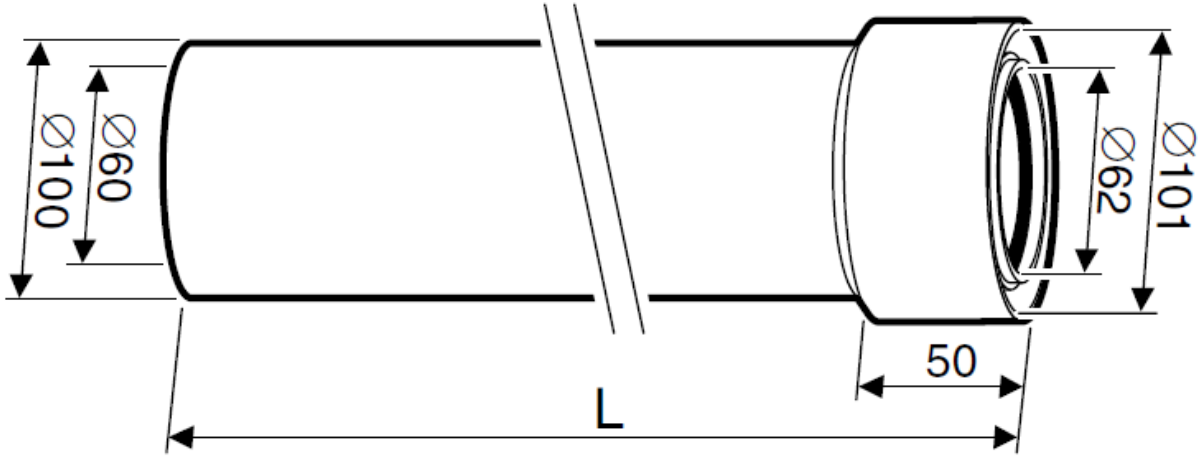

Наименование	Артикул
DN60/100 L=250 мм	7736995059A
DN60/100 L=350 мм	7736995059
DN60/100 L=500 мм	7736995063A
DN60/100 L=750 мм	7736995063
DN60/100 L=1000 мм	7736995067A
DN60/100 L=1500 мм	7736995067

назад к содержнанию

Internal | TT/SF1-SU | 08/08/2020 | © Buderus Otopitelnaja technika o.o.o. 2020. All rights reserved, also regarding any disposal, exploitation, reproduction, editing, distribution, as well as in the event of applications for industrial property rights.

Logamax U 072

Вертикальный дымоход с подключением к котлу DN60/100 арт. 7747380034.

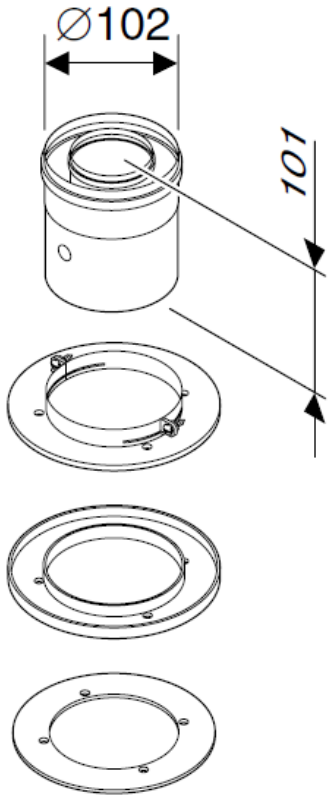

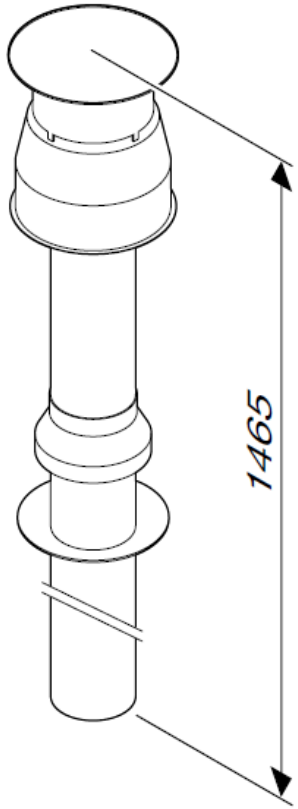

назад к содержнанию

Internal | TT/SF1-SU | 08/08/2020 | © Buderus Otopitelnaja technika o.o.o. 2020. All rights reserved, also regarding any disposal, exploitation, reproduction, editing, distribution, as well as in the event of applications for industrial property rights.

Logamax U 072

Угловое колено DN60/100

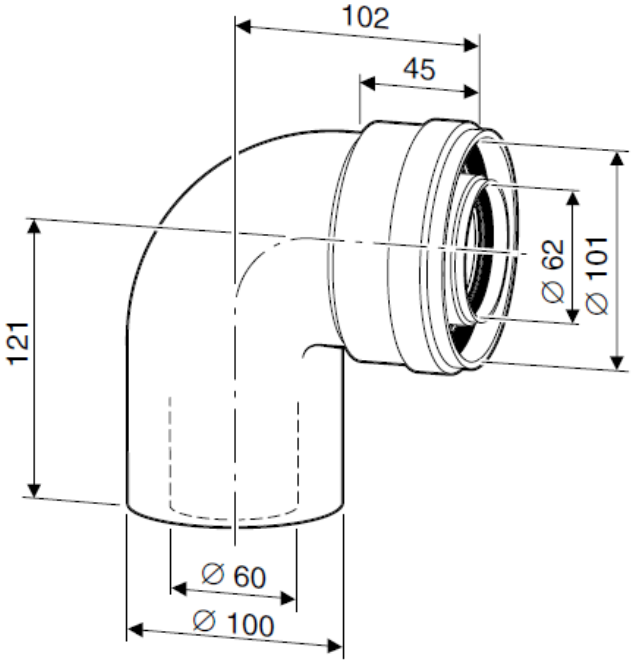

DN60/100 90°
арт. 7736995079

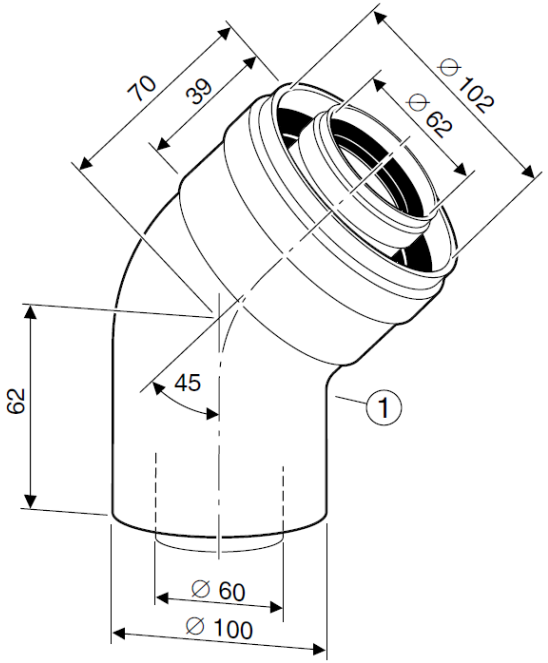

DN60/100 45°
арт. 7736995071

назад к содержнанию

Internal | TT/SF1-SU | 08/08/2020 | © Buderus Otopitelnaja technika o.o.o. 2020. All rights reserved, also regarding any disposal, exploitation, reproduction, editing, distribution, as well as in the event of applications for industrial property rights.

Logamax U 072

Ревизия DN60/100

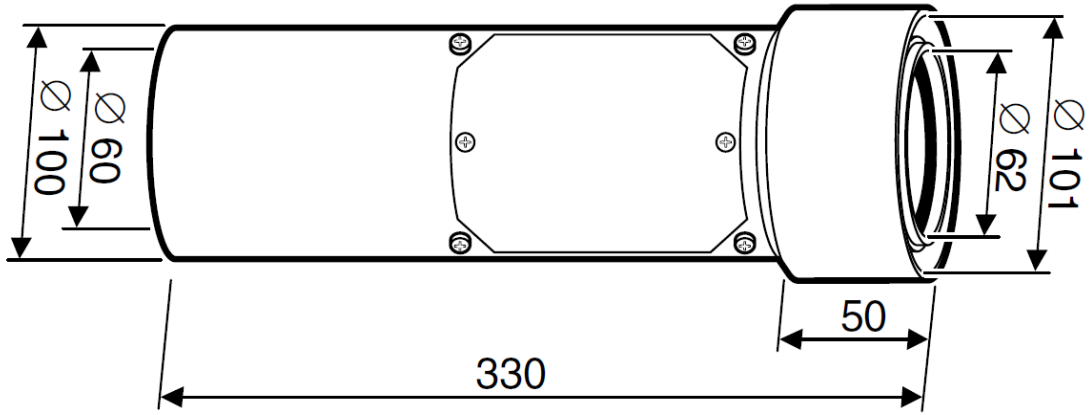

Коаксиальная труба с люком ревизии, арт. 7736995091

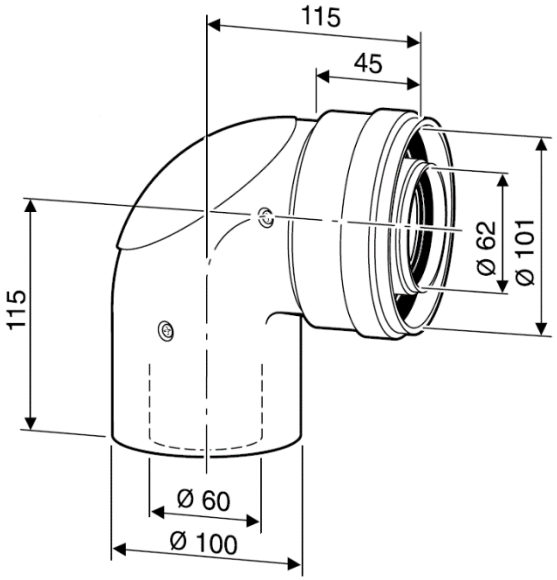

DN60/100 90°
арт. 7736995093

назад к содержнанию

Internal | TT/SF1-SU | 08/08/2020 | © Buderus Otopitelnaja technika o.o.o. 2020. All rights reserved, also regarding any disposal, exploitation, reproduction, editing, distribution, as well as in the event of applications for industrial property rights.

Logamax U 072

Горизонтальный элемент для отвода конденсата DN60/100 арт. 7736995087

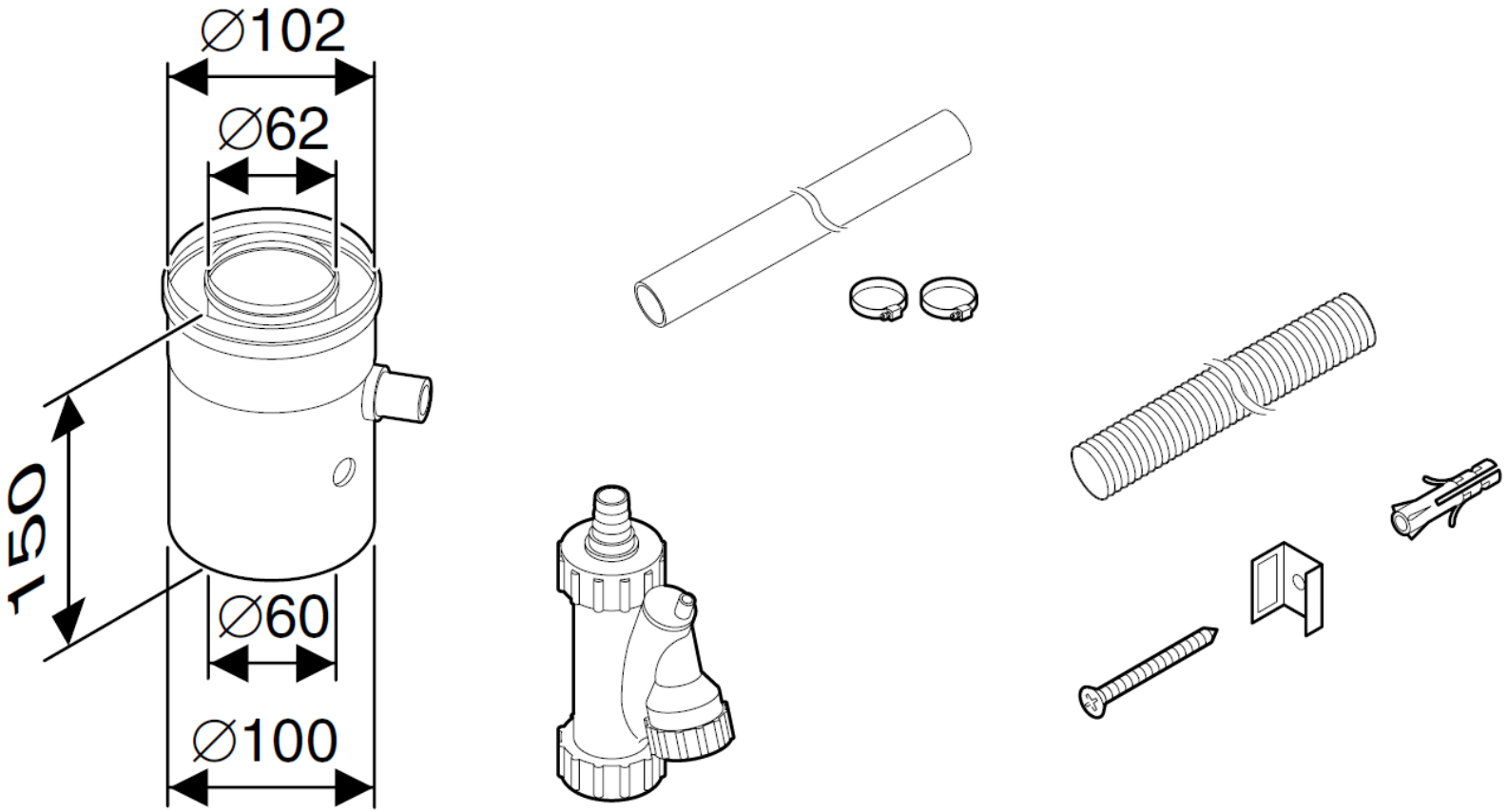

назад к содержнанию

Internal | TT/SF1-SU | 08/08/2020 | © Buderus Otopitelnaja technika o.o.o. 2020. All rights reserved, also regarding any disposal, exploitation, reproduction, editing, distribution, as well as in the event of applications for industrial property rights.

Logamax U 072

Вертикальный элемент для отвода конденсата DN60/100 арт. 7736995089

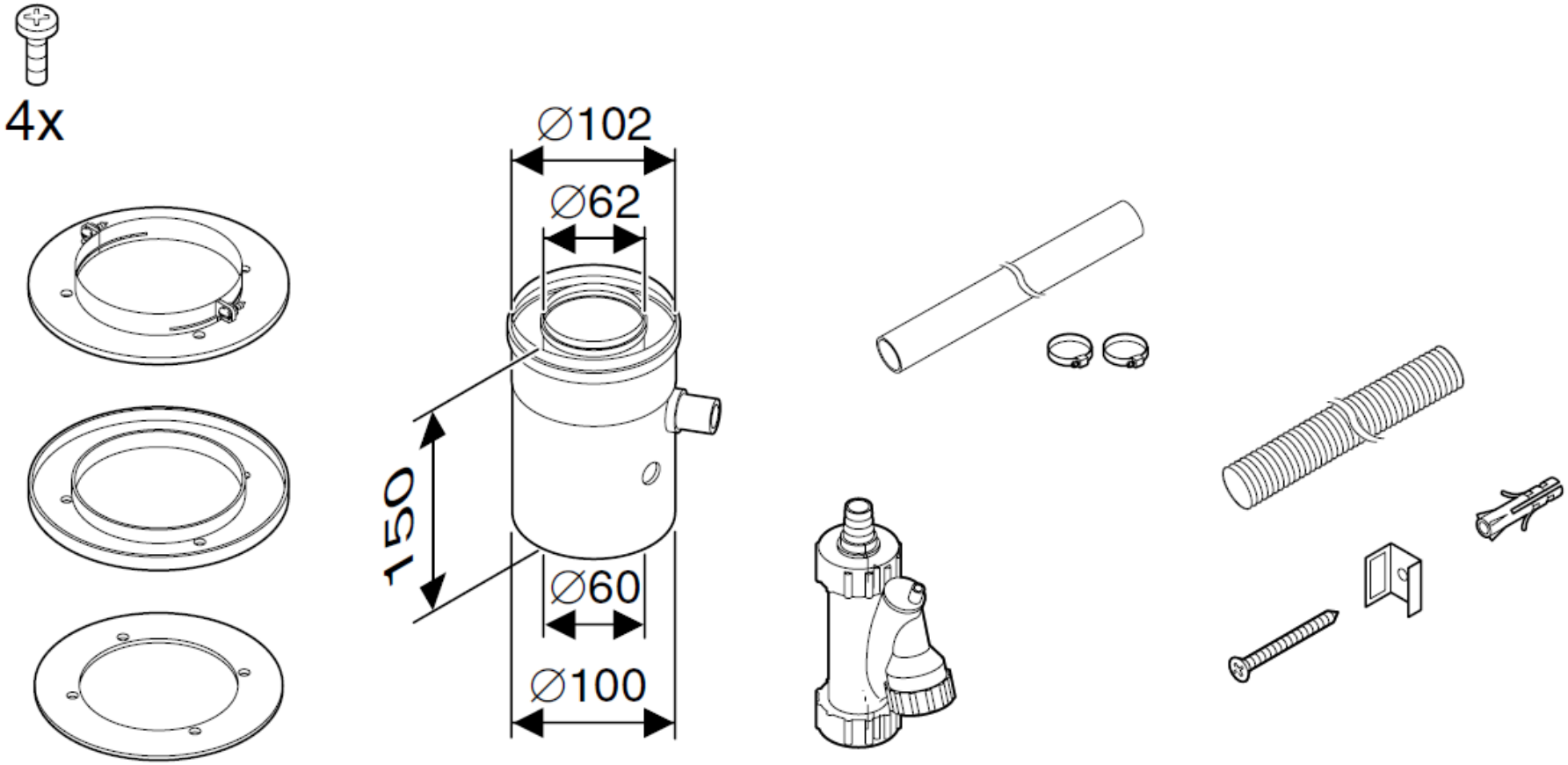

назад к содержнанию

Internal | TT/SF1-SU | 08/08/2020 | © Buderus Otopitelnaja technika o.o.o. 2020. All rights reserved, also regarding any disposal, exploitation, reproduction, editing, distribution, as well as in the event of applications for industrial property rights.

Logamax U 072

Кровельная черепица

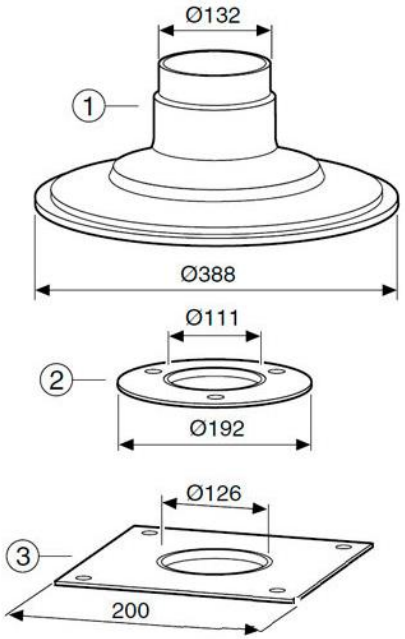

Для прохода через плоскую крышу
арт. 7716050073

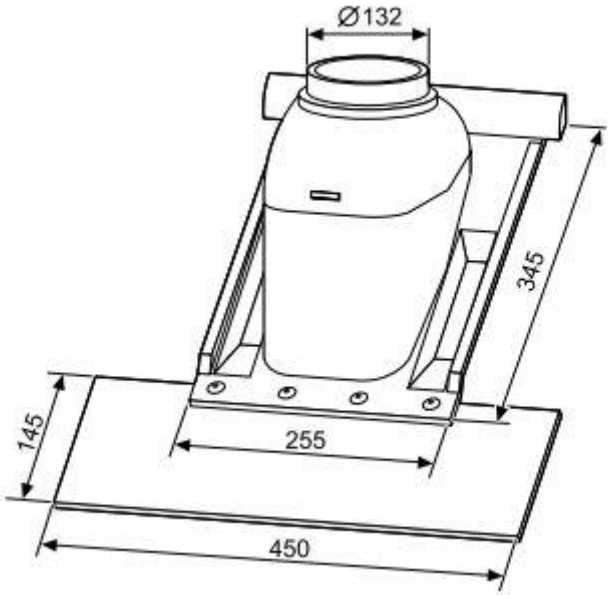

Для наклонной крыши 25-45 ° черная
арт. 7747380042 / 7738112621

назад к содержнанию

Internal | TT/SF1-SU | 08/08/2020 | © Buderus Otopitelnaja technika o.o.o. 2020. All rights reserved, also regarding any disposal, exploitation, reproduction, editing, distribution, as well as in the event of applications for industrial property rights.

СПАСИБО ЗА ВНИМАНИЕ

Internal | TT/SF1-SU | 08/08/2020 | © Buderus Otopitelnaja technika o.o.o. 2020. All rights reserved, also regarding any disposal, exploitation, reproduction, editing, distribution, as well as in the event of applications for industrial property rights.

Buderus