De Dietrich

Модельный ряд 2026

Бытовое и промышленное котельное оборудование

De Dietrich

De Dietrich — один из ведущих европейских производителей отопительного оборудования. История компании насчитывает более трех веков.

Марка De Dietrich — это гарантия надежности для любой модели: от массового бытового оборудования до сложного промышленного с высокотехнологичной электроникой. Качество технических решений, используемых материалов, высокий уровень производства, испытаний и контроля готового изделия — все это способствует созданию долговечного продукта завтрашнего дня.

На сегодняшний день De Dietrich в России — это:

Успешная работа и стабильное развитие с момента открытия представительства в 2002 году и по сей день в составе торговой компании «БДР Термия Рус».

6 собственных региональных складов класса «А» (г. Чехов, г. Краснодар, г. Санкт-Петербург, г. Екатеринбург, г. Казань , г. Новосибирск) и 7 складов запасных частей у официальных партнеров.

450 авторизованных сервисных центров и 62 сервисных партнера.

Наличие собственных платформ для повышения квалификации специалистов котельной отрасли, а именно: Учебного центра на базе Ивановского государственного энергетического университета и Учебного класса при Московском государственном строительном университете.

Широкий ассортимент продукции.

КОМФОРТ

Сделает вашу жизнь легче

Вы ищете эффективное, простое и надежное решение для отопления с оптимальным соотношением цены и качества? Требуется оборудование для нового объекта строительства или его замена в квартире или коттедже?

ПРОДУКЦИЯ ЛИНЕЙКИ **КОМФОРТ** — ЭКОНОМИЧНОЕ РЕШЕНИЕ!

ИННОВАЦИИ

Лучшее для себя и планеты

Вы ищете высокоэффективное решение с использованием различных источников энергии, возможностью дальнейшего усовершенствования и интеллектуального управления, не забывая о защите окружающей среды?

ПРОДУКЦИЯ ЛИНЕЙКИ **ИННОВАЦИИ** — УМНЫЕ ТЕХНОЛОГИИ И ЭКОНОМИЯ ЭНЕРГОНОСИТЕЛЕЙ!

ПРОЕКТ

Индивидуальные решения для крупных объектов

Проектным бюро, застройщикам и инвесторам нужны комплексные решения, оптимальные с точки зрения производительности, вложенных инвестиций, экономии энергии и влияния на окружающую среду?

ПРОДУКЦИЯ ЛИНЕЙКИ **ПРОЕКТ** — ЭФФЕКТИВНОЕ РЕШЕНИЕ ДЛЯ КАЖДОГО ПРОЕКТА!

МОДЕЛЬНЫЙ РЯД
СОДЕРЖАНИЕ

КОМФОРТ, ИННОВАЦИИ

ГАЗ

НАСТЕННЫЕ ГАЗОВЫЕ КОТЛЫ — ZENA MS с. 4; ZENA PLUS MSL с. 5 — с. 4 — 1

НАСТЕННЫЕ КОНДЕНСАЦИОННЫЕ КОТЛЫ — NANEO PMC-S с. 6; VIRTUENS MCA с. 7; AMC PRO EVO с. 8 — с. 6 — 2

ГАЗ/ЖИДК. ТОПЛИВО

ЧУГУННЫЕ НАПОЛЬНЫЕ КОТЛЫ — ESSENCIO EcoNOx CFU с. 10 — с. 10 — 3

ПРОЕКТ

ГАЗ

НАСТЕННЫЕ КОНДЕНСАЦИОННЫЕ ГАЗОВЫЕ КОТЛЫ — INNOVENS PRO MCA 160 с. 12 — с. 12 — 4

НАПОЛЬНЫЕ КОНДЕНСАЦИОННЫЕ КОТЛЫ — C 230 EVO с. 13; C 340 с. 14; C 640 с. 15 — с. 13 — 5

ГАЗ/ ЖИДК. ТОПЛИВО

СТАЛЬНЫЕ НАДДУВНЫЕ КОТЛЫ — CA R с. 18; CA R TWIN с. 20; CA R PLUS с. 22; CA R PLUS F с. 24 — с. 18 — 6

КОМПЛЕКТУЮЩИЕ

ДОП.ОБОРУДОВАНИЕ И АКСЕССУАРЫ

ПАНЕЛИ УПРАВЛЕНИЯ — Diematic Evolution с. 28; Diematic VM iSystem с. 30; VM Diematic Evolution с. 31; E-Pilot с. 32; Аксессуары с. 33 — с. 28 — 7

ДЫМОХОДЫ — Дымоходы с. 34 — с. 34 — 8

ИННОВАЦИИ КОМФОРТ ПРОЕКТ

ПОЛЕЗНАЯ ИНФОРМАЦИЯ

Интернет-сервисы и утилиты. Гарантия. VR. Условные обозначения

ОФИЦИАЛЬНЫЙ САЙТ

www.dedietrich.ru

ВСЕ САМОЕ ВАЖНОЕ И ИНТЕРЕСНОЕ — НА НАШЕМ ОФИЦИАЛЬНОМ САЙТЕ:

- КАТАЛОГ ПРОДУКЦИИ И ПРАЙС-ЛИСТ;
- БИБЛИОТЕКА ДОКУМЕНТАЦИИ;
- ПОДРОБНОЕ ОПИСАНИЕ КАЖДОЙ ЛИНЕЙКИ ОБОРУДОВАНИЯ;
- МОДЕЛИ ОБОРУДОВАНИЯ И ЧЕРТЕЖИ;
- ОБУЧЕНИЯ, АКЦИИ И НОВОСТИ;
- СПИСОК СЕРВИСНЫХ ЦЕНТРОВ И РАЗДЕЛ «ГДЕ КУПИТЬ»;
- РЕКЛАМНЫЕ МАТЕРИАЛЫ И МНОГОЕ ДРУГОЕ.

ПРОГРАММНЫЕ УТИЛИТЫ

DiemaSoft

СПЕЦИАЛЬНО ДЛЯ ВАШЕГО УДОБСТВА DE DIETRICH РАЗРАБОТАЛ РАЗЛИЧНЫЕ ПРОГРАММНЫЕ УТИЛИТЫ, СКАЧАТЬ КОТОРЫЕ МОЖНО ИЗ РАЗДЕЛА ДЛЯ ПРОФЕССИОНАЛОВ НА САЙТЕ DEDIETRICH.RU (НЕОБХОДИМА РЕГИСТРАЦИЯ). ПРОЕКТИРОВАНИЕ И РАСЧЕТ СИСТЕМЫ ОТОПЛЕНИЯ СТАНУТ ПРОЩЕ С ИСПОЛЬЗОВАНИЕМ DIEMASOFT.

- DIEAMATOOLS — НАБОР УТИЛИТ В ФОРМАТЕ EXCEL ДЛЯ РЕШЕНИЯ РАЗЛИЧНЫХ ТЕХНИЧЕСКИХ ЗАДАЧ ПО РАСЧЕТУ ОТОПИТЕЛЬНОЙ УСТАНОВКИ (ДИАМЕТРЫ И РАСХОД, ГИДРАВЛИЧЕСКИЕ РАЗДЕЛИТЕЛИ, КОЛЛЕКТОРЫ, КАСКАДНЫЕ СИСТЕМЫ И Т.Д.).
- DIEMACAD — МОДЕЛИ ОБОРУДОВАНИЯ DE DIETRICH В 2D- ИЛИ 3D-ФОРМАТЕ ДЛЯ ПРОЕКТИРОВАНИЯ В СРЕДЕ AUTOCAD.
- СХЕМАТИКА — АЛЬБОМ ТИПОВЫХ ГИДРАВЛИЧЕСКИХ СХЕМ С ОПИСАНИЕМ В ФОРМАТЕ PDF И ГИДРАВЛИЧЕСКИЕ СХЕМЫ В ФОРМАТЕ DWG.
- DIEMADRAW — НАБОР УТИЛИТ ДЛЯ СОЗДАНИЯ ГИДРАВЛИЧЕСКИХ СХЕМ С ИСПОЛЬЗОВАНИЕМ ПРОГРАММЫ AUTOCAD.

РАЗДЕЛ ДЛЯ СЕРВИСНЫХ СПЕЦИАЛИСТОВ

service.dedietrich.ru

СПРАВОЧНИК ДЛЯ СЕРВИСНЫХ СПЕЦИАЛИСТОВ СОДЕРЖИТ:

- ОНЛАЙН-КАТАЛОГ ЗАПАСНЫХ ЧАСТЕЙ
- ПОИСК ЗАПАСНОЙ ЧАСТИ НА СКЛАДАХ ПАРТНЕРОВ
- ИНТЕРАКТИВНАЯ СЕРВИСНАЯ ИНСТРУКЦИЯ ПО ОБОРУДОВАНИЮ

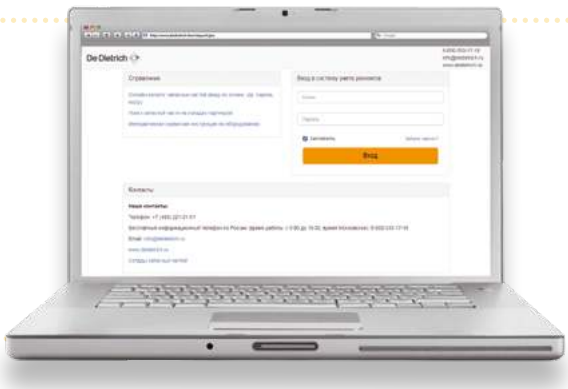

КАТАЛОГ ЗАПАСНЫХ ЧАСТЕЙ

zip.dedietrich-otoplenie.ru

Логин: zip Пароль: ddzip

НА САЙТЕ ЗАПАСНЫХ ЧАСТЕЙ ПРЕДСТАВЛЕНЫ ДЕТАЛИРОВКИ ДЛЯ ВСЕГО СПЕКТРА ОБОРУДОВАНИЯ DE DIETRICH (В ТОМ ЧИСЛЕ И СНЯТОГО С ПРОИЗВОДСТВА). В РЕЖИМЕ ОНЛАЙН МОЖНО ПОСМОТРЕТЬ МЕСТОПОЛОЖЕНИЕ ДЕТАЛИ НА СХЕМЕ, ОПРЕДЕЛИТЬ АРТИКУЛ НУЖНОЙ ДЕТАЛИ, УЗНАТЬ РЕКОМЕНДУЕМУЮ СТОИМОСТЬ.

КРОМЕ ТОГО, ВОЗМОЖЕН ЭКСПОРТ ПРАЙС-ЛИСТА В ФОРМАТ EXCEL. СИСТЕМА РАСШИРЕННОГО ПОИСКА ПОЗВОЛЯЕТ НАХОДИТЬ ДЕТАЛИ ПО АРТИКУЛУ, НАЗВАНИЮ ИЛИ МОДЕЛИ ОБОРУДОВАНИЯ. ИНФОРМАЦИЯ НА САЙТЕ РЕГУЛЯРНО ОБНОВЛЯЕТСЯ И ДОПОЛНЯЕТСЯ.

ПОЛЕЗНАЯ ИНФОРМАЦИЯ

Интернет-сервисы и утилиты. Гарантия. VR. Условные обозначения

КНИГА «ТЕПЛО БЕЗ ГРАНИЦ ОТ BDR THERMEA»

https://dedietrich.ru/library/book/

КНИГА ПРЕДСТАВЛЯЕТ СОБОЙ СПРАВОЧНОЕ ПОСОБИЕ ПО ПОДБОРУ И ПРОЕКТИРОВАНИЮ ТЕПЛОГЕНЕРАТОРНЫХ И КОТЕЛЬНЫХ НА БАЗЕ ОБОРУДОВАНИЯ BAXI И DE DIETRICH. ПОСОБИЕ СОДЕРЖИТ ТЕОРЕТИЧЕСКУЮ ЧАСТЬ, ПРАКТИЧЕСКИЕ РЕКОМЕНДАЦИИ И ОТВЕТЫ НА ВОПРОСЫ, ВОЗНИКАЮЩИЕ ПРИ УЧЕТЕ НОРМАТИВНЫХ ТРЕБОВАНИЙ И РАБОТЕ С КОТЕЛЬНЫМ ОБОРУДОВАНИЕМ BAXI И DE DIETRICH.

РЕКОМЕНДУЕТСЯ ДЛЯ ТЕХНИЧЕСКИХ СПЕЦИАЛИСТОВ, СПЕЦИАЛИСТОВ ПРОЕКТНЫХ И МОНТАЖНЫХ ОРГАНИЗАЦИЙ И СТУДЕНТОВ ВУЗОВ.

TELEGRAM-КАНАЛ DE DIETRICH

t.me/dedietrich_techsupport_official

В НАШЕМ TELEGRAM-ЧАТЕ ТЕХНИЧЕСКОЙ ПОДДЕРЖКИ ВЫ МОЖЕТЕ ЗАДАТЬ ВОПРОС ПО ПРОДУКЦИИ DE DIETRICH И ПОЛУЧИТЬ ОПЕРАТИВНЫЙ ОТВЕТ ОТ СПЕЦИАЛИСТОВ.

ГАРАНТИЙНЫЙ СРОК

Качество и надежность

ГАРАНТИЙНЫЙ ПЕРИОД НА ОБОРУДОВАНИЕ DE DIETRICH СОСТАВЛЯЕТ 2 ГОДА СО ДНЯ ВВОДА В ЭКСПЛУАТАЦИЮ, ЕСЛИ СО ДНЯ ПОКУПКИ ПРОШЛО НЕ БОЛЕЕ 6 МЕСЯЦЕВ, ИНАЧЕ ГАРАНТИЙНЫЙ СРОК ИСЧИСЛЯЕТСЯ СО ДНЯ ПРОДАЖИ.

ГАРАНТИЙНЫЙ ПЕРИОД ПРОДЛЕВАЕТСЯ ДО 3 ЛЕТ ДЛЯ СОЛНЕЧНЫХ КОЛЛЕКТОРОВ; ДО 5 ЛЕТ ДЛЯ:

- ЧУГУННЫХ ТЕПЛООБМЕННИКОВ И ТЕПЛООБМЕННИКОВ КОНДЕНСАЦИОННЫХ КОТЛОВ;
- СТАЛЬНЫХ ЭМАЛИРОВАННЫХ БАКОВ ВОДОНАГРЕВАТЕЛЕЙ;
- БАКОВ ВОДОНАГРЕВАТЕЛЕЙ СОЛНЕЧНЫХ УСТАНОВОК.

ПРИ УСЛОВИИ ПРОХОЖДЕНИЯ ЕЖЕГОДНОГО ТЕХ. ОБСЛУЖИВАНИЯ И НАЛИЧИИ СООТВЕТСТВУЮЩИХ ПОМЕТОК В ГАРАНТИЙНОМ ТАЛОНЕ ИЛИ ДРУГОГО ПОДТВЕРЖДАЮЩЕГО ДОКУМЕНТА.

VR-ТУРЫ ПО КОТЕЛЬНЫМ

Виртуальные экспозоны

ХОТИТЕ ПЕРЕНЕСТИСЬ ВО ВРЕМЕНИ И ПРОСТРАНСТВЕ? НЕТ, ЭТО НЕ МАГИЯ, НЕ СОН, А РЕАЛЬНОСТЬ. ВИРТУАЛЬНАЯ РЕАЛЬНОСТЬ. ГОРЯЩИЕ ТУРЫ ОТ DE DIETRICH:

Выставка Aquatherm 2020

Котельная De Dietrich

Учебный центр De Dietrich в Иваново

ПЕРЕЙДЯ ПО ЛЮБОЙ ИЗ ССЫЛОК, ВЫ МОЖЕТЕ:

- ПРОГУЛЯТЬСЯ ПО ЭКСПОЗИЦИОННОЙ ПЛОЩАДКЕ;
- ОЗНАКОМИТЬСЯ С НОВИНКАМИ;
- ИЗУЧИТЬ ТЕХНИЧЕСКУЮ ИНФОРМАЦИЮ, СКАЧАТЬ БУКЛЕТЫ;
- ПОСМОТРЕТЬ ОБЗОРНЫЕ ВИДЕО ДЛЯ НЕКОТОРЫХ МОДЕЛЕЙ;
- ЗАГЛЯНУТЬ ПОД КРЫШКИ КОТЛОВ;
- СНЯТЬ РЕАЛЬНЫЕ РАЗМЕРЫ ОБОРУДОВАНИЯ ПРИ ПОМОЩИ ИНСТРУМЕНТА «ЛИНЕЙКА».

УСЛОВНЫЕ ОБОЗНАЧЕНИЯ

Технические характеристики

- ОБОРУДОВАНИЕ ДЛЯ ОТОПЛЕНИЯ
- ОБОРУДОВАНИЕ ДЛЯ ГВС
- ДЛЯ РАБОТЫ НА ПРИРОДНОМ ГАЗЕ
- ДЛЯ РАБОТЫ НА ПРОПАНЕ
- ДЛЯ РАБОТЫ НА ЖИДКОМ ТОПЛИВЕ
- КОНДЕНСАЦИОННЫЙ ТИП
- ВСТРОЕННЫЙ НАСОС
- ВЫСОКИЙ КПД
- НИЗКИЙ УРОВЕНЬ ШУМА
- КОМПАКТНЫЕ РАЗМЕРЫ
- ЛЕГКИЙ ВЕС
- ТЕПЛООБМЕННИК ИЗ ЭВТЕКТИЧЕСКОГО ЧУГУНА
- ΔT = 45 °C
- НИЗКОТЕМПЕРАТУРНЫЙ
- БЕСПРОВОДНОЕ ПОДКЛЮЧЕНИЕ
- СОВМЕСТИМОСТЬ СО SMART TC°
- ПАНЕЛЬ УПРАВЛЕНИЯ E-PILOT
- ПАНЕЛЬ УПРАВЛЕНИЯ DIEMATIC EVOLUTION
- УПРАВЛЕНИЕ ЧЕРЕЗ ИНТЕРФЕЙС OPENTHERM
- СИСТЕМА АВТОМАТИЧЕСКОЙ ПОДПИТКИ КОТЛА
- МОНТАЖНАЯ РАМА

ZENA

MS 24, 24 FF, 24MI, 24 MI FF

ГАЗОВЫЕ НАСТЕННЫЕ КОТЛЫ ДЛЯ ОТОПЛЕНИЯ И ГВС

Характеристики серии	
Тип котла	низкотемпературный
Макс. рабочая температура	85 °C
Макс. рабочее давление	3 бар
Защитный термостат котла	105 °C
Макс. рабочее давление ГВС	10 бар
Питание	230 В / 50 Гц
Класс NOx	3
Регулировка по отоплению	30–85 °C
Регулировка по ГВС	30–65 °C
Мин. температура обратной линии	без ограничений
Объем поставки	1 упаковка

Присоединительные размеры	
Подающая линия отопления	G 3/4"
Подающая линия первичного контура водонагревателя (при наличии)	G 1/2"
Подача газа	G 3/4"
Обратная линия первичного контура водонагревателя (при наличии)	G 1/2"
Обратная линия отопления	G 3/4"
G: Цилиндрическая наружная резьба (герметичность обеспечивается за счет плоской прокладки)	

Бытовые газовые настенные котлы используются для отопления и ГВС квартир в многоквартирных домах или загородных домов. Настенный котел Zena MS — это надежный и эффективный котел со среднегодовой производительностью ~92%, сочетающий в себе легкость монтажа, компактные размеры и удобство в эксплуатации. Котлы оборудованы всеми необходимыми компонентами и имеют простую, но функциональную панель управления, которая управляет одним прямым контуром отопления и контуром ГВС. Предлагаются модели с открытой камерой сгорания для подсоединения к дымовой трубе и с закрытой камерой сгорания (FF) — для подсоединения к коаксиальному дымоходу. Благодаря предварительной настройке на заводе котел можно быстро установить и легко запустить на магистральном газе.

- Котлы предназначены для работы на природном газе или пропане (набор для переоборудования на пропан заказывается отдельно).
- Первичный медный теплообменник покрыт слоем алюминиево-кремниевой краски для увеличения его жаростойкости.
- Атмосферная горелка с рампой из нержавеющей стали, электронным розжигом и ионизационным контролем пламени.
- Газовый блок с двумя клапанами безопасности и внешним устройством модуляции мощности.
- Функциональная электронная панель управления с цифровым дисплеем. В одноконтурных версиях устанавливается латунный гидравлический блок, включающий: 2-скоростной насос с автоматическим воздухоотводчиком, автоматический байпас, переключающий клапан отопление/ГВС, реле давления воды, кран для слива, предохранительный клапан на 3 бар, манометр, съемный фильтр и ограничитель расхода для контура отопления.
- В двухконтурных версиях устанавливается гидравлический блок из композитного материала, включающий: 2-скоростной насос с автоматическим воздухоотводчиком, автоматический байпас, переключающий клапан отопление/ГВС (расположен на обратной линии), реле давления воды, кран для слива, предохранительный клапан на 3 бар, манометр, пластинчатый теплообменник из нержавеющей стали и расходомер с турбинкой для измерения расхода горячей воды, съемные фильтры для контуров отопления и ГВС, ограничитель расхода для контуров отопления и ГВС.
- Датчик тяги для котла с открытой камерой сгорания.
- Вытяжной вентилятор и реле давления воздуха для моделей с закрытой камерой сгорания.
- Расширительный бак объемом 6 л, монтажная планка для настенного крепления и кабель электрического питания входят в комплект поставки котла.
- Принадлежности для гидравлического подключения заказываются отдельно.

Технические характеристики						
Тип котла		Только для отопления (одноконтурные)		Для отопления и ГВС (двухконтурные)		Ед. изм.
MS		24	24 FF	24 MI	24 MI FF	
Номинальная полезная мощность при 80 °C /60 °C (режим отопления)		9,3–24,0	9,3–24,0	9,3–24,0	9,3–24,0	кВт
Номинальная полезная мощность при 80 °C /60 °C (режим ГВС)		9,3–24,0	9,3–24,0	24,0	24,0	кВт
Расход газа макс.	природный	2,78	2,73	2,78	2,73	$м^3$/ч
	пропан	2,04	2,0	2,04	2,0	кг/ч
Водовместимость		3	3	3,5	3,5	л
Электрическая мощность котла		80	130	80	130	Вт
Располагаемая высота напора для контура отопления при Pn и ΔT=20 °C		175	175	175	175	мбар
Производительность ГВС при ΔT=30 °C		-	-	12	12	л/мин
Штатный дымоход		125	60/100*	125	60/100*	мм
Макс. длина штатного дымохода		-	4	-	4	м
Габариты: высота × ширина × глубина	нетто	730 × 400 × 299				мм
	брутто	830 × 490 × 330				мм
Вес	нетто, без воды	28	32	29	33	кг
	брутто, без воды	31	35	31	35	кг
Артикул		CZB46124352-	CZB46524352-	CZB46224352-	CZB46624352-	
Цена с НДС		1213,30	1306,62	1254,78	1337,74	у.е.

** Горизонтальный коаксиальный дымоход.*

Коаксиальная труба с наконечником, диам. 60/100 мм, длина 750 мм
KHG71410181-
33,67

Система удаленного управления котлом BAXI Connect +
ML00005590
209,72

Промежуточный отвод 90° без муфты, диам. 60/100 мм
MT71410151
13,48

Коаксиальный стартовый отвод 90°, диам. 60/100 мм
MT71410142
17,59

Коаксиальное удлинение, диам. 60/100 мм, длина 1000 мм
MT71410171
19,26

Коаксиальное окончание антиобледенит., 60/100 мм
MT71413611
23,12

Набор для переоборудования на пропан
100016410
–

Универсальный адаптер для подключения раздельных труб, 80 мм
MT71413621
24,92

Датчик температуры ГВС - MS, Diematic
BX4991100068
9,78

ZENA Plus

MSL 24 FF, 31 FF, 24MI, 24 MI FF, 28 MI FF, 31 MI FF

ГАЗОВЫЕ НАСТЕННЫЕ КОТЛЫ ДЛЯ ОТОПЛЕНИЯ И ГВС

Характеристики серии	
Тип котла	низкотемпературный
Макс. рабочая температура	85 °C
Макс. рабочее давление	3 бар
Защитный термостат котла	105 °C
Макс. рабочее давление ГВС	10 бар
Питание	230 В / 50 Гц
Класс NOx	3
Регулировка по отоплению	30–85 °C
Регулировка по ГВС	30–65 °C
Мин. температура обратной линии	без ограничений
Объем поставки	1 упаковка

Присоединительные размеры	
Подающая линия отопления	G 3/4"
Подающая линия первичного контура водонагревателя (при наличии)	G 3/4"
Подающая линия ГВС	G 1/2"
Подача газа	G 3/4"
Обратная линия первичного контура водонагревателя (при наличии)	G 1/2"
Обратная линия отопления	G 3/4"
G: Цилиндрическая наружная резьба (герметичность обеспечивается за счет плоской прокладки)	

Бытовые газовые настенные котлы используются для отопления и ГВС квартир в многоквартирных домах или загородных домов. Котлы Zena Plus MSL поставляются полностью в сборе и протестированы на заводе. Котлы предназначены для работы на природном газе. Возможна работа на пропане после установки набора для переоборудования (дополнительное оборудование). Предлагаются модели с открытой камерой сгорания для подсоединения к дымовой трубе и с закрытой камерой сгорания (FF) — для подсоединения к коаксиальному дымоходу.

- Первичный медный теплообменник покрыт слоем алюминиево-кремниевой краски, которая увеличивает его жаростойкость.
- Газовый блок с двумя клапанами безопасности и внешним устройством модуляции мощности.
- Атмосферная горелка с рампой из нержавеющей стали.
- Электронный розжиг и ионизационный контроль пламени.
- Функциональная электронная панель управления с цифровым дисплеем и клавишами находится на передней части котла. Она имеет встроенную систему диагностики с отображением кодов ошибок и списком последних ошибок.
- Механический манометр.
- Гидравлический блок из латуни содержит: 3-скоростной насос, автоматический воздухоотводчик, автоматический байпас, переключающий клапан отопление/ГВС на обратной линии, реле давления воды, кран для слива, предохранительный клапан на 3 бар, манометр, для моделей MSL…MI — пластинчатый теплообменник из нержавеющей стали и расходомер с турбинкой для определения расхода горячей воды, съемные фильтры для контуров отопления и ГВС.
- Датчик тяги для моделей с открытой камерой сгорания.
- Вытяжной вентилятор и реле давления воздуха для моделей с закрытой камерой сгорания (FF).
- Расширительный бак объемом 8 л для MSL 24… и 10 л для MSL 28/31.
- Монтажная планка для настенного крепления котла и лекало для установки входят в комплект поставки котла.
- Принадлежности для гидравлического подключения заказываются отдельно.

Технические характеристики

Тип котла		Для отопления (одноконтур.)		Для отопления и ГВС (двухконтурные)				Ед. изм.
MSL		24 FF	31 FF	24 MI	24 MI FF	28 MI FF	31 MI FF	
Номинальная полезная мощность при 80 °C /60 °C (режим отопления)		9,3–25,0	10,4–31,0	9,3–25,0	9,3–24,0	10,4–28,1	10,4–31,0	кВт
Номинальная полезная мощность при 80 °C /60 °C (режим ГВС)		9,3–25,0	10,4–31,0	9,3–25,0	9,3–24,0	10,4–28,1	10,4–31,0	кВт
Расход газа макс.	природный	2,84	3,52	2,78	2,84	3,18	3,52	$м^3$/ч
	пропан	2,09	2,59	2,04	2,09	2,34	2,59	кг/ч
Водовместимость		1,4	1,4	1,4	1,4	1,4	1,4	л
Электрическая мощность котла		135	165	80	135	165	165	Вт
Располагаемая высота напора для контура отопления при Pn и ΔT=20 °C		250	240	250	250	290	240	мбар
Производительность ГВС при ΔT=30 °C		-	-	10,7	11,5	12,5	13,7	л/мин
Штатный дымоход		60/100*		120	60/100*			мм
Макс. длина штатного дымохода		5	3	-	5	4	3	м
Габариты: высота × ширина × глубина	нетто	780 × 450 × 345						мм
	брутто	900 × 540 × 390						мм
Вес	нетто, без воды	38	38	33	38	40	40	кг
	брутто, без воды	39	41	34	41	41	41	кг
Артикул		7116252--	7116253--	7116254--	7116249--	7116250--	7116251--	
Цена с НДС		1607,36	1711,06	1638,46	1825,12	1970,30	2022,16	у.е.

** Горизонтальный коаксиальный дымоход.*

Коаксиальная труба с наконечником, диам. 60/100 мм, длина 750 мм
KHG71410181-
33,67

Система удаленного управления котлом BAXI Connect +
ML00005590
209,72

Промежуточный отвод 90° без муфты, диам. 60/100 мм
MT71410151
13,48

Коаксиальный стартовый отвод 90°, диам. 60/100 мм
MT71410142
17,59

Коаксиальное удлинение, диам. 60/100 мм, длина 1000 мм
MT71410171
19,26

Коаксиальное окончание антиобледенит., 60/100 мм
MT71413611
23,12

Набор для переоборудования на пропан
100016410
–

Универсальный адаптер для подключения раздельных труб, 80 мм
MT71413621
24,92

Датчик температуры воды в бойлере ГВС (KHG71406191) для котлов MSL, SLIM, LUNA-3 и LUNA-3 Comfort
BX4991100303
9,78

NANEO S

PMC-S 24, 34, 24/28 MI, 30/35 MI, 34/39 MI

ГАЗОВЫЕ НАСТЕННЫЕ КОНДЕНСАЦИОННЫЕ КОТЛЫ ДЛЯ ОТОПЛЕНИЯ И ГВС

Характеристики серии	
Тип котла	конденсационный
Макс. рабочая температура	90 °C
Макс. рабочее давление	3 бар
Защитный термостат котла	110 °C
Макс. рабочее давление ГВС	10 бар
Питание	230 В / 50 Гц
Класс NOx	6
Регулировка по отоплению	30–90 °C
Регулировка по ГВС	30–65 °C
Мин. температура обратной линии	без ограничений
Объем поставки	1 упаковка

Присоединительные размеры	
Подающая линия отопления	G 3/4"
Подающая линия первичного контура водонагревателя (при наличии)	G 1/2"
Подача газа	G 1/2"
Обратная линия первичного контура водонагревателя (при наличии)	G 1/2"
Обратная линия отопления	G 3/4"
Слив с предохранительного клапана	∅ 15 мм
Слив конденсата	∅ 25 мм
G: Цилиндрическая наружная резьба (герметичность обеспечивается за счет плоской прокладки)	

Бытовые газовые конденсационные котлы используются для отопления и ГВС квартир в многоквартирных домах или загородных домов. Настенный котел Naneo S — это инновационный продукт, сочетающий в себе легкость, компактность и удобство в эксплуатации. Съемная панель управления, которую можно установить под котлом или повесить на стене, имеет ЖК-дисплей, клавиши для регулировки температуры для отопления и ГВС, а также клавиши для сброса и подтверждения. Благодаря предварительной настройке на заводе котел можно быстро установить и легко запустить на магистральном газе.

- Компактные и легкие.
- Высокоэффективный, компактный литой теплообменник из сплава алюминия с кремнием со специальным покрытием топки.
- Вентилятор с обратным клапаном на подаче воздуха для горения предназначен для работы в системах отвода продуктов сгорания под избыточным давлением.
- Гидравлический модуль с энергоэффективным модулирующим насосом класса A, переключающим клапаном отопление/ГВС, предохранительным клапаном на 3 бар, автоматическим воздухоотводчиком.
- Расширительный бак объемом 8 л встроен в опорную раму. У одноконтурных котлов для ГВС необходим емкостной водонагреватель BMR 80, SRB 130 или BPB/BLC. У двухконтурных котлов ГВС — проточного типа, с пластинчатым теплообменником из нержавеющей стали.
- Для работы на природном газе или пропане (не требуется никакого дополнительного оборудования для переоборудования на пропан).
- КПД до 109,2 % (температурный режим 50/30 °C, 30% от номинальной мощности).

Технические характеристики

Тип котла		Только для отопления (одноконтурные)		Для отопления и ГВС (двухконтурные)			Ед. изм.
PMC-S		24	34	24/28 MI	30/35 MI	34/39 MI	
Номинальная полезная мощность при 50 °C /30 °C (режим отопления)		6,1–24,8	8,5–35,7	6,1–24,8	8,5–31,0	8,5–35,7	кВт
Номинальная полезная мощность при 80 °C /60 °C (режим отопления)		5,5–23,4	7,7–34,7	5,5–23,8	7,7–29,8	7,7–34,7	кВт
Номинальная полезная мощность при 80 °C /60 °C (режим ГВС)		5,5 — 23,4	7,7–34,7	27,5	33,9	37,8	кВт
Расход газа макс.	природный	2,54	3,68	2,98	3,68	4,13	м³/ч
	пропан	1,96	2,84	2,3	2,84	2,94	кг/ч
Водовместимость		1,4	1,5	1,6	1,7	1,7	л
Уровень шума		40	45	42	45	46	дБ
Электрическая мощность котла		75	106	75	93	106	Вт
Располагаемая высота напора для контура отопления при Pn и ΔT=20 °C		212	144	203	267	144	мбар
Производительность ГВС при ΔT=30 °C		-	-	14	17,3	18,9	л/мин
Макс. температура дымовых газов		78	82	84	82	86	°C
Штатный дымоход (горизонтальный коаксиальный)		60/100					мм
Макс. длина штатного дымохода		9	5	9	5	5	м
Габариты: высота × ширина × глубина	нетто	674 × 368 × 364					мм
	брутто	600 × 400 × 520					мм
Вес	нетто, без воды	25	28	26	29	29	кг
	брутто, без воды	28	31	29	32	32	кг
Артикул		7716355	7716640	7716356	7716357	7716358	
Цена с НДС		1908,08	2291,78	1959,94	2271,04	2426,58	у.е.

Переходник PP, диам. 80 мм / диам. 60 мм, HT
KHG71407561-
14,39

Система удаленного управления котлом BAXI Connect +
ML00005590
209,72

Коаксиальный отвод PP 87°, диам. 60/100 мм
KMT71405971
20

Датчик ГВС (NTC 12K), длина 5 м
100005661
–

Модулирующий термостат комнатной температуры SMART TC°			
Проводной	7691375	Беспроводной	7691377
	–		–

Коаксиальная окончание диам. 60/100 мм, дл. 750 мм
KHG71405961-
42,91

Датчик наружной температуры
85757741
–

Вертикальный наконечник для коакс. трубы PP, диам. 60/100 мм - антиобледенительное исполнение
KMT71413581
153,37

Установка нейтрализации конденсата до 100 кВт
KHG71412561-
268,13

Переходник воздух-дымовые газы, диам. 80/125 мм
S101688
23,71

Адаптер для подключения раздельных труб 60/100, диам. 80 мм
KMT7102689
39,27

Коаксиальное удлинение PP, диам. 60/100 мм, дл. 1000 мм
KMT71405951
37,34

VIRTUENS MCA

15,24,32, 24/29 MI

ГАЗОВЫЕ НАСТЕННЫЕ КОНДЕНСАЦИОННЫЕ КОТЛЫ ДЛЯ ОТОПЛЕНИЯ И ГВС

ЭКОНОМИЯ ЭНЕРГИИ

Характеристики серии	
Тип котла	конденсационный
Макс. рабочая температура	80 °C
Макс. рабочее давление	3 бар
Защитный термостат котла	110 °C
Макс. рабочее давление ГВС	8 бар
Питание	230 В / 50 Гц
Класс NOx	6
Регулировка по отоплению	25–80 °C
Регулировка по ГВС	35–60 °C
Мин. температура обратной линии	без ограничений
Объем поставки	1 упаковка

Присоединительные размеры	
Подающая линия отопления	R 3/4
Подающая линия ГВС (модель 24/29 MI)	R 1/2
Подающая линия нагрева водонагревателя	R 3/4
Подача газа	R 3/4
Обратная линия нагрева водонагревателя	R 1/2
Вход холодной воды (модель 24/29 MI)	R 1/2
Обратная линия отопления	R 3/4
Отвод конденсата (сливной коллектор входит в комплект поставки), ПВХ	нар. диам. 25 мм

R: наружная резьба

Настенный газовый конденсационный котел De Dietrich серии Virtuens MCA — это строгий дизайн, простой монтаж и современная автоматика. Котел легко установить и вписать в любой интерьер. Монтажная рама, поставляемая вместе с котлом, позволяет упростить подключение к системе отопления. Панель управления Diematic Evolution эффективно управляет работой котла в зависимости от потребностей. Благодаря предварительной настройке на заводе и системе Gas-Adaptive котел можно легко запустить на магистральном газе или пропане.

- Компактные и легкие котлы.
- Наилучшая адаптация мощности котла к потребностям в тепле благодаря горелке полного предварительного смешения из нержавеющей стали, с диапазоном модуляции мощности 1:10. Горелка имеет шумоглушитель для подачи воздуха.
- Витой полнопроходной теплообменник из нержавеющей стали — очень компактный, с высокой скоростью реагирования.
- Электронный розжиг и ионизационный контроль наличия пламени. В комплект поставки котла входят: латунный гидроблок, расширительный бак объемом 8 л, автоматический воздухоотводчик.
- В комплекте с котлом поставляется монтажная рама с запорными кранами и кранами для слива, а также с системой автоматической подпитки с контролем за давлением в системе и защитой от протечки.
- Модулирующий насос класса энергоэффективности A+.
- Система Gas-Adaptive позволяет котлу адаптироваться к различному составу и давлению газа, а также переводить котел для работы на пропане без дополнительного переоборудования и процесса ручной регулировки.
- Панель управления Diematic Evolution. В комплекте заводской поставки способна управлять двумя прямыми контурами отопления или двумя смесительными контурами отопления (после комплектации двумя датчиками подающей линии). После подключения датчика ГВС можно управлять контуром ГВС.
- После установки дополнительной платы можно управлять третьим контуром со смесительным клапаном.
- Вентилятор с обратным клапаном на подаче воздуха для горения предназначен для работы в системах отвода продуктов сгорания под избыточным давлением. Обратный клапан дымовых газов позволяет подключить несколько котлов к одной системе дымоудаления.

Технические характеристики

Тип котла		Только для отопления (одноконтурные)			Для отопления и ГВС (двухконтурные)	Ед. изм.
MCA		**15**	**24**	**32**	**24/29 MI**	
Номинальная полезная мощность при 50 °C /30 °C (режим отопления)		2,6-16,3	3,2-26,1	3,7-34,9	3,2-26,1	кВт
Номинальная полезная мощность при 80 °C /60 °C (режим отопления)		2,4-15,0	2,9-24,0	3,4-32,0	2,9-24,0	кВт
Номинальная полезная мощность при 80 °C /60 °C (режим ГВС)		-	-	-	30	кВт
Расход газа макс.	природный	1,63	2,61	3,49	3,17	м³/ч
	пропан	1,20	1,92	2,56	2,33	кг/ч
Водовместимость		2,5	2,5	2,5	2,5	л
Уровень шума		48	50	51	50	дБ
Электрическая мощность котла		64	78	88	78	Вт
Производительность ГВС при ΔT=25 °C		-	-	-	16,6	л/мин
Макс. температура дымовых газов		80	85	85	85	°C
Штатный дымоход (горизонтальный коаксиальный)		60/100				мм
Макс. длина штатного дымохода		10				м
Габариты: высота × ширина × глубина	нетто	763 x 450 x 334				мм
	брутто	960 x 525 x 395				мм
Вес	нетто, без воды	28,5	28,5	29,2	28,5	кг
	брутто, без воды	31,0	31,0	31,7	31,0	кг
Артикул		7910521	7910523	7910524	7910525	
Цена с НДС		**3080**	**3175**	**3493**	**3239**	у.е.

Комплект датчика подающей линии смесительного контура AD199
ML88017017
62,83

Комплект S-BUS для каскада длиной 2 м
ML7663618
71,74

Коаксиальный отвод PP 87°, диам. 60/100 мм
KMT71405971
20

Комплект датчика ГВС AD212
ML100000030
49,31

Коаксиальное окончание, диам. 60/100 мм, дл. 750 мм
KHG71405961-
42,91

Система нейтрализации конденсата DN1
7613605
–

Модулирующий термостат комнатной температуры SMART TC°

Проводной	7691375	Беспроводной	7691377
	–		–

Адаптер для подключения раздельных труб 60/100, диам. 80 мм
KMT7102689
39,27

Установка нейтрализации конденсата до 100 кВт
KHG71412561-
268,13

AMC PRO EVO

35–115

ГАЗ

ГАЗОВЫЕ НАСТЕННЫЕ КОНДЕНСАЦИОННЫЕ КОТЛЫ ДЛЯ ОТОПЛЕНИЯ

Характеристики серии	
Тип котла	конденсационный
Макс. рабочая температура	90 °C
Макс. рабочее давление	4 бар
Защитный термостат котла	110 °C
Питание	230 В / 50 Гц
Класс NOx	6
Регулировка по отоплению	20–90 °C
Мин. температура обратной линии	без ограничений
Объем поставки	1 упаковка

Присоединительные размеры	
Подающая линия отопления	R 1 1/4
Подвод газа	R 3/4
Обратная линия отопления	R 1 1/4
Отвод конденсата (сифон и сливной гибкий шланг в комплекте поставки)	нар. ∅ 25 мм
R: наружная резьба	

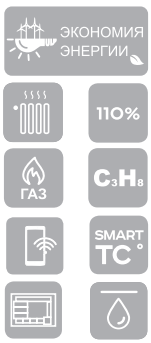

ИННОВАЦИИ

2

ГАЗОВЫЕ НАСТЕННЫЕ КОНДЕНСАЦИОННЫЕ КОТЛЫ

Газовые конденсационные котлы используются для отопления и ГВС как в индивидуальных, так и в коллективных проектах. Настенный котел AMC Pro EVO — это строгий дизайн, простой монтаж и внутренняя подсветка для удобства обслуживания. Новая погодозависимая панель Diematic Evolution с учучшенными разъемами для подключений эффективно управляет работой котла в зависимости от потребностей. Модулирующая газовая горелка усиливает преимущества эффекта конденсации, при этом гарантируя низкие выбросы вредных веществ. Благодаря предварительной настройке на заводе котел можно быстро установить и легко запустить на магистральном газе или перенастроить на другой тип газа, включая использование 20% водорода.

- Настенные конденсационные котлы отопления для работы на природном газе или пропане (без переоборудования, кроме AMC Pro EVO 90 (доступна диафрагма для пропана или замена газового клапана)).
- Среднегодовой КПД эксплуатации до 110%.
- Низкие выбросы загрязняющих веществ (класс NOx: 6, NOx < 41 мг/кВт·ч).
- Компактный моноблочный теплообменник из сплава алюминия с кремнием с рабочим диапазоном ΔT до 45 °C.
- Отсутствие требований к минимальному расходу теплоносителя и контроль отложений с помощью дополнительного датчика теплообменника.
- Модулирующая горелка полного предварительного смешения из нержавеющей стали с поверхностью из сплетенных металлических волокон.
- Вентилятор с шумоглушителем для забора воздуха на горение.
- Поставляется с автоматическим воздухоотводчиком и сифоном для отвода конденсата.
- Автоматика Diematic Evolution поддерживает управление двумя смесительными контурами отопления, прямым контуром отопления, высокотемпературным контуром и контуром ГВС. Третий смесительный контур отопления может быть добавлен с помощью платы расширения AD249. Встроенная каскадная автоматика позволяет объединить до 8 котлов в каскаде.
- Давление подачи газа: 13/20 мбар.
- Диапазон модуляции — от 20 до 100% мощности.

Технические характеристики							
Тип котла		Только для отопления (одноконтурные)					Ед. изм.
AMC PRO EVO		35	45	65	90	115	
Номинальная полезная мощность 50 °C/30 °C		35,0	42,4	65,0	89,5	109,7	кВт
Полезная мощность 50 °C/30 °C (режим отопление) мин./макс.		9,1-35,0	9,1-42,4	13,5-65,0	15,8-89,5	21,2–109,7	кВт
Полезная мощность 80 °C/60 °C (режим отопление) мин./макс.		8,0-33,2	8,0-40,0	12,0-60,9	14,1-84,2	18,9–103,9	кВт
Расход газа макс.	природный	3,5	4,3	6,5	9,0	11,1	$м^3$/ч
	пропан	1,3	1,6	2,4	3,4	4,2	кг/ч
Водовместимость		4,3	4,3	6,4	9,4	9,4	л
Уровень шума		42,0	45,1	46,7	51,6	51,1	дБ
Гидравлическое сопротивление котла при ΔT=20 °C		80	114	163	153	250	мбар
Номинальный расход воды при Pn и ΔT=20 °C		1,45	1,75	2,64	3,60	4,50	$м^3$/ч
Макс. температура дымовых газов		65	67	68	68	72	°C
Штатный дымоход (горизонтальный коаксиальный)		80/125		100/150			мм
Макс. длина штатного дымохода		18	20	18	17	13	м
Габариты: высота × ширина × глубина	нетто		750 × 500 × 476				мм
	брутто		970 × 540 × 610				мм
Вес	нетто, без воды	52	52	58	67	68	кг
	брутто, без воды	61	61	67	73	77	кг
Артикул котла с панелью управления Diematic Evolution		7845198	7845199	7845200	7845201	7845202	
Цена котла с панелью управления Diematic Evolution с НДС		4398,00	4792,41	5682,76	7424,92	8057,5	у.е.

Комплект датчика подающей линии смесительного контура AD199
ML88017017
62,83

Комплект S-BUS для каскада длиной 2 м
ML7663618
71,74

Коаксиальный отвод полипропиленовый 87°, диам. 110/160 мм
KMT71413361
159,04

Комплект датчика ГВС AD212
ML100000030
49,31

Переходник полипропиленовый с 100/150 мм на 110/160 мм
KMT100002357
42,6

Горизонтальная коакс. труба с наконечником, PP, диам. 110/160 мм, длина 1000 мм
KUG71413331-
291,13

Модулирующий термостат комнатной температуры SMART TC°

Проводной	7691375	Беспроводной	7691377
	–		–

Переходник на 2 потока Ø 80/125 мм на 2 x 80 мм
S100762
98,09

Установка нейтрализации конденсата до 350 кВт
KHG71412571-
347,74

Diematic Evolution

- Цветной ЖК-дисплей с высоким разрешением
- Текстовые индикации
- Новая эргономика управления
- В комплекте заводской поставки – возможность управления двумя прямыми или смесительными контурами и одним контуром ГВС с титановым анодом
- С дополнительной платой расширения: 3 смесительных контура отопления, 2 контура ГВС
- Управление каскадом до 8 котлов
- Система встроенной диагностики

De Dietrich

Essencio EcoNOx

CFU

ЖИДКОТОПЛИВНЫЕ ЧУГУННЫЕ КОТЛЫ ДЛЯ ОТОПЛЕНИЯ

Характеристики серии	
Тип котла	низкотемпературный
Макс. рабочая температура	90 °C
Макс. рабочее давление	3 бар
Защитный термостат котла	110 °C
Мин. темп. в подающей трубе	30 °C
Мин. темп. в обратной трубе	нет ограничений
Питание	230 В / 50 Гц
Класс NOx	3
Регулировка по отоплению	30–90 °C
Объем поставки	1 упаковка

Присоединительные размеры	
Подающая линия отопления	G 1
Обратная линия отопления	G 1
G: наружная резьба	

Бытовые чугунные котлы используются для отопления и ГВС в загородных домах. Новая серия наддувных жидкотопливных напольных чугунных котлов предназначена для современных жилых домов. Их конструкция выполнена с учетом требований европейских директив по энергоэффективности и защите окружающей среды.

- Чугунный секционный высокоэффективный котел с жидкотопливной горелкой.
- Предназначен для подсоединения к дымовой трубе.
- Теплообменник:
  - с трехходовым принципом удаления дымовых газов для бесшумной работы;
  - с горизонтальными каналами для отвода дымовых газов в асимметричном расположении;
  - с турбулизаторами.
- Новая компактная 1-ступенчатая жидкотопливная горелка:
  - установлена под обшивку котла;
  - имеет низкие выбросы NOx и CO;
  - отвечает требованиям самых строгих норм.
- Новая панель управления E-Pilot: управление одним прямым контуром отопления и контуром ГВС. При помощи дополнительного оборудования можно расширить возможности управления контурами до погодозависимого управления одним прямым и одним смесительным контуром отопления (2 смесительных контура отопления для CFU 36/46).
- Регулируемые ножки.

Технические характеристики						
Тип котла		Только для отопления				Ед. изм.
CFU		22	29	36	46	
Полезная мощность Pn		22,4	29,8	37,2	46,4	кВт
Полезная мощность Pmax (с понижением класса энергоэффективности)		33	40	47	50	кВт
Количество секций		4	5	6	7	шт.
Водовместимость		24,5	30	35,5	41	л
Уровень шума		61	61	63	65	дБ
Требуемое разряжение за котлом		0,05	0,05	0,05	0,05	мбар
Гидравлическое сопротивление котла при ΔT=20 °C		5	9	13	22	мбар
Макс. температура дымовых газов		<160	<160	<160	<160	°C
Штатный дымоход		125	125	153	153	мм
Габариты: высота × ширина × глубина	нетто	834 × 600 × 1075	834 × 600 × 1202	834 × 600 × 1384	834 × 600 × 1510	мм
	брутто	1060 × 1220 × 750	1070 × 1480 × 750	1070 × 1425 × 750	1315 × 1200 × 1200	мм
Вес	нетто, без воды	170	192	241	266	кг
	брутто, без воды	193	227	262	308	кг
Артикул котла с панелью управления E-Pilot		7798343	7798329	7798344	7798381	
Цена котла с панелью управления E-Pilot, с НДС		4724,08	5253,9	6455,02	7583,41	у.е.

Модулирующий термостат комнатной температуры (русский язык)			
Проводной	S103293	Беспроводной	S103295
	–		–

Группа безопасности
7629826
–

Датчик наружной температуры
85757741
–

Модулирующий термостат комнатной температуры SMART TC°			
Проводной	7691375	Беспроводной	7691377
	–		–

Гидравлический модуль для 1 смесительного контура с высокопроизводительным насосом (класс A)
100020168
–

Плата + датчик для смесительного контура
7628142
–

Жидкотопливный фильтр с воздухоотделителем
100019100
–

Комплект датчика ГВС AD212
ML100000030
49,31

PROJECT

В данном разделе представлено оборудование, участвующее в программе объектных поставок De Dietrich, применяемое, как правило, в качестве технического решения для отопления и горячего водоснабжения объектов промышленного или административного назначения, многоквартирных домов и жилых комплексов:

- Крышные котельные
- Блочно-модульные котельные
- Отдельностоящие котельные
- Встроенные, пристроенные котельные

На оборудование, представленное в разделе Project, действует объектная политика ценообразования. Спеццена предоставляется на каждый объект в отдельности после заполнения заявки на тендерном портале ООО «БДР Термия Рус»: tenders.bdrthermea.ru

В качестве заявителя может выступать любой из участников проекта: заказчик, генподрядчик, торговая, монтажная или проектная организация. Для заполнения заявки на портале необходимо зарегистрироваться в качестве партнера.

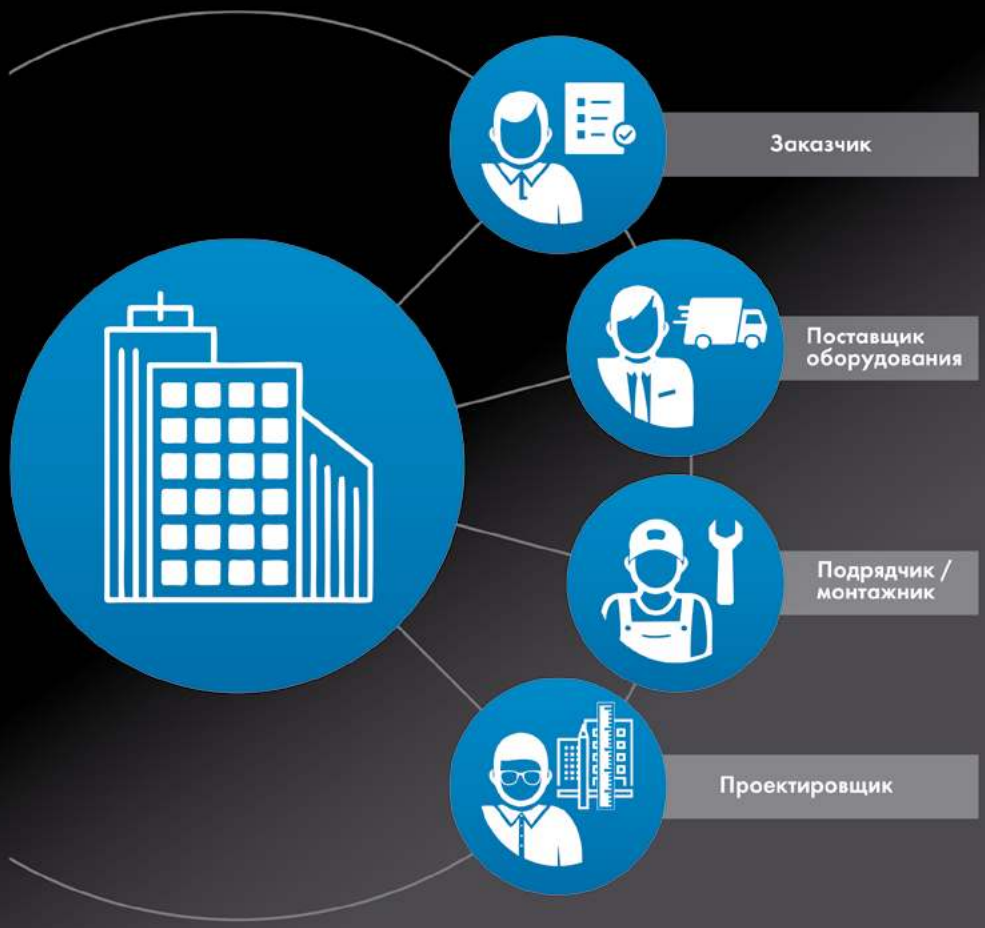

INNOVENS PRO

MCA 160

ГАЗ

ГАЗОВЫЕ НАСТЕННЫЕ КОНДЕНСАЦИОННЫЕ КОТЛЫ ДЛЯ ОТОПЛЕНИЯ

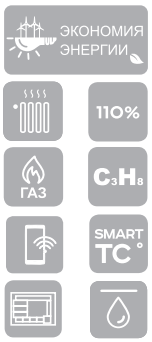

Характеристики серии	
Тип котла	конденсационный
Макс. рабочая температура	90 °C
Макс. рабочее давление	4 бар
Защитный термостат котла	110 °C
Питание	230 В / 50 Гц
Класс NOx	6
Регулировка по отоплению	20–90 °C
Мин. температура обратной линии	без ограничений
Объем поставки	2 упаковки

Присоединительные размеры	
Подающая линия отопления	R 1 1/4
Подвод газа	R 1
Обратная линия отопления	R 1 1/4
Отвод конденсата (сифон и сливной гибкий шланг в комплекте поставки)	нар. ∅ 32 мм
R: наружная резьба	

Газовые конденсационные котлы используются для отопления и приготовления ГВС. Котел Innovens MCA Pro – модернизированная версия в линейке настенных конденсационных котлов, полностью соответствует всем современным требованиям. Новая погодозависимая панель Diematic Evolution эффективно управляет работой котла в зависимости от потребностей, модулирующая газовая горелка усиливает преимущества эффекта конденсации, при этом гарантируя низкие выбросы вредных веществ. Благодаря предварительной настройке на заводе котел можно быстро установить и легко запустить на магистральном газе.

- Настенные конденсационные котлы для отопления для работы на природном газе или пропане.
- Низкие выбросы загрязняющих веществ: NOx< 39 мг/кВт·ч.
- Компактный моноблочный теплообменник из сплава алюминия с кремнием.
- Возможность подключения к коаксиальному дымоходу или дымовой трубе.
- Модулирующая горелка полного предварительного смешения из нержавеющей стали с поверхностью из сплетенных металлических волокон.
- Диапазон модуляции — от 23 до 100% мощности.
- Газовая линия с обратным клапаном и вентилятором с шумоглушителем для забора воздуха на горение.
- Поставляется с автоматическим воздухоотводчиком и сифоном для отвода конденсата.
- 2 панели управления на выбор:
  - Diematic Evolution — погодозависимая автоматика, способная управлять каскадными установками (от 2 до 8 котлов);
  - iniControl 2 — автоматика ведомых котлов каскадной установки.
- Давление подачи газа: 13–20 мбар.

Технические характеристики			
Тип котла		Только для отопления (одноконтурные)	Ед. изм.
	MCA	160	
Номинальная полезная мощность 50 °C/30 °C		161,6	кВт
Полезная мощность 50 °C/30 °C (режим отопление) мин./макс.		34,7–161,6	кВт
Полезная мощность 80 °C/60 °C (режим отопление) мин./макс.		31,5–152,1	кВт
Потребляемая электрическая мощность при Pn/Pmin (без циркуляционного насоса)		275/47	Вт
Расход газа макс.	природный	16,5	м³/ч
	пропан	12,6	кг/ч
Водовместимость		17	л
Уровень шума		<61	дБ
Гидравлическое сопротивление котла при ΔT=20 °C		170	мбар
Номинальный расход воды для Pn и ΔT=20 °C		6,5	м³/ч
Макс. температура дымовых газов		66	°C
Штатный дымоход (коаксиальный горизонтальный)		110/150	мм
Макс. длина штатного дымохода		6	м
Габариты: высота × ширина × глубина	нетто	1112 × 600 × 602	мм
	брутто	1200 × 800 × 800	мм
Вес	нетто, без воды	147	кг
	брутто, без воды	154	кг
Артикул котла с панелью управления IniControl2		7896240	
Цена котла с панелью управления IniControl2 с НДС		12515,96	у.е.
Артикул котла с панелью управления Diematic Evolution		7896299	
Цена котла с панелью управления Diematic Evolution с НДС		13381,72	у.е.

Установка нейтрализации конденсата - до 350 кВт
KHG71412571-
347,74

Модулирующий термостат комнатной температуры SMART TC°			
Проводной	7691375	Беспроводной	7691377
–		–	

Комплект датчика подающей линии смесительного контура AD199
ML88017017
62,83

Горизонтальная коаксиальная труба с наконечником, полипропиленовая, диам. 110/160 мм, длина 1000 мм
KUG71413331-
291,13

Плата и датчик для смесительного контура
100013304
–

Комплект датчика ГВС AD212
ML100000030
49,31

Переходник для коаксиального дымохода				
Набор для 100/150 мм	7619539	+	Переходник 110/160 мм	KMT100002357
	132,6			42,6

Набор для переобрудования MCA 160 для работы на пропане
7880722
54,99

Комплект для каскада S-BUS длиной 2 м
ML7663618
71,74

Характеристики серии	
Тип котла	конденсац.
Макс. рабочая температура	90 °C
Макс. рабочее давление	6 бар
Защитный термостат котла	110 °C
Питание	230 В / 50 Гц
Класс NOx	5
Регулировка по отоплению	20–90 °C
Объем поставки	1 упаковка

Основные размеры подключений котлов		
Наименование C 230 EVO-	**85 / 130 / 170**	**210**
Подающая труба системы отопления	R 1 1/4"	R 1 1/2"
Обратная труба системы отопления	R 1 1/4"	R 1 1/2"
Кран для заполнения и слива / Вторая обратная труба	R 1 1/4"	
Патрубок отвода конденсата, сифон из ПВХ	∅ 32 (входит в объем поставки)	
Подвод газа	R 1 1/4"	

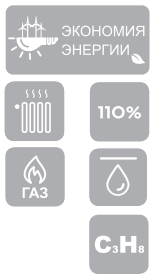

Газовые конденсационные котлы используются для отопления и приготовления ГВС как в коммерческих, так и в жилых и общественных проектах. Напольные газовые конденсационные котлы C 230 EVO — это компактные и легкие котлы (занимаемая площадь — 0,54 м² и вес — 200 кг для модели мощностью 217 кВт), которые поставляются полностью в сборе и с панелью управления Diematic Evolution.

- Конденсационные котлы C 230 EVO оборудованы модулирующей горелкой полного предварительного смешения из нержавеющей стали с поверхностью из сплетенных металлических волокон (горение происходит без отрыва пламени от поверхности горелки).
- Широкий диапазон модуляции мощности — от 18 до 100% обеспечивает:
  - наилучшую адаптацию к потребностям в тепле;
  - оптимальное качество сгорания во всем диапазоне мощности за счет постоянного соотношения газ/воздух в трубе Вентури.
- Протестированный и настроеный на заводе котел, полностью готовый к работе
- Встроенный Bluetooth и сервисы для удобного доступа к параметрам котла
- Литой секционный теплообменник из сплава алюминия с кремнием с большой поверхностью теплообмена и низким гидравлическим сопротивлением обладает высокой устойчивостью к коррозии, а также обеспечивает функцию самоочистки. Для него не требуется минимального протока воды (кроме случаев работы с температурой > 75 °C).
- Панель управления Diematic Evolution подходит для всех видов отопительных установок, включая самые сложные: возможна работа от 2 до 8 котлов в каскаде. Между собой в каскаде котлы соединяются кабелем S-Bus.
- Простое техническое обслуживание:
  - быстрый доступ к горелке благодаря съемной передней панели на защелках;
  - легкий доступ к поверхности теплообменника через лючок для чистки (нож для чистки в комплекте)
- Датчик дымовых газов и датчик наружной температуры в комплекте

Технические характеристики						
C 230 EVO-		**85**	**130**	**170**	**210**	**Ед. изм.**
Номинальная полезная мощность 50 °C/30 °C		93	129	179	217	кВт
Полезная мощность 50 °C/30 °C (режим отопление) мин./макс.		20–93	24–129	33–179	44–217	кВт
Полезная мощность 80 °C/60 °C (режим отопление) мин./макс.		18–87	22–120	29–166	39–200	кВт
Расход газа макс.	природный	1,8–9,4	2,4–13,0	3,3–18,0	4,3–21,7	м³/ч
	пропан	6,91	9,56	13,21	15,93	кг/ч
Водовместимость		12	16	20	24	л
Уровень шума		≤59				дБ
Гидравлическое сопротивление котла при ΔT=20 °C		165	135	170	180	мбар
Номинальный расход воды для Pn и ΔT=20 °C		3,73	5,16	7,14	8,60	м³/ч
Макс. температура дымовых газов		63				64
Штатный дымоход		150				мм
Макс. длина штатного дымохода		50	50	45	31	м
Потребляемая электрическая мощность мин. / макс.		26/103	28/167	46/196	48/306	Вт
Габариты: высота × ширина × глубина	нетто	1368 × 1190 × 450				мм
	брутто	1470 × 1250 × 700				мм
Вес	нетто, без воды	115	135	165	188	кг
	брутто, без воды	134	154	184	207	кг
Артикул котла		7823369	7821715	7821499	7826849	
Цена котла с НДС		**11686,59**	**13009,78**	**15530,60**	**17056,61**	у.е.

Модулирующий термостат комнатной температуры SMART TC°			
Проводной	7691375	Беспроводной	7691377
	–		–

Установка нейтрализации конденсата - до 350 кВт
KHG71412571
347,74

Комплект датчика подающей линии смесительного контура AD199
ML88017017
62,83

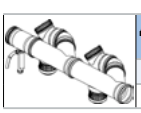

Дымоотводящий комплект с обратными клапанами PP для 2-х котлов диам. 160 мм
A7716634
1363,37

Нейтрализатитор с наполнителем для мощности 430-650 кВт
LX000082302
1061,27

Комплект датчика ГВС AD212
ML100000030
49,31

Набор для переоборудования на пропан	
C 230-85, C 230-130	**C 230-170, C 230-210**
100011032	100011036
–	–

Плата и датчик для смесительного контура
100013304
–

Комплект S-BUS для каскада длиной 12 м
ML7663561
77,77

C
C 340

ГАЗ

ГАЗОВЫЕ НАПОЛЬНЫЕ КОНДЕНСАЦИОННЫЕ КОТЛЫ ДЛЯ ОТОПЛЕНИЯ

ЭКОНОМИЯ ЭНЕРГИИ
110%
ГАЗ

Характеристики серии	
Тип котла	конденсационный
Макс. рабочая температура	90 °C
Макс. рабочее давление	7 бар
Защитный термостат котла	110 °C
Питание	230 В / 50 Гц
Класс NOx	6
Регулировка температуры	20–90 °C
Объем поставки	1 упаковка

Основные размеры подключений котлов	
Подающая линия отопления	Фланец, DN 80
Обратная линия отопления	Фланец, DN 80
Вторая обратная труба (доп. оборудование)	Фланец, DN 65
Патрубок отвода конденсата, сифон из ПВХ	∅ 32 (входит в объем поставки)
Подвод газа	G 2"(внутренняя резьба)

Газовые конденсационные котлы используются для отопления и приготовления ГВС. Поставляются полностью в сборе. Идеальное решение для крышных котельных (котел соответствует требованиям СП 373.1325800.2018).

- Конденсационные котлы C 340 оборудованы модулирующей горелкой полного предварительного смешения из нержавеющей стали с поверхностью из сплетенных металлических волокон.
- Широкий диапазон модуляции мощности — от 20 до 100%.
- Литой секционный теплообменник из сплава алюминия с кремнием с большой поверхностью теплообмена и низким гидравлическим сопротивлением обладает высокой устойчивостью к коррозии, а также обеспечивает функцию самоочистки. Для него не требуется минимального протока воды (кроме случаев работы с температурой > 75 °C).
- Благодаря транспортировочным колесам и направляющим котел легко можно снять с палетты и перевезти на место установки.
- Котел имеет компактные габариты — всего 716 мм в ширину, что позволит его провезти через узкий дверной проем.
- Для максимального использования эффекта конденсации возможно разделение обратных линий при помощи дополнительного оборудования «вторая обратная линия».
- Котел укомплектован обновленной панелью управления Diematic Evolution. Она подходит для всех видов отопительных установок, включая самые сложные: возможна работа в каскаде от 2 до 8 котлов C 340.
- Простое техническое обслуживание:
  - быстрый доступ к горелке и компонентам за счет съемных панелей обшивки;
  - легкий доступ к поверхности теплообменника через лючок для чистки;
  - для установки в труднодоступные места с котла можно снять все компоненты, оставив только теплообменник на раме с колесиками;
  - демонтаж секций теплообменника без дополнительного оборудования.

Технические характеристики

C 340-		280	350	430	500	570	650	Ед. изм.
Номинальная полезная мощность 50 °C/30 °C		278,8	350,3	424,5	497,1	573,5	651,5	кВт
Полезная мощность 80 °C/60 °C (режим отопление) мин./макс.		51,1 — 260,7	64,8 — 326,7	78,6 — 394,8	91,5 — 461	105,5 — 530,4	118,7 — 600,9	кВт
Макс. расход природного газа		28,1	35,2	42,5	49,6	57	64,6	м³/ч
Водовместимость		49	60	71	82	93	104	л
Уровень шума		≤ 61		≤ 65				дБ
Гидравлическое сопротивление котла при ΔT=20 °C		113	110	120	110	125	130	мбар
Номинальный расход воды для Pn и ΔT=20 °C		11,3	14,2	17	19,9	22,7	25,9	м³/ч
Макс. температура дымовых газов		66						°C
Штатный дымоход		250						мм
Макс. длина штатного дымохода		50						м
Потребляемая электрическая мощность мин. / макс.		52/280	57/345	64/450	72/576	68/768	60/720	Вт
Габариты: ширина × высота × глубина, нетто		1862 × 1310 × 716			2172 × 1310 × 716			мм
Вес	нетто, без воды	364	398	433	495	531	568	кг
	брутто, без воды	432	466	501	594	604	641	кг
Артикул котла с панелью управления Diematic Evolution (панель справа)		7769068	7769070	7769071	7769072	7769074	7769075	
Артикул котла с панелью управления Diematic Evolution (панель слева)		7769076	7769078	7769079	7769081	7769083	7769085	
Цена котла с панелью управления Diematic Evolution с НДС		**24390,24**	**26661,28**	**30684,84**	**33101,04**	**35154,30**	**38721,58**	у.е.

Модулирующий термостат комнатной температуры SMART TC°			
Проводной	7691375	Беспроводной	7691377
	–		–

Установка нейтрализации конденсата - до 350 кВт
KHG71412571
347,74

Фильтр для забора воздуха
100002454
577,79

Нейтрализатитор с наполнителем для мощности 430-650 кВт
LX000082302
1061,27

Плата и датчик для смесительного контура
100013304
–

Комплект датчика ГВС AD212
ML100000030
49,31

Комплект датчика подающей линии смесительного контура AD199
ML88017017
62,83

Комплект S-BUS для каскада длиной 12 м
ML7663561
77,77

Комплект S-BUS для каскада длиной 2 м
ML7663618
71,74

Характеристики серии	
Тип котла	конденсационный
Макс. рабочая температура	90 °C
Макс. рабочее давление	7 бар
Защитный термостат котла	110 °C
Питание	230 В / 50 Гц
Класс NOx	6
Регулировка температуры	20–90 °C
Объем поставки	2 упаковки

Основные размеры подключений котлов	
Подающая линия отопления	Фланец, DN 80
Обратная линия отопления	Фланец, DN 80
Вторая обратная труба (доп. оборудование)	Фланец, DN 65
Патрубок отвода конденсата, сифон из ПВХ	∅ 32 (входит в объем поставки)
Подвод газа	G 2"(внутренняя резьба)

Газовые конденсационные котлы используются для отопления и приготовления ГВС. Газовый двухкорпусный напольный конденсационный котел C 640 состоит из 2 котлов C 340 одинаковой мощности, причем каждый — со своей панелью управления, также в комплект поставки котла C 640 входит общий коллектор дымовых газов.

- Встроенный в трубу горелки обратный клапан препятствует воздействию продуктов сгорания одного котла на другой в рамках котла C 640. Наличие обратного клапана упрощает установку котлов в каскад.
- Широкий диапазон модуляции мощности — от 15 до 100%.
- У котла литой секционный теплообменник из сплава алюминия с кремнием с большой поверхностью теплообмена и низким гидравлическим сопротивлением, обладает высокой устойчивостью к коррозии.
- Идеальное решение для крышных котельных (котел соответствует требованиям СП 373.1325800.2018).
- Благодаря транспортировочным колесам и направляющим котел легко можно снять с палетты и перевезти на место установки.
- Для максимального использования эффекта конденсации возможно разделение обратных линий при помощи дополнительного оборудования «вторая обратная линия».
- Котел можно разделить на отдельные блоки для удобства транспортировки. Каждый отдельный блок котла всего 716 мм в ширину, это позволит его провезти через узкий дверной проем.
- Котел укомплектован панелями управления — Diematic Evolution. Эти панели управления подходят для всех видов отопительных установок, включая самые сложные: возможна работа в каскаде от 2 до 4 котлов C 640. Между собой панели управления котлов соединяются кабелем S-BUS.
- Простое техническое обслуживание:
  - быстрый доступ к горелке и к компонентам за счет съемных панелей обшивки;
  - легкий доступ к поверхности теплообменника через лючок для чистки;
  - для установки в труднодоступные места с котла можно снять все компоненты, оставив только теплообменник на раме с колесиками;
  - демонтаж секций теплообменника без дополнительного оборудования.

Технические характеристики

C 640-		560	700	860	1000	1140	1300	Ед. изм.
Номинальная полезная мощность 50 °C/30 °C		558	700	850	994	1148	1303	кВт
Полезная мощность 80 °C/60 °C (режим отопление) мин./макс.		75,8 — 521,4	86,7 — 653,3	122,6 — 789,5	122,3 — 922,1	148,1 — 1060,8	165,4 — 1201,7	кВт
Макс. расход природного газа		56,2	70,4	85	99,2	114	129,2	м³/ч
Водовместимость		98	120	142	164	186	208	л
Уровень шума		⩽ 64		⩽ 68				дБ
Гидравлическое сопротивление котла при ΔT=20 °C		113	110	120	110	125	130	мбар
Номинальный расход воды для Pn и ΔT=20 °C		22,5	28,9	34,1	39,7	45,4	51,8	м³/ч
Макс. температура дымовых газов		66						°C
Штатный дымоход		350						мм
Макс. длина штатного дымохода		50						м
Потребляемая электрическая мощность мин. / макс.		120/560	124/690	160/900	166/1152	178/1536	148/1440	Вт
Габариты: ширина × высота × глубина, нетто		1862 × 1726 × 1422			2172 × 1726 × 1422			мм
Вес	нетто, без воды	707	771	837	957	1025	1095	кг
	брутто, без воды	846	910	976	1106	1219	1244	кг
Артикул котла с 2 панелями управления Diematic Evolution		7786011	7797731	7786013	7786014	7786015	7786016	
Цена котла с 2 панелями управления Diematic Evolution с НДС		50999,66	55738,76	64169,56	69219,76	73502,56	80948,22	у.е.

Модулирующий термостат комнатной температуры SMART TC°			
Проводной	7691375	Беспроводной	7691377
	–		–

Установка нейтрализации конденсата - до 350 кВт
KHG71412571
347,74

Фильтр для забора воздуха
100002454
577,79

Нейтрализатитор с наполнителем для мощности 430-650 кВт
LX000082302
1061,27

Плата и датчик для смесительного контура
100013304
–

Комплект датчика ГВС AD212
ML100000030
49,31

Комплект датчика подающей линии смесительного контура AD199
ML88017017
62,83

Комплект S-BUS для каскада длиной 12 м
ML7663561
77,77

Комплект S-BUS для каскада длиной 2 м
ML7663618
71,74

www. dedietrich.ru
8·800·333·17·18

De Dietrich
КОТЕЛЬНОЕ ОБОРУДОВАНИЕ

C 340, C 640

- Умные технологии
- Низкий уровень шума
- Экологичность
- Высокая эффективность
- Безопасность
- Коррозионная стойкость
- Компактные размеры
- Эргономичность

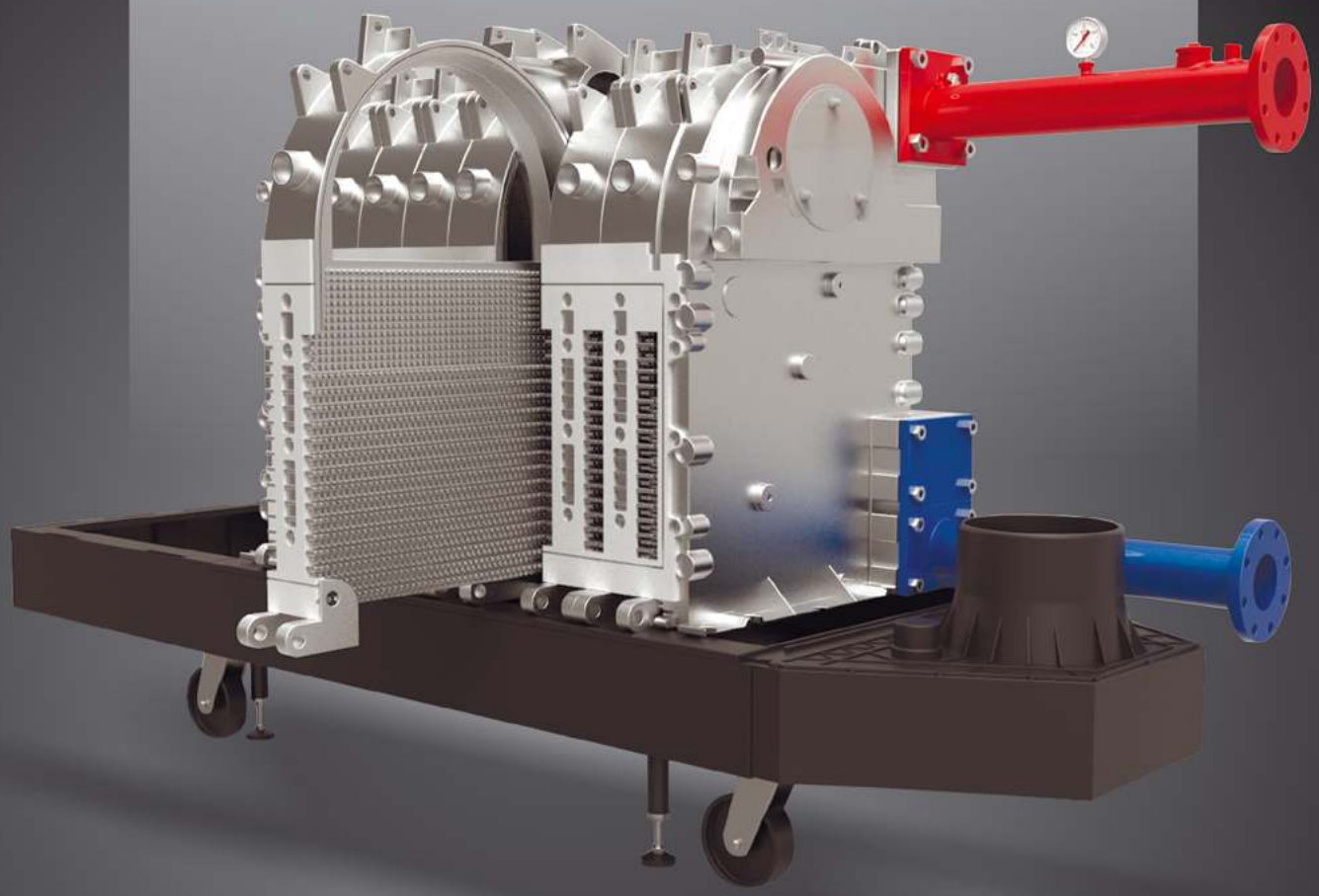

De Dietrich

КРЫШНЫЕ КОТЕЛЬНЫЕ

Техническая библиотека De Dietrich располагает буклетом, посвященным наиболее динамично развивающемуся сегменту отопительного рынка — крышным котельным. В нем рассмотрены:

- **Причины появления, преимущества и недостатки данного типа котельных**
- **Нормативные документы**
- **Предпосылки применения конденсационных котлов как наиболее оптимального решения для крышной котельной**
- **Этапы создания котельной**
- **Способы сокращения капитальных затрат при использовании конденсационных котлов**
- **Проектирование здания и инженерных сетей**
- **Монтаж, эксплуатация, обслуживание и ремонт**
- **Экономическое обоснование, достижение наивысшей эффективности конденсационного котла**
- **Типовые комплектации и схемы**
- **FAQ: наиболее распространенные мифы о конденсационных котлах**
- **Референц-объекты**

PDF

CA R

CA R

ЖИДКОТОПЛИВНЫЕ/ГАЗОВЫЕ СТАЛЬНЫЕ КОТЛЫ ДЛЯ ОТОПЛЕНИЯ

- Напольный стальной двухходовой котел средней и большой мощности, с топкой под избыточным давлением
- Стальной моноблочный теплообменник с бесшовными дымогарными трубами из легированой стали
- Двухходовая (реверсивная) топка:
  – повышенный КПД котла не менее 92 %
  – предназначена для наддувной горелки любого типа
  – трубы второго хода контура дымовых газов оборудованы ускорителями конвекции, которые обеспечивают оптимальный теплообмен и работу без риска конденсации (минимальная температура обратной линии: 60°C)
- Низкое противодавление в топке и простой подбор горелок
- Высокое водонаполнение
- Дверца топки из огнеупорной муллитокремнеземистой плиты и жаростойкого бетона установлена на реверсивных шарнирах. Для упрощения закрывания дверцы предусмотрено закатное устройство
- Усиленная тепловая изоляция из стекловолокна высокой плотности, покрытая с внешней стороны стальной обшивкой
- Высокая газоплотность благодаря армированным уплотнительным шнурам из кремнеземистой нити
- Стандартная панель управления U3 устанавливается сверху на котел

Объем поставки: 1 упаковка

250-2000 кВт

Характеристики серии	
Тип котла	Водогрейный, стальной, реверсивный, низкотемпературный
Мин. темп. в обратной трубе	60°C
Макс. рабочая температура	115°C
Макс. рабочее давление	6 бар

Технические данные CA R		250	300	350	400	450	500	600	700	
Номинальная теплопроизводительность Pn		0,25	0,3	0,35	0,4	0,45	0,5	0,6	0,7	МВт
Диапазон теплопроизводительности по отношению к Pn		50-100								%
Максимальное рабочее давление		0,6 (6,0)								МПа (бар)
Минимальная температура воды в обратной линии	природный газ	60								°C
	жидкое топливо	60								
Температура воды в подающей линии	номинальная	95								°C
	максимальная	115								
Водовместимость		0,27	0,5	0,5	0,69	0,69	0,84	0,84	1,2	м³
Температура уходящих газов, не более	природный газ	160-220								°C
	жидкое топливо	160-220								
Номинальный расход воды через котел		8,6	10,3	12,0	13,7	15,5	17,2	21,0	24,0	м³/ч
КПД, расчетный	природный газ	92								%
	жидкое топливо	91								
Расход топлива, расчетный	природный газ, не более									м³/ч
	жидкое топливо, не более									л/ч
Расчетное аэродинамическое сопротивление, не более		100	64	84	86	110	220	220	283	Па
Гидравлическое сопротивление, не более		2,6 (26)	0,65 (6,5)	1,15 (11,5)	1,8 (18)	1,9 (19)	3,2 (32)	3,2 (32)	4,8 (48)	Па (мбар)
Масса котла без воды		740	964	964	1150	1150	1250	1400	1825	кг

Технические данные CA R		750	820	900	1000	1250	1500	1750	2000	
Номинальная теплопроизводительность Pn		0,75	0,82	0,9	1,0	1,25	1,5	1,75	2,0	МВт
Диапазон теплопроизводительности по отношению к Pn		50-100								%
Максимальное рабочее давление		0,6 (6,0)								МПа (бар)
Минимальная температура воды в обратной линии	природный газ	60								°C
	жидкое топливо	60								
Температура воды в подающей линии	номинальная	95								°C
	максимальная	115								
Водовместимость		1,2	1,3	1,3	1,3	1,9	2,83	2,35	3,25	м³
Температура уходящих газов, не более	природный газ	160-220								°C
	жидкое топливо	160-220								
Номинальный расход воды через котел		25,8	28,0	31,0	34,4	43,0	51,6	61,0	68,8	м³/ч
КПД, расчетный	природный газ	92								%
	жидкое топливо	91								
Расход топлива, расчетный	природный газ, не более									м³/ч
	жидкое топливо, не более									л/ч
Расчетное аэродинамическое сопротивление, не более		420	254	290	300	320	210	300	290	Па
Гидравлическое сопротивление, не более		6,7 (67)	3,0 (30)	3,6 (36)	4,6 (46)	6,07 (60,7)	6,8 (68)	6,56 (65,6)	6,6 (66)	Па (мбар)
Масса котла без воды		1825	2550	2550	2550	3150	3670	3850	4350	кг

CA R	250	300	350	400	450	500	600	700
Артикул	**CA2000250**	**CA2000300**	**CA2000350**	**CA2000400**	**CA2000450**	**CA2000500**	**CA2000600**	**CA2000700**
Цена с НДС, руб.	**960000**	**1021000**	**1105000**	**1147000**	**1167000**	**1209000**	**1313000**	**1720000**

CA R	750	820	900	1000	1250	1500	1750	2000
Артикул	**CA2000750**	**CA2000820**	**CA2000900**	**CA2001000**	**CA2001250**	**CA2001500**	**CA2001750**	**CA2002000**
Цена с НДС, руб.	**1761000**	**2052000**	**2105000**	**2161000**	**2385000**	**2625000**	**2802000**	**2990000**

Панель управления для котлов CA R	Панель управления стандартная U3
Артикул	**U100004299**
Цена с НДС, руб.	**73474,51**

CA R	250	300	350	400	450	500	600	700
Патрубок подвода и отвода воды PN16, Ду	65	80	80	80	80	80	80	80
Патрубок подключения предохранительного клапана, Ду	50	50	50	50	50	50	50	50
L	1707	2024	2024	2400	2400	2420	2520	2740
A	1170	1470	1470	1830	1830	1860	1960	2125
B	930	1070	1070	1070	1070	1160	1160	1300
C	650	800	800	800	800	980	980	1100
D	790	890	890	890	890	975	975	1118
H	1128	1227	1227	1238	1238	1330	1330	1470
I1	1050	1300	1300	1660	1660	1685	1785	1960
I2	228	228	228	261	261	275	275	260
d1	510	510	510	510	510	600	600	686
d2	164	164	164	210	210	210	210	230
d3	250	250	250	250	250	250	250	250

CA R	750	820	900	1000	1250	1500	1750	2000
Патрубок подвода и отвода воды PN16, Ду	80	80	100	100	100	150	150	150
Патрубок подключения предохранительного клапана, Ду	50	50	50	50	50	50	50	50
L	2740	2900	2900	2900	2990	3025	3110	3225
A	2125	2250	2250	2250	2350	2400	2470	2600
B	1300	1395	1395	1395	1610	1770	1718	1855
C	1100	1200	1200	1200	1230	1400	1263	1400
D	1118	1165	1165	1165	1363	1530	1473	1610
H	1470	1560	1560	1560	1784	1950	1898	2035
I1	1960	2130	2130	2130	2200	2230	2298	2430
I2	260	260	260	260	260	260	260	260
d1	686	800	800	800	880	880	938	936
d2	230	295	295	295	344	344	344	344
d3	250	370	370	370	400	400	400	400

CA R	Патрубок для слива	Штуцер слива кон-денсата
250-2000	Ду50	Ду15 G 1/2

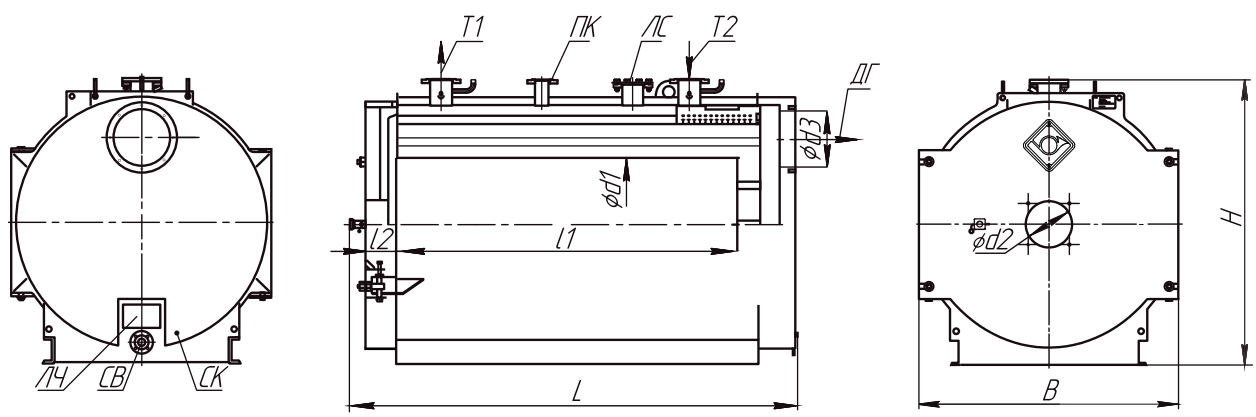

Условные обозначения

T1 – патрубок подающей магистрали

T2 – патрубок обратной магистрали

ПК – патрубок для предохранительных клапанов

ЛС* – люк смотровой только для котлов CA R 400-2000

ЛЧ – люк для чистки

СК – патрубок слива конденсата

СВ – патрубок слива воды

ДГ – выход дымовых газов

CA R TWIN

ЖИДКОТОПЛИВНЫЕ/ГАЗОВЫЕ СТАЛЬНЫЕ КОТЛЫ ДЛЯ ОТОПЛЕНИЯ

- Напольный стальной двухходовой котел средней и большой мощности, с топкой под избыточным давлением (вертикальная сдвоенная установка, состоящая из двух топочных модулей-котлов)
- Стальной моноблочный теплообменник с бесшовными дымогарными трубами из легированой стали
- Двухходовая (реверсивная) топка:
  – повышенный КПД котла до 92 %
  – предназначена для наддувной горелки любого типа
  – трубы второго хода контура дымовых газов оборудованы ускорителями конвекции, которые обеспечивают оптимальный теплообмен и работу без риска конденсации (минимальная температура обратной линии: 60°C)
- Дверца топки из огнеупорной муллитокремнеземистой плиты и жаростойкого бетона установлена на реверсивных шарнирах. Для упрощения закрывания дверцы предусмотрено колесико с направляющей
- Усиленная тепловая изоляция из стекловолокна высокой плотности, покрытая с внешней стороны стальной обшивкой
- Высокая газоплотность благодаря армированным уплотнительным шнурам из кремнеземистой нити
- Стандартная панель управления U3 устанавливается сверху на котел

Объем поставки: 2 упаковки

500-1500 кВт

Характеристики серии	
Тип котла	Водогрейный, стальной, реверсивный, низкотемпературный
Мин. темп. в обратной трубе	60°C
Макс. рабочая температура	115°C
Макс. рабочее давление	6 бар

Технические данные / CA R TWIN		500	600	700	800	900	1000	1200	1500	
Номинальная теплопроизводительность Pn		0,5	0,6	0,7	0,8	0,9	1,0	1,2	1,5	МВт
Диапазон теплопроизводительности по отношению к Pn		40-100								%
Максимальное рабочее давление		0,6 (6,0)								МПа (бар)
Минимальная температура воды в обратной линии	природный газ	60								°C
	жидкое топливо	60								
Температура воды в подающей линии	номинальная	95								°C
	максимальная	115								
Водовместимость		0,58	1,0	1,0	1,3	1,3	1,68	1,68	2,4	$м^3$
Температура уходящих газов, не более	природный газ	160-220								°C
	жидкое топливо	160-220								
Номинальный расход воды через установку		7,2	20,6	24,0	27,4	31,0	34,4	41,3	51,6	$м^3/ч$
КПД, расчетный	природный газ	92								%
	жидкое топливо	91								
Расход топлива, расчетный	природный газ, не более									$м^3/ч$
	жидкое топливо, не более									л/ч
Расчетное аэродинамическое сопротивление, не более		100	64	84	86	110	220	220	420	Па
Гидравлическое сопротивление, не более		1,5 (15)	0,65 (6,5)	1,15 (11,5)	1,8 (18)	1,9 (19)	3,2 (32)	3,2 (32)	6,7 (67)	Па (мбар)
Масса установки без воды		1415	1950	1950	2350	2350	2695	3000	3770	кг

CA R TWIN	500	600	700	800	900	1000	1200	1500
Артикул	**CA2200500**	**CA2200600**	**CA2200700**	**CA2200800**	**CA2200900**	**CA220100**	**CA2201200**	**CA2201500**
Цена с НДС, руб.	**1917000**	**2042000**	**2198000**	**2303000**	**2333000**	**2407000**	**2595000**	**3521000**

Панель управления для котлов CA R	Панель управления стандартная U3
Артикул	**U100004299**
Цена с НДС, руб.	**73474,51**

CA R TWIN	500	600	700	800	900	1000	1200	1500
Патрубок подвода и отвода воды PN16, Ду	65	80	80	80	80	80	80	80
Патрубок подключения предохранительного клапана, Ду	50	50	50	50	50	50	50	50
L	1657	2030	2030	2740	2740	2440	2540	2740
A	1120	1470	1470	1830	1830	1860	1960	2125
B	1010	1150	1150	1150	1150	1230	1230	1382
C1	1085	1182	1182	1183	1183	1280	1280	1428
C2	2210	2432	2432	2432	2432	2625	2625	2908
O1	560	600	600	600	600	645	645	718
2	1685	1850	1850	1850	1850	1990	1990	2198
H	2290	2535	2535	2545	2545	2725	2725	3010
I	233	233	233	266	266	276	276	260
d1	510	510	510	510	510	600	600	690
d2	164	164	164	210	210	210	210	230
d3	250	250	250	250	250	250	250	250
P	600	680	680	680	680	680	680	680
D1	790	890	890	890	890	975	975	1118
D2	1915	2140	2140	2140	2140	2320	2320	2598

CA R TWIN	Патрубок для слива	Штуцер слива кон-денсата
500-900	Ду50	Ду15 G 1/2

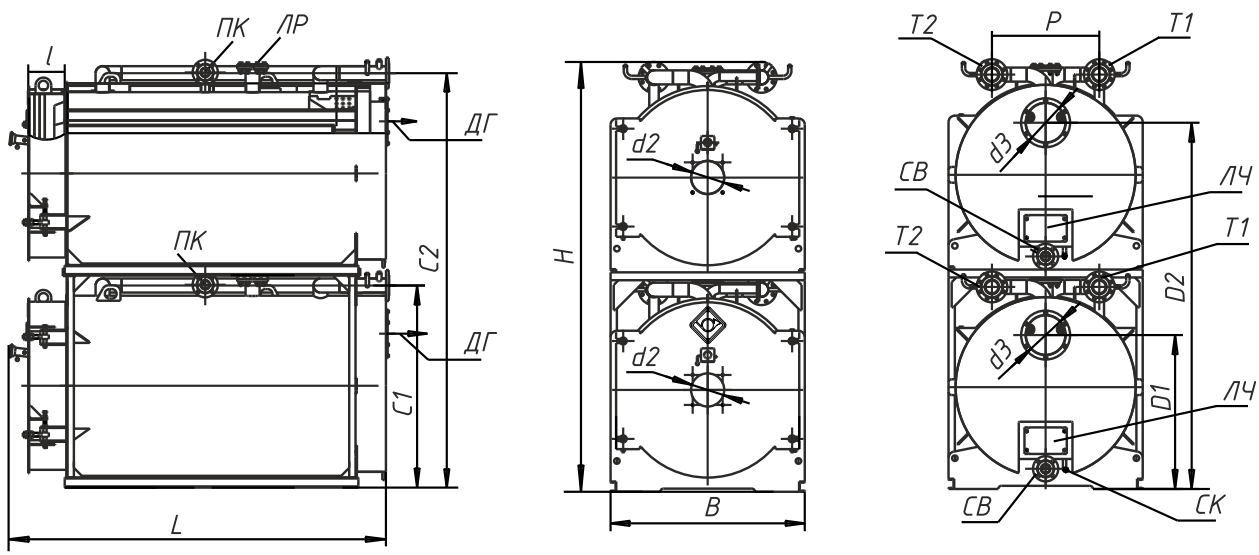

Условные обозначения

T1 – патрубок подающей магистрали

T2 – патрубок обратной магистрали

ПК – патрубок для предохранительных клапанов

ЛС – люк смотровой

ЛЧ – люк для чистки

СК – патрубок слива конденсата

СВ – патрубок слива воды

ДГ – выход дымовых газов

CA R PLUS

ЖИДКОТОПЛИВНЫЕ/ГАЗОВЫЕ СТАЛЬНЫЕ КОТЛЫ ДЛЯ ОТОПЛЕНИЯ

- Стальной трехходовой котел средней и большой мощности с топкой под избыточным давлением
- Стальной моноблочный теплообменник с бесшовными дымогарными трубами из легированой стали
- Трехходовая конструкция топки:
  – повышенный КПД котла до 94 %
  – предназначена для наддувной горелки любого типа
  – трубы второго хода контура дымовых газов оборудованы ускорителями конвекции, которые обеспечивают оптимальный теплообмен и работу без риска конденсации (минимальная температура обратной линии: 60°C)
- Низкое аэродинамическое сопротивление
- Высокое водонаполнение
- Лючки для чистки спереди и сзади котла
- Патрубки для промывки
- Съемный трап на верхней части котла
- Дверца топки из огнеупорной муллитокремнеземистой плиты и жаростойкого бетона установлена на реверсивных шарнирах. Для упрощения закрывания дверцы предусмотрено закатное устройство
- Усиленная тепловая изоляция из стекловолокна высокой плотности, покрытая с внешней стороны стальной обшивкой
- Высокая газоплотность благодаря армированным уплотнительным шнурам из кремнеземистой нити
- Стандартная панель управления U3 устанавливается сверху на котел

Объем поставки: 1 упаковка

1100-7000 кВт

Характеристики серии	
Тип котла	Водогрейный, стальной, трехходовый
Мин. темп. в обратной трубе	60°C
Макс. рабочая температура	115°C
Макс. рабочее давление	6 бар

Технические данные / CA R Plus		1100	1400	1800	1900	2300	2500	2900	3200	
Номинальная теплопроизводительность Pn		1,1	1,4	1,8	1,9	2,3	2,5	2,9	3,2	МВт
Диапазон теплопроизводительности по отношению к Pn		50-100								%
Максимальное рабочее давление		0,6 (6,0)								МПа (бар)
Минимальная температура воды в обратной линии	природный газ	60								°C
	жидкое топливо	60								
Температура воды в подающей линии	номинальная	95								°C
	максимальная	115								
Водовместимость		1,42	1,95	3,3	3,3	3,1	3,33	4,29	5,8	м³
Температура уходящих газов, не более	природный газ	160-200								°C
	жидкое топливо	160-220								
Номинальный расход воды через котел		38,0	48,0	62,0	65,0	79,0	86,0	99,7	110,0	м³/ч
КПД, расчетный	природный газ	94								%
	жидкое топливо	93								
Расход топлива, расчетный	природный газ, не более									м³/ч
	жидкое топливо, не более									л/ч
Расчетное аэродинамическое сопротивление, не более		435	470	550	410	700	770	760	710	Па
Гидравлическое сопротивление, не более		5,3 (53)	5,7 (57)	2,3 (23)	2,3 (23)	4,4 (44)	6,6 (66)	6,2 (62)	5,9 (59)	Па (мбар)
Масса котла без воды		2665	3320	4100	4150	4750	5270	6044	7500	кг

Технические данные / CA R Plus		3500	4000	4500	5000	5500	6000	6500	7000	
Номинальная теплопроизводительность Pn		3,5	4,0	4,5	5,0	5,5	6,0	6,5	7,0	МВт
Диапазон теплопроизводительности по отношению к Pn		50-100								%
Максимальное рабочее давление		0,6 (6,0)								МПа (бар)
Минимальная температура воды в обратной линии	природный газ	60								°C
	жидкое топливо	60								
Температура воды в подающей линии	номинальная	95								°C
	максимальная	115								
Водовместимость		5,8	5,5	5,74	6,0	6,9	6,3	7,1	7,54	м³
Температура уходящих газов, не более	природный газ	160-200								°C
	жидкое топливо	160-220								
Номинальный расход воды через котел		120,0	137,0	155,0	172,0	189,0	206,0	224,0	240,0	м³/ч
КПД, расчетный	природный газ	94								%
	жидкое топливо	93								
Расход топлива, расчетный	природный газ, не более									м³/ч
	жидкое топливо, не более									л/ч
Расчетное аэродинамическое сопротивление, не более		850	550	550	650	980	820	800	860	Па
Гидравлическое сопротивление, не более		7,0 (70)	4,5 (45)	5,0 (50)	6,1 (61)	6,69 (66,9)	5,97 (59,7)	5,34 (53,4)	6,19 (61,9)	Па (мбар)
Масса котла без воды		7500	8850	9900	10600	11800	12300	14500	15200	кг

CA R Plus	1100	1400	1800	1900	2300	2500	2900
Артикул	CA3001100	CA3001400	CA3001800	CA3001900	CA3002300	CA3002500	CA3002900
Цена с НДС, руб.	2209000	2407000	2865000	3073000	3188000	3490000	4115000

CA R Plus	3200	3500	5000	5500	6000	6500	7000
Артикул	CA3003200	CA3003500	CA3005000	CA3005500	CA3006000	CA3006500	CA3007000
Цена с НДС, руб.	4428000	6990000	7680000	9365000	9915000	10555000	2625000

Панель управления для котлов CA R	Панель управления стандартная U3
Артикул	U100004299
Цена с НДС, руб.	73474,51

CA R Plus	1100	1400	1800	1900	2300	2500	2900	3200
Патрубок подвода и отвода воды PN16, Ду	100	100	150	150	150	150	150	200
Патрубок подключения предохранительного клапана, Ду	100	100	100	100	100	100	100	150
L	2870	3015	3400	3400	3480	3750	4027	4465
A	2405	2550	2920	2920	3005	3305	3305	3995
B	1400	1540	1720	1720	1740	1740	1935	2055
C	1130	1200	1200	1200	1200	1200	1275	1340
D	1274	1400	1475	1475	1473	1468	1610	1705
O	810	880	920	920	913	933	1035	1070
O1	1630	1770	1890	1890	1902	1922	2100	2220
H	1900	2045	2400	2400	2500	2800	3000	3270
I1	400	400	400	400	400	400	400	600
I2	175	175	190	190	175	175	175	175
d1	700	756	840	840	860	860	956	1016
d2	1050	1131	1250	1250	1252	1252	1385	1506
d3	295	295	315	315	344	344	344	440
d4	300	325	346	346	400	450	450	500

CA R Plus	3500	4000	4500	5000	5500	6000	6500	7000
Патрубок подвода и отвода воды PN16, Ду	200	200	200	250	250	250	250	250
Патрубок подключения предохранительного клапана, Ду	150	150	150	150	150	150	150	150
L	4465	4500	4672	4845	5100	5205	5358	5558
A	3995	3720	4005	4205	4455	4545	4710	4910
B	2055	2150	2150	2150	2190	2200	2350	2350
C	1340	1550	1550	1550	1550	1600	1900	1900
D	1705	1855	1855	1825	1865	1870	1995	1995
O	1070	1145	1145	1145	1205	1210	1255	1255
O1	2220	2335	2310	2310	2400	2426	2525	2525
H	3270	3200	3500	3665	3915	4000	4150	4350
I1	600	400	400	400	400	418	415	415
I2	175	210	220	210	210	210	210	210
d1	1016	1080	1076	1076	1076	1136	1172	1172
d2	1506	1610	1610	1610	1626	1676	1740	1740
d3	440	480	480	480	484	480	484	484
d4	500	550	550	600	650	650	650	650

CA R Plus	Патрубок для слива	Штуцер слива конденсата
1100-7000	Ду32	Ду15 G 1/2 (2шт.)

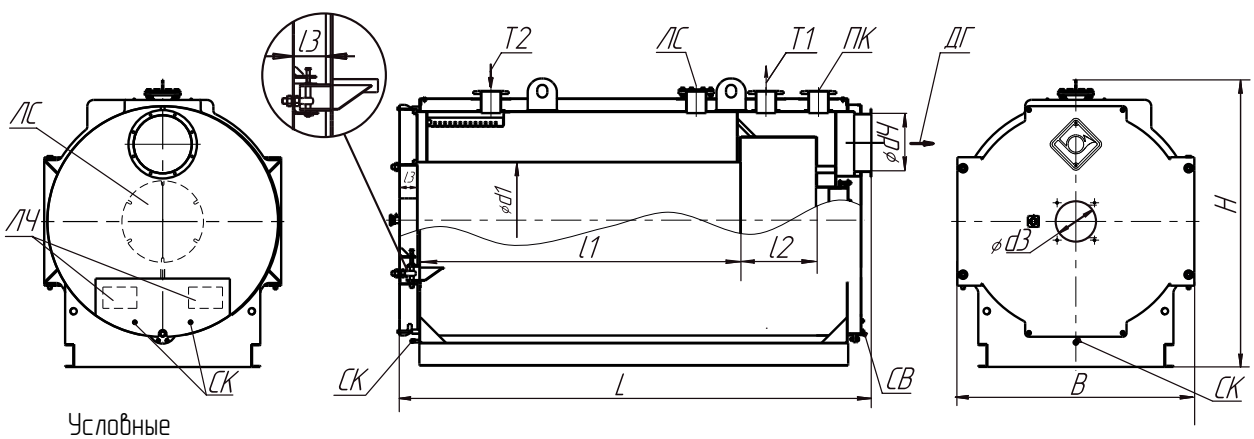

Условные обозначения

T1 – патрубок подающей магистрали

T2 – патрубок обратной магистрали

ПК – патрубок для предохранительных клапанов

ЛС – люк смотровой

ЛЧ – люк для чистки

СК – патрубок слива конденсата

СВ – патрубок слива воды

ДГ – выход дымовых газов

CA R PLUS F

ЖИДКОТОПЛИВНЫЕ/ГАЗОВЫЕ СТАЛЬНЫЕ КОТЛЫ ДЛЯ ОТОПЛЕНИЯ

300-17500 кВт

Характеристики серии	
Тип котла	Водогрейный, стальной, трехходовый, низкотемпературный
Мин. темп. в обратной трубе	60°C
Макс. рабочая температура	115°C
Макс. рабочее давление	6 бар

- Напольный стальной котел средней и большой мощности, с топкой под избыточным давлением
- Стальной моноблочный теплообменник
- Трехходовая конструкция топки:
  – повышенный КПД котла до 94 %
  – предназначена для наддувной горелки любого типа, включая горелки с низкими выбросами NOx
  – трубы третьего хода контура дымовых газов могут быть оборудованы турбулизаторами, которые обеспечивают оптимальный теплообмен с увеличением КПД на величину до 1,5% и работу без риска конденсации (минимальная температура обратной линии: 60°C)
- Дверца с мягкой теплоизоляцией для доступа к трубам теплообменника установлена на реверсивных шарнирах. Для упрощения закрывания дверцы предусмотрено колесико с направляющей
- Усиленная тепловая изоляция из стекловолокна высокой плотности, покрытая с внешней стороны стальной обшивкой
- Стандартная панель управления U3 устанавливается сверху на котел

Объем поставки: 1 упаковка

Технические данные		300	400	500	600	700	800	900	1000	
Номинальная теплопроизводительность Pn		0,3	0,4	0,5	0,6	0,7	0,8	0,9	1,0	МВт
Диапазон теплопроизводительности по отношению к Pn		50-100								%
Максимальное рабочее давление		0,6 (6,0)								МПа (бар)
Минимальная температура воды в обратной линии	природный газ	60								°C
	жидкое топливо	60								
Температура воды в подающей линии	номинальная	95								°C
	максимальная	115								
Водовместимость		0,9	0,9	0,8	0,8	1,6	1,6	2,3	2,3	$м^3$
Температура уходящих газов, не более	природный газ	160-200								°C
	жидкое топливо	160-220								
Номинальный расход воды через котел		10,3	14,0	17,0	20,6	24,0	28,0	31,0	34,0	$м^3/ч$
КПД, расчетный	природный газ	94								%
	жидкое топливо	93								
Расход топлива, расчетный	природный газ, не более									$м^3/ч$
	жидкое топливо, не более									л/ч
Расчетное аэродинамическое сопротивление, не более		350	350	310	380	350	420	520	600	Па
Гидравлическое сопротивление, не более		5,3 (53)	5,7 (57)	2,3 (23)	2,3 (23)	4,4 (44)	6,6 (66)	6,2 (62)	5,9 (59)	Па (мбар)
Масса котла без воды		1210	1250	1500	1500	2000	2000	2785	2785	кг

Технические данные	CA R Plus F	1250	1500	1600	2000	2500	3000	3500	4000	
Номинальная теплопроизводительность Pn		1,25	1,5	1,6	2,0	2,5	3,0	3,5	4,0	МВт
Диапазон теплопроизводительности по отношению к Pn		50-100								%
Максимальное рабочее давление		0,6 (6,0)								МПа (бар)
Минимальная температура воды в обратной линии	природный газ	60								°C
	жидкое топливо	60								
Температура воды в подающей линии	номинальная	95								°C
	максимальная	115								
Водовместимость		2,22	2,5	2,5	3,9	4,2	6,4	7,9	8,4	$м^3$
Температура уходящих газов, не более	природный газ	160-200								°C
	жидкое топливо	160-220								
Номинальный расход воды через котел		43,0	52,0	55,0	70,0	87,0	103,0	120,0	137,0	$м^3/ч$
КПД, расчетный	природный газ	94								%
	жидкое топливо	93								
Расход топлива, расчетный	природный газ, не более									$м^3/ч$
	жидкое топливо, не более									л/ч
Расчетное аэродинамическое сопротивление, не более		650	680	700	780	800	880	850	930	Па
Гидравлическое сопротивление, не более		6,0 (60)	15,3 (153)	16,1 (161)	4,6 (46)	7,1 (71)	3,6 (36)	4,4 (44)	5,7 (57)	Па (мбар)
Масса котла без воды		3085	3355	3355	4650	5335	6500	7750	8150	кг

Технические данные	CA R Plus F	4500	5000	5500	6000	6500	7000	7500	8000	
Номинальная теплопроизводительность Pn		4,5	5,0	5,5	6,0	6,5	7,0	7,5	8,0	МВт
Диапазон теплопроизводительности по отношению к Pn		50-100								%
Максимальное рабочее давление		0,6 (6,0)								МПа (бар)
Минимальная температура воды в обратной линии	природный газ	60								°C
	жидкое топливо	60								
Температура воды в подающей линии	номинальная	95								°C
	максимальная	115								
Водовместимость		8,45	8,6	8,8	8,92	9,17	12,0	12,1	12,2	$м^3$
Температура уходящих газов, не более	природный газ	160-200								°C
	жидкое топливо	160-220								
Номинальный расход воды через котел		155,0	172,0	190,0	206,0	225,0	240,0	258,0	275,0	$м^3/ч$
КПД, расчетный	природный газ	94								%
	жидкое топливо	93								
Расход топлива, расчетный	природный газ, не более									$м^3/ч$
	жидкое топливо, не более									л/ч
Расчетное аэродинамическое сопротивление, не более		900	950	950	950	950	1100	1100	1200	Па
Гидравлическое сопротивление, не более		8,4 (84)	5,6 (56)	6,7 (67)	8,0 (80)	9,4 (94)	7,2 (72)	8,3 (83)	9,4 (94)	Па (мбар)
Масса котла без воды		11450	12450	12700	13700	14000	16100	16700	17800	кг

Технические данные	CA R Plus F	9000	10000	11000	12000	14000	15000	16000	17500	
Номинальная теплопроизводительность Pn		9,0	10,0	11,0	12,0	14,0	15,0	16,0	17,5	МВт
Диапазон теплопроизводительности по отношению к Pn		50-100								%
Максимальное рабочее давление		0,6 (6,0)								МПа (бар)
Минимальная температура воды в обратной линии	природный газ	60								°C
	жидкое топливо	60								
Температура воды в подающей линии	номинальная	115								°C
	максимальная	115								
Водовместимость		12,5	14,6	21,6	21,6	21,9	25,9	25,9	28,4	$м^3$
Температура уходящих газов, не более	природный газ	160-220								°C
	жидкое топливо	160-220								
Номинальный расход воды через котел		309,0	344,0	379,0	413,0	482,0	516,0	550,0	602,0	$м^3/ч$
КПД, расчетный	природный газ	92								%
	жидкое топливо	91								
Расход топлива, расчетный	природный газ, не более									$м^3/ч$
	жидкое топливо, не более									л/ч
Расчетное аэродинамическое сопротивление, не более		1300	1300	1350	1320	1250	1276	1480	1340	Па
Гидравлическое сопротивление, не более		7,35 (73,5)	9,07 (90,7)	7,41 (74,1)	8,81 (88,1)	11 (110)	10,5 (105)	12,1 (121)	10,8 (108)	Па (мбар)
Масса котла без воды		20200	26620	30900	31100	36150	39400	39400	46130	кг

Панель управления для котлов CA R	Панель управления стандартная U3
Артикул	U100004299
Цена с НДС, руб.	73474,51

CA R Plus F	300	400	500	600	700	800	900	1000	1250	1600
Артикул	CA3100300	CA3100400	CA3100500	CA3100600	CA3100700	CA3100800	CA3100900	CA3101000	CA3101250	CA3101600
Цена с НДС, руб.	1136000	1250000	1355000	1417000	1792000	2085000	21900000	2250000	2417000	2771000

CA R Plus F	2000	2500	3000	3500	4000	4500	5000	5500	6000	7000
Артикул	CA3102000	CA3102500	CA3103000	CA3103500	CA3104000	CA3104500	CA3105000	CA3105500	CA3106000	CA3107000
Цена с НДС, руб.	3313000	3782000	4353000	4886000	5896000	6534000	7500000	8000000	9771000	11390000

CA R Plus F	7500	8000	9000	10000	11000	12000	14000	15000	16000
Артикул	CA3107500	CA3108000	CA3109000	CA3110000	CA3110000	CA3112000	CA3114000	CA3115000	CA3116000
Цена с НДС, руб.	11855000	13355000	15015000	18636000	19025000	19160000	25420000	26360000	27065000

CA R Plus F	300	400	500	600	700	800	900	1000
Патрубок подвода и отвода воды PN16, Ду	80	80	80	80	80	80	100	100
Патрубок подключения предохранительного клапана, Ду	50	50	50	50	50	50	100	100
L	2226	2226	2440	2440	2604	2604	3005	3005
A	1781	1781	1931	1931	2066	2066	2590	2590
B	1180	1180	1180	1180	1446	1446	1590	1590
C	1000	1000	1000	1000	1200	1200	1160	1160
D	1040	1040	1040	1040	1300	1300	1480	1480
O	-	-	-	-	-	-	-	-
O1	1420	1420	1406	1406	1690	1690	1934	1934
H	1415	1415	1565	1565	1695	1695	1880	1880
I1	280	280	280	280	280	280	480	480
I2	150	150	150	150	180	180	141	141
d1	500	500	530	530	560	560	700	700
d2	760	760	790	790	929	929	1120	1120
d3	210	210	210	210	264	264	300	300
d4	250	250	250	250	250	250	370	370
P	190	190	190	190	233	233	295	295

CA R Plus F	1250	1500	1600	2000	2500	3000	3500	4000
Патрубок подвода и отвода воды PN16, Ду	100	100	100	150	150	150	200	200
Патрубок подключения предохранительного клапана, Ду	100	100	100	150	150	150	150	150
L	3125	3435	3435	3800	4160	4320	4565	4765
A	2710	3040	3040	3384	3745	3855	4070	4270
B	1590	1590	1590	1870	1870	2210	2360	2360
C	1160	1160	1160	1540	1540	1640	1700	1700
D	1480	1480	1480	1758	1758	1990	1960	1960
O	-	-	-	1148	1148	1300	1250	1250
O1	1934	1934	1934	2266	2266	2554	2565	2565
H	2000	2310	2310	2555	2915	2920	3203	3203
I1	480	480	480	595	595	600	600	600
I2	141	141	141	140	140	237	237	237
d1	700	700	700	900	900	996	1036	1036
d2	1120	1120	1120	1300	1300	1480	1630	1630
d3	300	300	300	344	344	514	514	514
d4	370	370	370	450	450	500	580	580
P	295	295	295	295	295	-	-	295

CA R PLUS F

ЖИДКОЕ ТОПЛИВО ГАЗ

CA R Plus F	4500	5000	5500	6000	6500	7000	7500	8000
Патрубок подвода и отвода воды PN16, Ду	200	250	250	250	250	300	300	300
Патрубок подключения предохранительного клапана, Ду	150	150	150	150	150	150	150	150
L	5260	5310	5460	5710	5810	6245	6345	6640
A	4495	4545	4695	4945	5045	5480	5880	5880
B	2400	2400	2400	2400	2400	2608	2608	2608
C	1900	1900	1900	1900	1900	1900	1900	1900
D	1995	1995	1995	1995	1995	2175	2175	2131
O	125	1255	1255	1255	1255	1365	1365	1365
O1	2525	2525	2525	2525	2525	2830	2830	2830
H	3750	3800	3950	4200	4300	4730	4830	5130
I1	600	600	600	600	600	600	600	600
I2	210	210	210	210	210	210	210	210
d1	1172	1172	1172	1172	1172	1360	1360	1356
d2	1744	1740	1740	1740	1740	1932	1932	1932
d3	484	484	484	484	484	480	480	480
d4	600	650	650	650	650	680	680	800

CA R Plus F	9000	10000	11000	12000	14000	15000	16000	17500
Патрубок подвода и отвода воды PN16, Ду	300	300	350	350	400	400	400	400
Патрубок подключения предохранительного клапана, Ду	150	125 (2шт.)	200	200	200	200	200	200
L	6760	6810	7320	7320	7660	7890	7890	8200
A	6000	6030	6515	6515	6865	7145	7145	7445
B	2700	2854	3170	3170	3220	3420	3420	3549
C	1900	2260	2500	2500	2600	2530	2530	2530
D	2180	2330	2640	2640	2710	2800	2800	2930
O	1380	1475	1640	1640	1735	1750	1750	1815
O1	2915	3074	3400	3400	3555	3645	3645	3748
H	5250	5300	5800	5800	6100	6400	6400	6700
I1	600	600	600	600	600	600	600	600
I2	210	210	210	210	290	290	290	290
d1	1390	1414	1504	1504	1564	1664	1664	1710
d2	2002	2044	2290	2290	2484	2594	2594	2631
d3	510	564	564	564	640	640	640	720
d4	800	792	800	800	1000	1000	1000	1000

CA R Plus F	Патрубок для слива	Штуцер слива конденсата
300-17500	Ду32	Ду15 G 1/2 (2шт.)

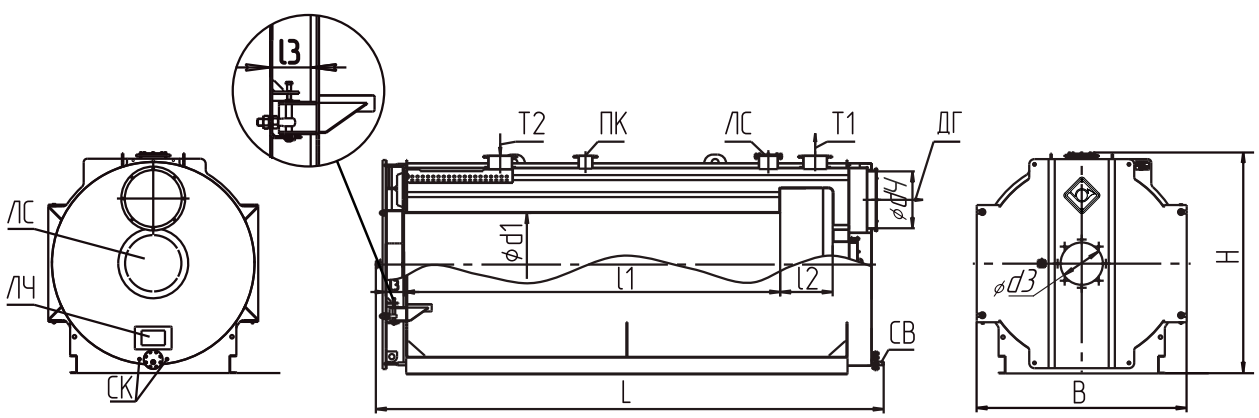

Условные обозначения

T1 – патрубок подающей магистрали

T2 – патрубок обратной магистрали

ПК – патрубок для предохранительных клапанов

ЛС – люк смотровой

ЛЧ – люк для чистки

СК – патрубок слива конденсата

СВ – патрубок слива воды

ДГ – выход дымовых газов

ПАНЕЛИ УПРАВЛЕНИЯ
ДОПОЛНИТЕЛЬНОЕ ОБОРУДОВАНИЕ

МОДЕЛИ		СТР.
AMC_Q0012	Diematic Evolution	28
VM_Q0001	Diematic VM iSystem	30
DEVO_Q0016	VM Diematic Evolution	31
STRATEO_Q2000	E-Pilot	32
Isense_Q004	Аксессуары	33

ПАНЕЛИ УПРАВЛЕНИЯ

Diematic Evolution

Панель управления Diematic Evolution — это самая современная панель с новой эргономикой управления. Она содержит погодозависимую электронную систему регулирования, которая воздействует на модулирующую горелку: температура воды в котле автоматически регулируется в зависимости от наружной температуры и даже комнатной температуры, если подключено дополнительное оборудование — термостат комнатной температуры. В комплекте заводской поставки панель управления Diematic Evolution способна автоматически управлять работой отопительной установки с одним или двумя прямыми контурами отопления без смесительного клапана или с двумя контурами отопления со смесительным клапаном (после добавления двух датчиков подающей линии AD 199 — дополнительное оборудование).
После установки еще одной единицы дополнительного оборудования, платы с датчиком для смесительного контура (ед. поставки AD 249), появляется возможность управления третьим отопительным контуром — контуром со смесительным клапаном.
Для каждого из этих трех отопительных контуров можно подключить термостат комнатной температуры.

После подключения датчика ГВС (ед. поставки AD 212 — дополнительное оборудование) можно обеспечивать управление с приоритетом и недельным программированием одного контура ГВС.
Эта система регулирования была специально разработана для оптимального управления системами с теплогенераторами различного типа (котел + тепловой насос + солнечная установка ...). Она предоставляет возможность задать параметры всей отопительной установки, независимо от уровня ее сложности.
Для более мощных отопительных установок существует возможность подключения от 2 до 8 котлов в каскаде. В этом случае котел с панелью управления Diematic Evolution будет ведущим котлом в каскаде, на ведомых котлах должна быть установлена панель управления Diematic Evolution (котлы серии AMC Pro EVO, C 340, C 640) или iniControl2 (котлы серии AMC PRO EVO 35–115, Innovens Pro MCA 160).
Если количество отопительных контуров более 3, то в качестве одного ведомого котла (или даже нескольких ведомых котлов) необходимо установить котел с панелью управления Diematic Evolution.

Панель управления	
Diematic Evolution	поставляется только в комплекте с котлами

ПАНЕЛИ УПРАВЛЕНИЯ ДЛЯ КОТЛОВ VIRTUENS MCA 15–32, AMC PRO EVO 35–115, INNOVENS PRO MCA 160 , C 230 EVO, C 340, C 640

Выбор дополнительного оборудования в зависимости от типа и количества подключенных контуров отопления

Тип и количество контуров		ГВС	1 или 2 прямых	1 смесительный	1 прямой + 1 смесительный	2 смесительных	1 прямой + 2 смесительных	3 смесительных
Панель управления Diematic Evolution (1) (2)	MCA 15, 24, 32, AMC PRO EVO 35 - 115, MCA 160, C 230 EVO, C 340, C 640	1 x AD 212	Заводская поставка	1 x AD 199	1 x AD 199	2 x AD 199	1 x AD 199 + 1 x AD 249	2 x AD 199 + 1 x AD 249
	MCA 24/29 MI	Заводская поставка	Заводская поставка	1 x AD 199	1 x AD 199	2 x AD 199	1 x AD 199 + 1 x AD 249	2 x AD 199 + 1 x AD 249

[1] Для каждого из отопительных контуров можно подключить термостат комнатной температуры или датчик комнатной температуры.
[2] До 8 котлов в каскаде (до 4 для C 640).

Примечание:
Для больших диаметров трубопроводов смесительных контуров может потребоваться установка погружных, а не накладных датчиков температуры подающей линии. В таком случае необходимо дополнительно заказать 1 погружной датчик AD 212 или AD 250 для каждого датчика AD 199 и каждой платы AD 249.

ПРИМЕР УСТАНОВКИ

Однокотловая установка.
Два смесительных контура, ГВС и высокотемпературная нагрузка

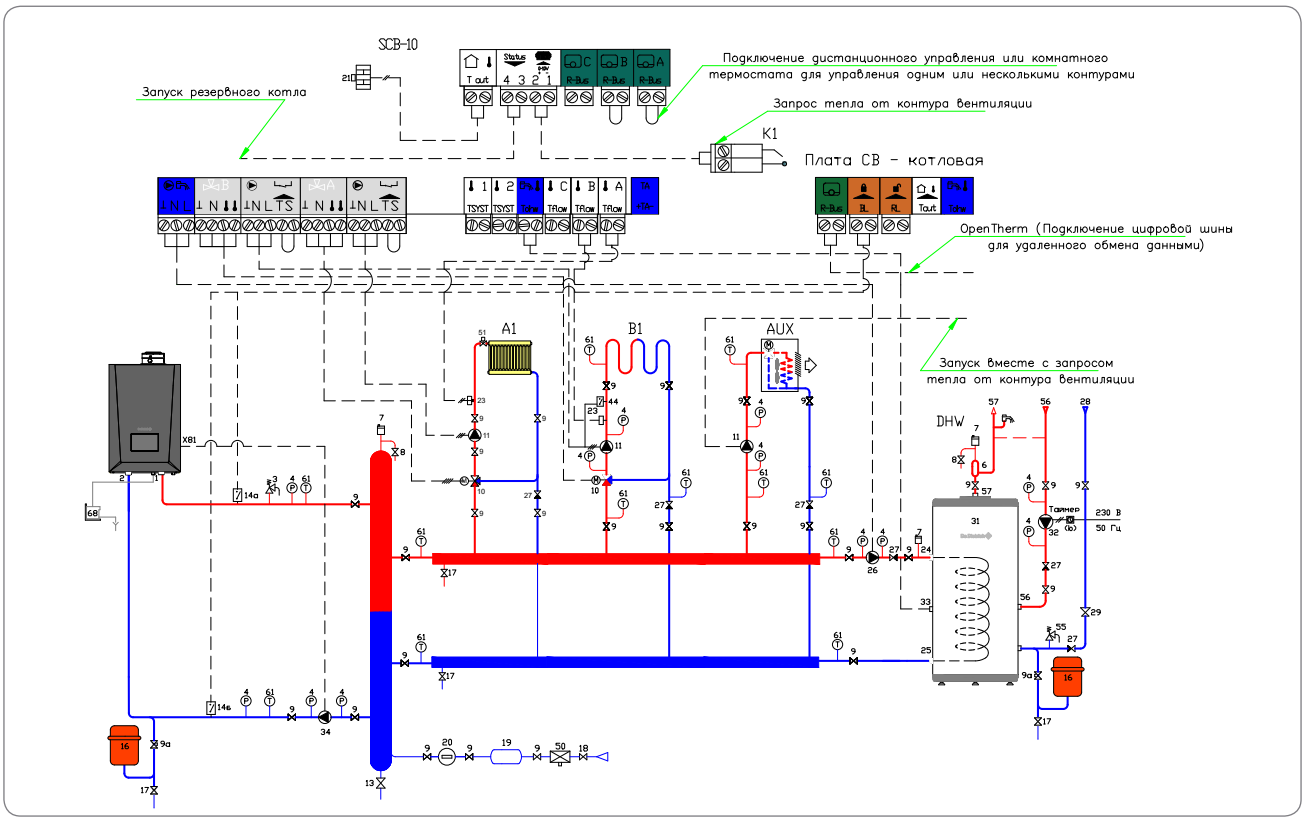

Каскадная установка.
Четыре смесительных контура, ГВС и высокотемпературная нагрузка

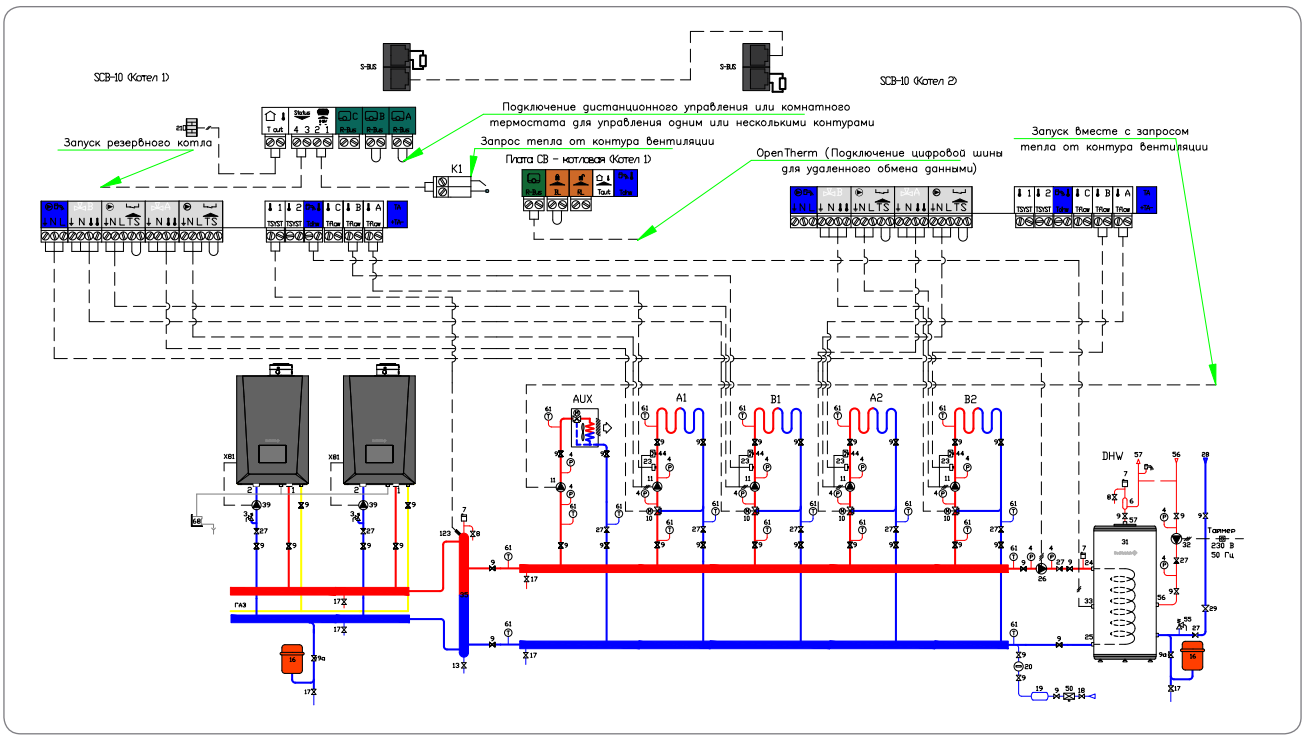

ПАНЕЛИ УПРАВЛЕНИЯ

Diematic VM iSystem

Настенный модуль Diematic VM iSystem позволяет управлять двумя контурами отопления (прямыми или смесительными), одним контуром ГВС и одним вспомогательным выходом.

- Можно соединить между собой до 20 модулей Diematic VM iSystem и обеспечить различные варианты работы модуля (модулей):
- Автономная работа одного или нескольких модулей VM iSystem. Он (и) используется (используются) для погодозависимого управления дополнительными контурами отопления и ГВС, которое не зависит от котла. В этом случае необходимо заказать датчик наружной температуры (Ед. пост. FM 46, дополнительное оборудование).
- Совместная работа одного или нескольких модулей VM iSystem с существующим котлом или каскадом котлов. Модуль (модули) используется (используются) для погодозависимого управления дополнительными контурами отопления и ГВС. В этом случае VM iSystem при помощи кабеля BUS обменивается информацией с панелью управления Diematic 3, Diematic-m 3 или Diematic iSystem.
- Кроме того, VM iSystem может управлять котлом через протокол OpenTherm (есть соответствующий выход на клеммной колодке VM iSystem), если котел поддерживает данный протокол, или для любого котла при помощи вспомогательного выхода — управление «Вкл./Выкл.».
- VM iSystem может управлять каскадом котлов:
  – котлы с панелью управления Diematic 3, Diematic-m 3 или Diematic iSystem;
  – котлы с поддержкой протокола OpenTherm (для каждого котла необходима плата интерфейса BUS-OpenTherm).
- VM iSystem имеет вспомогательный выход, который можно использовать для управления котлом — сигнал «Вкл./Выкл.», для управления циркуляционным насосом, для управления насосом первичного контура, для управления вторым емкостным водонагревателем, для передачи сигнала о неисправности и т. д. Также модуль VM iSystem имеет вход 0–10 В, который можно сконфигурировать для удаленного управления сигналом «Вкл./Выкл.». Размеры: ширина — 320 мм, высота — 260 мм, глубина — 130 мм.
- Класс защиты: IP 21 — закрывающаяся пластиковая прозрачная дверца, установленная на поворотном шарнире.

Панель управления	Ед. пост.	Артикул	Цена с НДС, у.е.
Diematic VM iSystem	AD 281	100018254	–

Выбор дополнительного оборудования в зависимости от типа и количества подключенных контуров отопления

Панель управления \ Тип контура	ГВС	прямой	смесительный	прямой + 1 смесительный	2 смесительных
Diematic VM iSystem	1 x AD 212	Заводская поставка	1 x AD 199	1 x AD 199	2 x AD 199

ПРИМЕР УСТАНОВКИ

Напольный котёл + Diematic VM iSystem

- погодозависимое управление котлом
- 2 смесительных контура отопления
- контур ГВС

Оборудование	Ед. пост.	Артикул	Цена с НДС, у.е.
Модуль VM iSystem	AD 281	100018254	–
Датчик наружной температуры	FM 46	85757741	–
Датчик температуры смесительного контура	2 x AD 199	2xML8017017	2x62,83
Датчик ГВС	AD 212	ML100000030	49,31
Датчик ГВС (используется как датчик котла)	AD 212	ML100000030	49,31

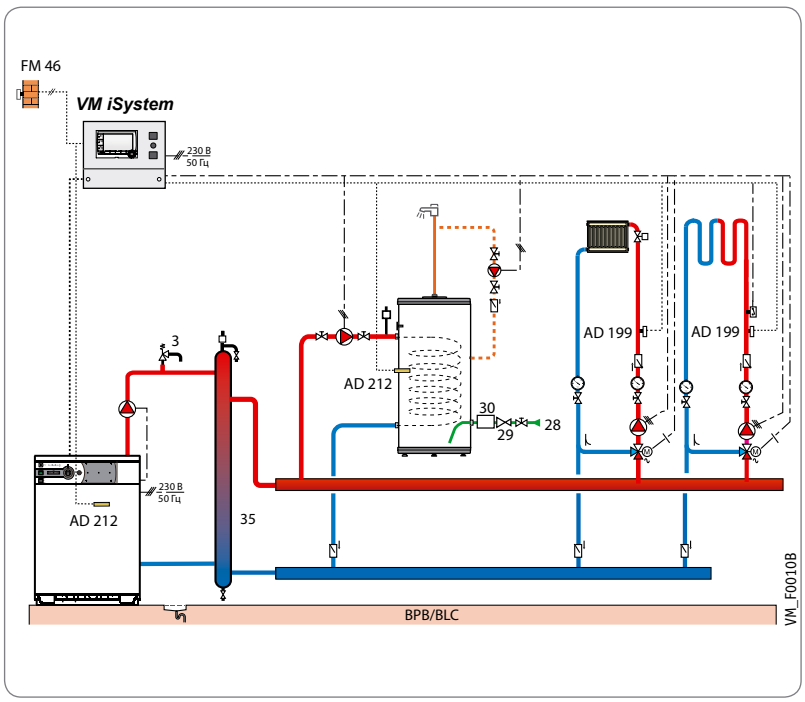

Настенный модуль VM Diematic Evolution позволяет управлять тремя контурами отопления и двумя контурами ГВС. Каждый из этих контуров отопления может быть прямым или смесительным. После установки платы для смесительного контура AD 249 появляется возможность управления одним вспомогательным выходом (реле). Можно соединить между собой до 8 модулей VM Diematic Evolution и тем самым обеспечить управление различными отопительными установками. Модуль VM Diematic Evolution можно использовать для различных случаев применения:

- Автономная работа одного или нескольких модулей VM Diematic Evolution. Он (и) используется (используются) для погодозависимого управления дополнительными контурами отопления и ГВС независимо от котла. В этом случае необходимо заказать дополнительное оборудование — датчик наружной температуры (ед. пост. FM 46).
- Совместная работа модуля VM Diematic Evolution с котлами Virtuens MCA, AMC PRO EVO 35–115, Innovens Pro MCA 160 для расширения возможностей по управлению дополнительными контурами отопления и ГВС.
- Совместная работа модуля VM Diematic Evolution с котлами с панелями управления Diematic iSystem для расширения возможностей по управлению дополнительными контурами отопления и ГВС. В этом случае модуль VM Diematic Evolution является ведомым при подключении по шине BUS.
- Управление каскадом из котлов с панелями управления Diematic Evolution или IniControl 2 (управление обеспечивается по шине S-BUS).

Модуль VM Diematic Evolution имеет вход 0–10 В, который можно сконфигурировать для управления «Вкл.–Выкл.». Размеры модуля VM Diematic Evolution: длина — 320 мм, высота — 260 мм, глубина — 130 мм. Класс защиты: IP 21.

Настенный модуль VM Diematic Evolution позволяет управлять тремя смесительными контурами отопления, двумя контурами ГВС и одним вспомогательным выходом.

Панель управления	Ед. пост.	Артикул	Цена с НДС, у.е.
VM Diematic Evolution	AD 315	7676561	–

Выбор дополнительного оборудования в зависимости от типа и количества подключенных контуров отопления

Тип и количество контуров	ГВС	2 ГВС	1 или 2 прямых	1 смесительный	1 прям. + 1 смесит.	2 смесительных	1 прям. + 2 смесит.	3 смесительных
Модуль VM Diematic Evolution	1 x AD 212	2 x AD 212	Завод. поставка	1 x AD 199	1 x AD 199	2 x AD 199	1 x AD 199 + 1 x AD 249	2 x AD 199 + 1 x AD 249

ПРИМЕР УСТАНОВКИ

Модуль VM Diematic Evolution (автономная работа)

- 3 смесительных контура отопления
- контур ГВС

Оборудование	Ед. пост.	Артикул	Цена с НДС, у.е.
VM Diematic Evolution	AD 315	7676561	–
Датчик наружной температуры	FM 46	85757741	–
Датчик температуры смесительного контура	2 x AD 199	2xML8017017	2x62,83
Датчик ГВС	AD 212	ML100000030	49,31
Плата и датчик для смесительного контура	AD 249	100013304	236
Датчик системы	AD 212	ML100000030	49,31

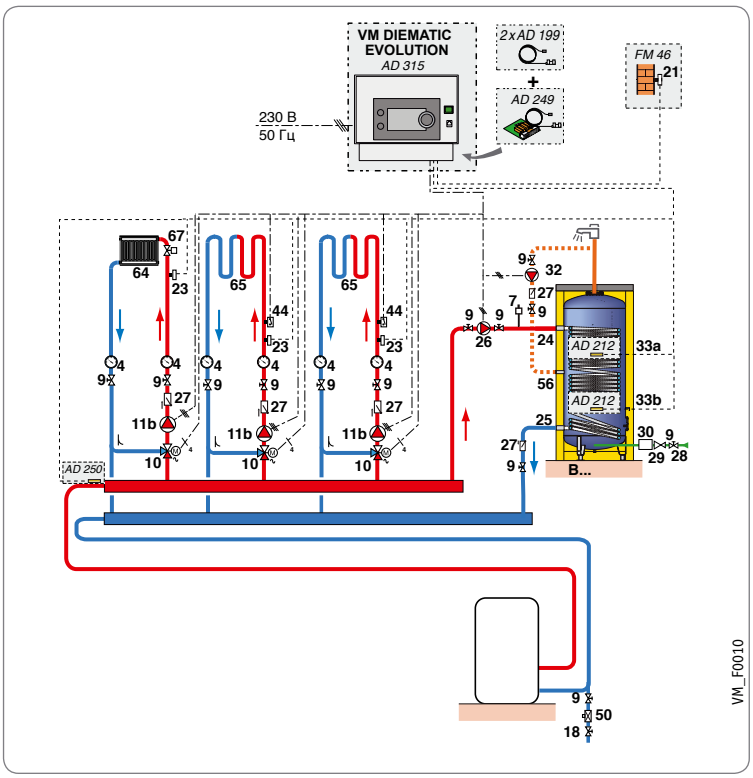

ПАНЕЛИ УПРАВЛЕНИЯ

E-Pilot

В комплекте заводской поставки панель управления E-Pilot котлов CFU способна управлять (с недельным и суточным программированием) одним прямым контуром отопления без смесительного клапана.
После подключения дополнительного оборудования, датчика наружной температуры (ед. поставки FM 46), обеспечивается погодозависимое управление контуром отопления.

E-Pilot может управлять и смесительным контуром отопления. Для этого надо установить и подключить дополнительное оборудование — плату и датчик для смесительного контура (ед. поставки MY 440). Панель управления котлов CFU 36/46 способна управлять двумя смесительными контурами отопления.

После подключения датчика ГВС (ед. пост. AD 212 — дополнительное оборудование) обеспечивается управление контуром ГВС с приоритетом, а также ввод недельной и суточной программы для нагрева горячей санитарно-технической воды.

На большом ЖК-дисплее при помощи символов и буквенно-цифровых кодов отображается температура котла и режим его работы. В памяти панели управления сохраняются последние сообщения об ошибках, а также счетчики часов работы, число включений насоса и горелки и пр.

Панель управления	
E-Pilot	поставляется только в комплекте с оборудованием

	Управление и программирование					
	1 контур ГВС	**Контуры отопления в зависимости от наружной температуры**				
Выбор дополнительного оборудования в зависимости от подключенных контуров	ГВС	прямой	смесительный	прямой + смесительный	2 смесительных (только для CFU 36/46)	прямой + 2 смесительных (только для CFU 36/46)
	Датчик ГВС AD 212 или Датчик ГВС AD 212 + модулирующие термостаты «OpenTherm» — ед. поставки AD 301, AD 288 или AD 289	**заводская поставка**	**MY 440**	**MY 440**	**2 x MY 440**	**2 x MY 440**
		Для каждого контура отопления можно подключить следующее дополнительное оборудование: • для регулирования в зависимости от комнатной температуры заказывается термостат комнатной температуры — ед. поставки AD 140, AD 338, AD 345, AD 301, AD 288 или AD 289; • для регулирования в зависимости от наружной температуры заказывается: — датчик наружной температуры — ед. поставки FM 46; — датчик наружной температуры и термостат комнатной температуры — ед. поставки FM 46 и ед. поставки AD 140, AD 338, AD 345, AD 301, AD 288 или AD 289.				

Артикул	Наименование	Цена, у.е.	Код	Zena MS	Zena MSL	Naneo S	Diematic Evolution	Inicontrol 2 (AMC Pro)	Модуль VM iSystem	Модуль VM Evolution	E-Pilot
BX4991100068	Датчик температуры воды в бойлере ГВС (KHG71407681) MS	9,78		v							
BX4991100303	Датчик температуры воды в бойлере ГВС (KHG71406191) для котлов MSL	9,78			v						
ML00005590	Система удаленного управления котлом BAXI Connect +	209,72		v	v	v	v	v	v	v	v
ML7663561	Комплект S-BUS для каскада длиной 12 м	77,77	KIT S-BUS 12m				v	v		v	
ML7663618	Комплект S-BUS для каскада длиной 2 м	71,74	KIT S-BUS 2m				v	v		v	
ML100000030	Комплект датчика ГВС AD212	49,31	KITAD212				v		v	v	v
ML88017017	Комплект датчика подающей линии смесительного контура AD199	62,83	KITAD199				v		v	v	
7691375	Модулирующий термостат комнатной температуры SMART TC° (проводной)		AD324			v	v			v	
7691377	Модулирующий термостат комнатной температуры SMART TC° (беспроводной)		AD341			v	v			v	
7663619	Кабель S-BUS длиной 20 м		AD310				v	v		v	
7676561	Модуль VM Evolution		AD315				v			v	
85757741	Датчик наружной температуры		FM46			v				v	
88017859	Термостат комнатной температуры, непрограммируемый		AD140	v	v	v	v	v		v	v
85757747	Упрощенное ДУ с датчиком комнатной температуры		FM52						v		
100004781	Погружной датчик "каскада" (NTC 10 K)		AD218				v		v	v	
7628142	Плата + датчик для смесительного контура		MY440								v
100005661	Датчик ГВС (NTC 12K), длина 5 м		AD226			v					
100008701	Датчик каскада с погружной гильзой		HC206				v				
100012044	Датчик комнатной температуры		AD244						v		
7768817	Термостат комнатной температуры, программируемый (проводной)		AD337	v	v	v	v	v		v	v
100013027	Датчик каскада с погружной гильзой (<350 кВт)		HC223				v				
100013304	Плата и датчик для смесительного контура		AD249				v			v	
100013305	Датчик для буферного водонагревателя		AD250	v			v		v	v	
100013306	Датчик наружной температуры беспроводной		AD251						v		
100013307	Радиопередатчик для панели управления котла		AD252						v		
100016414	Датчик наружной температуры MS 24		HX31	v	v						
100018254	Модуль VM iSystem		AD281			v	v		v	v	
100018920	Настенный блок интерфейса OPENTHERM/MODBUS		AD286			v		v	v		
100018923	Модуль объединенный CDR 2/CDR4 DD (беспроводной, без радиопередатчика)		AD284						v		
100018924	Диалоговый модуль CDI2/CDI4		AD285						v		
88017836	Соединительный кабель BUS RX 11 (1 м)		AD124						v		
88017851	Соединительный кабель BUS RX 12 (12 м)		AD134						v		
7612097	Упрощенное ДУ с датчиком комнатной температуры		AD301			v	v			v	
S103293	Модулирующий термостат комнатной температуры (рус. яз.)		AD289			v	v			v	
S103295	Модулирующий термостат комнатной температуры (рус. яз., беспр.)		AD288			v	v			v	
S103303	Модуль для управления двумя контурами		AD290			v					

[1] Можно подключать к панели управления К3 при наличии платы AD220 (арт. 100004970)

КЛАССИФИКАЦИЯ

1. **Тип C_{13x}** Подсоединение воздух/дымовые газы при помощи концентрических трубопроводов с горизонтальным окончанием (коаксиальный дымоход)
2. **Тип C_{33x}** Подсоединение воздух/дымовые газы при помощи концентрических трубопроводов с вертикальным окончанием (выход на крышу)

   или
3. **Тип C_{33x}** Подсоединение воздух/дымовые газы при помощи концентрических трубопроводов в котельной и обычных трубопроводов в дымовой трубе (воздух для горения и продукты сгорания движутся в противотоке)

   или
4. Подсоединение воздух/дымовые газы при помощи концентрических трубопроводов в котельной и обычных «гибких» трубопроводов в дымовой трубе (воздух для горения и продукты сгорания движутся в противотоке в дымовой трубе)
5. **Тип C_{53x}** Раздельное подсоединение воздуха и дымовых газов при помощи переходника для разделения на 2 потока и обычных трубопроводов (воздух для горения забирается снаружи)
6. **Тип B_{23P}** Подсоединение к дымовой трубе (воздух для горения забирается из помещения)
7. **Тип B_{23P}** Для каскадной установки
8. **Тип C_{43x}** Подсоединение к общему коллективному дымоходу котла с закрытой камерой сгорания (3CE P и 3CE)

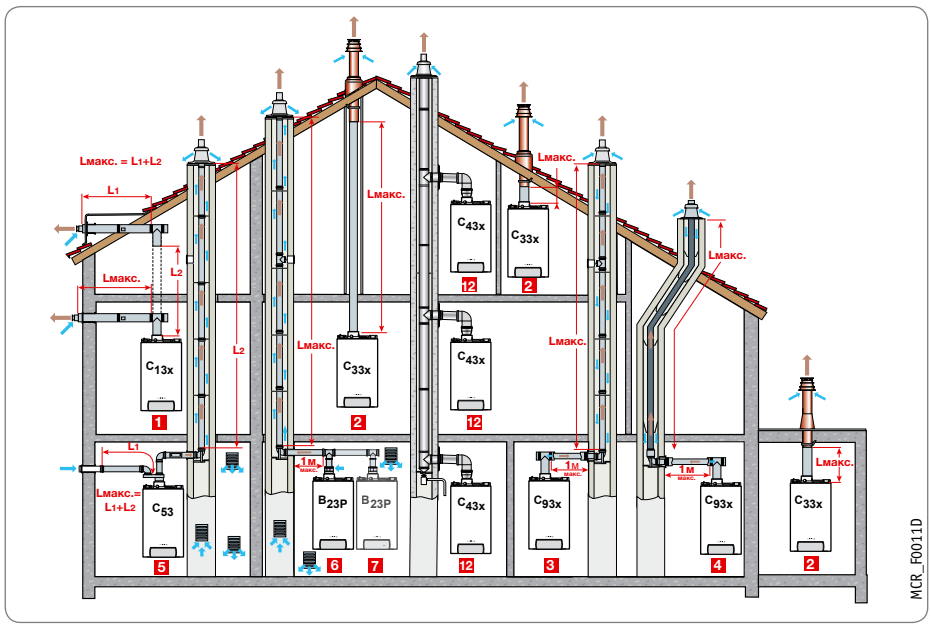

Таблица максимально допустимых длин трубопроводов воздух/дымовые газы в зависимости от типа котла (м)

Тип подсоединения воздух / дымовые газы		AMC PRO EVO				INNOVENS PRO MCA 160	VIRTUENS MCA				NANEO S PMC-S				
		35, 45	65	90	115		15	24	32	24/29 MI	24	34	24/28 MI	30/35 MI	34/39 MI
C_{13x} (PPS)	∅ 60/100 мм	–	–	–	–	–	10	10	10	10	9	5	9	5	5
	∅ 80/125 мм	16	–	–	–	–	25	25	25	25	20	20	20	20	20
	∅ 110/150 мм	–	9	8	5,9	6	–	–	–	–	–	–	–	–	–
C_{33x} (PPS)	∅ 60/100 мм	–	–	–	–	–	10	10	10	10	9	5	9	5	5
	∅ 80/125 мм	14,5	–	–	–	–	25	25	25	25	20	20	20	20	20
	∅ 110/150 мм	–	11,5	10	9,4	6	–	–	–	–	–	–	–	–	–
C_{93x} (PPS)	∅ 60/100 мм ∅ 60 мм жесткий	–	–	–	–	–	10	10	10	10	–	–	–	–	–
	∅ 60/100 мм ∅ 80 мм жесткий	–	–	–	–	–	–	–	–	–	–	–	–	–	–
	∅ 80/125 мм ∅ 80 мм жесткий	15	–	–	–	–	25	25	25	25	20	20	20	20	20
	∅ 80/125 мм ∅ 110 мм жесткий	25	–	–	–	–	–	–	–	–	–	–	–	–	–
	∅ 110/150 мм ∅ 110 мм жесткий	–	16	13,2	10	–	–	–	–	–	–	–	–	–	–
C_{93x} (PPS)	∅ 80/125 мм ∅ 80 мм гибкий	12	–	–	–	–	–	–	–	–	20	20	20	20	20
	∅ 110/150 мм ∅ 110 мм гибкий	–	16,5	13,5	9,4	–	–	–	–	–	–	–	–	–	–
C_{53} (Al)	∅ 60/100 мм на 2 × 80 мм	–	–	–	–	–	80	80	80	80	35	28	40	28	26
	∅ 80/125 мм на 2 × 80 мм	20,5	–	–	–	–	–	–	–	–	–	–	–	–	–
	∅ 100/150 мм на 2 × 100 мм	–	23	17,5	16	–	–	–	–	–	–	–	–	–	–
B_{23P} (PPS)	∅ 80 мм жесткий	23,5	–	–	–	–	80	80	80	80	40	40	40	40	40
	∅ 110 мм жесткий	–	40	40	40	–	–	–	–	–	–	–	–	–	–
	∅ 80 мм гибкий	21	–	–	–	–	–	–	–	–	40[1]	40[1]	40[1]	40[1]	40[1]
	∅ 110 мм гибкий	–	29,5[1]	24	17,5	–	–	–	–	–	–	–	–	–	–
C_{43x}	Для расчета такой системы необходимо обратиться к производителю дымоходов системы 3CE P														

(1) Максимальная высота в трубопроводе дымовых газов (тип B23p) от колена до окончания не должна быть больше 25 м для гибкого трубопровода из PPS. При превышении этих значений необходимо установить крепежные хомуты на участке после 25 м.

- *$L_{макс}$ определяется суммой длин прямых участков трубопроводов воздух / дымовые газы и эквивалентных длин других элементов;*

- ***Ø 60/100 мм (Al):***
  1 колено 87° = 1,1 м;
  1 колено 45° = 0,8 м;
  сборник конденсата = 1,4 м;

- ***Ø 80/125 мм (Al):***
  1 колено 87° = 1 м,
  1 колено 45° = 0,8 м,
  1 колено 30° = 0,6 м,
  1 колено 15° = 0,4 м,
  тройник с лючком для ревизии = 2,1 м,
  труба с лючком для ревизии = 0,7 м,
  сборник для конденсата = 1 м;

- ***Ø 80 мм (Al):***
  1 колено 87° = 1,2 м,
  1 колено 45° = 0,9 м,
  1 колено 30° = 0,6 м,
  1 колено 15° = 0,3 м,
  тройник с лючком для ревизии = 2,8 м,
  труба с лючком для ревизии = 0,5 м;

- ***Ø 100 мм (Al):***
  1 колено 87° = 5 м,
  1 колено 45° = 1,2 м,
  тройник с лючком для ревизии = 5,3 м,
  труба с лючком для ревизии = 0,5 м;

- ***Ø 60/100 мм (PPS):***
  1 колено 87° = 1,1 м,
  1 колено 45° = 0,8 м,
  1 колено 30° = 0,7 м,
  1 колено 15° = 0,5 м,
  тройник с лючком для ревизии = 2,2 м,
  труба с лючком для ревизии = 0,5 м;

- ***Ø 60 мм (PPS):***
  1 колено 87° = 1,1 м,
  1 колено 45° = 0,6 м,
  1 колено 30° = 0,9 м,
  1 колено 15° = 0,6 м,
  тройник с лючком для ревизии = 2,9 м,
  труба с лючком для ревизии = 0,3 м;

- ***Ø 80/125 мм (PPS):***
  1 колено 87° = 1,5 м,
  1 колено 45° = 1 м,
  тройник с лючком для ревизии = 2,6 м,
  труба с лючком для ревизии = 0,6 м,
  колено с лючком = 2 м;

- ***Ø 80 мм (PPS):***
  труба с лючком для ревизии
  для гибкого трубопровода = 0,3 м;
  1 колено 87° = 1,9 м,
  1 колено 45° = 1,2 м,
  1 колено 30° = 0,4 м,
  1 колено 15° = 0,2 м,
  тройник с лючком для ревизии = 4,2 м,
  труба с лючком для ревизии = 0,3 м;

- ***Ø 110/150 мм (PPS):***
  1 колено 87° = 3,7 м,
  1 колено 45° = 1 м,
  тройник с лючком для ревизии = 2,5 м,
  труба с лючком для ревизии = 1 м;

- ***Ø 110 мм (PPS):***
  1 колено 87° = 4,9 м,
  1 колено 45° = 1,1 м,
  труба с лючком для ревизии
  для гибкого трубопровода = 0,5 м,
  колено с лючком = 4,8 м.

1 Подсоединение C_{13x}

ГОРИЗОНТАЛЬНЫЙ КОАКСИАЛЬНЫЙ ДЫМОХОД
(ВЫХОД ЧЕРЕЗ НАРУЖНУЮ СТЕНУ ИЛИ НА КРЫШУ)

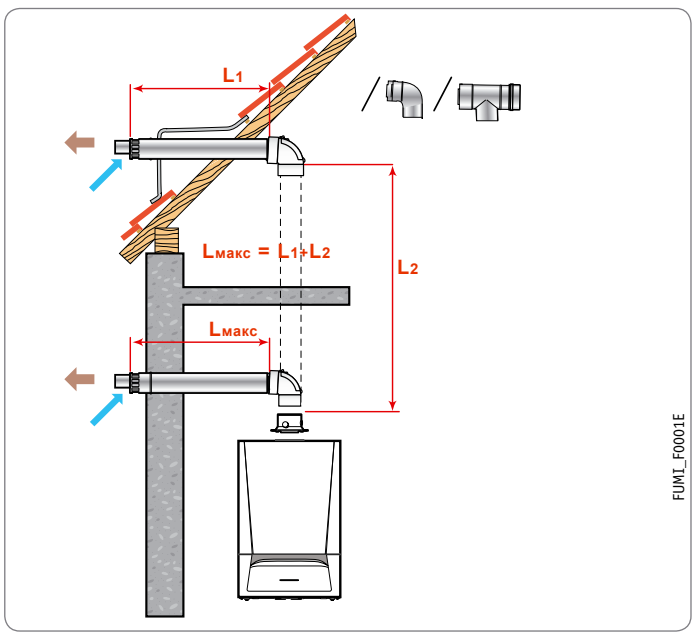

	Lмакс (м)		
	∅ 60/100 мм	∅ 80/125 мм	∅ 110/160 мм
AMC 45	–	20	20
AMC 65	–	4	18
AMC 90	–	4	17
AMC 115	–	–	13
MCA 160	–	–	6
MCA 15	10	25	–
MCA 24, MCA 24/29 MI	10	25	–
MCA 32	10	25	–
AMC PRO EVO 35 - 18 20	–	–	–
PMC-S 24, PMC-S 24/28 MI	9	20	–
PMC-S 34, 30/35 MI	5	20	–
PMC-S 34/39 MI	5	20	–

МИНИМАЛЬНОЕ КОЛИЧЕСТВО ПРИНАДЛЕЖНОСТЕЙ ДЫМОХОДОВ (PPS) ДЛЯ ПОДСОЕДИНЕНИЯ К ГОРИЗОНТАЛЬНОМУ КОАКСИАЛЬНОМУ ДЫМОХОДУ

Тип котла	∅ подсоединения, мм		Горизонт. коакс. дымоход	Переходник
AMC 35, 45	∅ 80/125	Артикул	KMT71408891	KMT100002357
		Цена с НДС	**53,57**	**42,6**
AMC 65, 90, 115	∅ 110/160	Артикул	KUG71413331-	
		Цена с НДС	**291,13**	
Innovens Pro MCA 160	∅ 110/160	Артикул	KUG71413331-	KMT100002357+7619539
		Цена с НДС	**291,13**	**42,6 + 132,6**
Virtuens MCA 15, 24, 32, 24/29 MI	∅ 60/100	Артикул	KHG71405961-	
		Цена с НДС	**42,91**	
	∅ 80/125	Артикул	KMT71408891	KMT714093910
		Цена с НДС	**53,57**	**23,52**
PMC-S 24, PMC-S 34, PMC-S 24/28 MI, PMC-S 30/35 MI, PMC-S 34/39 MI	∅ 60/100	Артикул	KHG71405961-	
		Цена с НДС	**42,91**	
	∅ 80/125	Артикул	KMT71408891	KMT714093910
		Цена с НДС	**53,57**	**23,52**

** - необходимо добавить минимум 1 коаксиальное колено 87°соответствующего диаметра*

2 Подсоединение C_{33x}

ВЕРТИКАЛЬНЫЙ КОАКСИАЛЬНЫЙ ДЫМОХОД
(ВЫХОД ЧЕРЕЗ НАКЛОННУЮ ИЛИ ПЛОСКУЮ КРЫШУ)

	Lмакс (м)		
	∅ 60/100 мм	∅ 80/125 мм	∅ 110/160 мм
AMC 45	–	20	20
AMC 65	–	–	18
AMC 90	–	–	17
AMC 115	–	–	13
MCA 160	–	–	6
MCA 15	10	25	–
MCA 24, MCA 24/29 MI	10	25	–
MCA 32	10	25	–
AMC PRO EVO 35	18	20	–
PMC-S 24, PMC-S 24/28 MI	9	20	–
PMC-S 34, 30/35 MI	5	20	–
PMC-S 34/39 MI	5	20	–

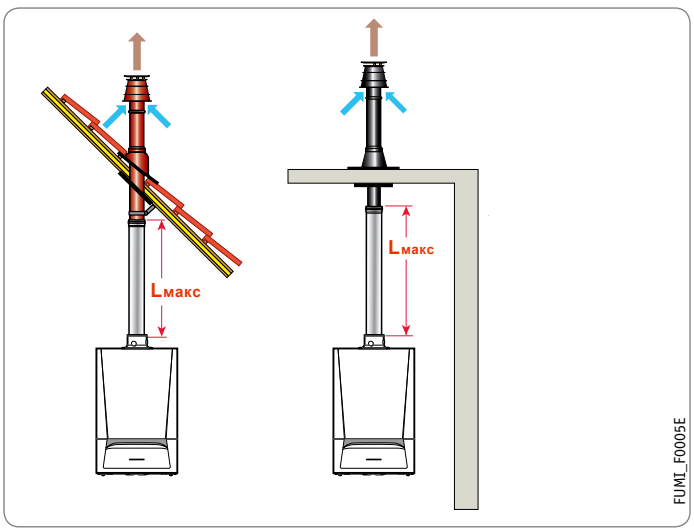

МИНИМАЛЬНОЕ КОЛИЧЕСТВО ПРИНАДЛЕЖНОСТЕЙ ДЫМОХОДОВ (PPS) ДЛЯ ПОДСОЕДИНЕНИЯ К ВЕРТИКАЛЬНОМУ КОАКСИАЛЬНОМУ ДЫМОХОДУ

Тип котла	∅ подсоединения		Вертикальный коаксиальный дымоход	Переходник
AMC PRO EVO 35, 45	∅ 80/125 мм	Артикул	KUG71413591-	–
		Цена с НДС	**119,47**	–
AMC PRO EVO 65, 90, 115	∅ 110/160 мм	Артикул		KMT100002357
		Цена с НДС	**–**	**42,6**
Innovens Pro MCA 160	∅ 110/160 мм	Артикул		KMT100002357+7619539
		Цена с НДС	**–**	**42,6 + 132,6**
Vitruens MCA 15, 24, 32, 24/29 MI	∅ 60/100 мм	Артикул	KUG71413571-	-
		Цена с НДС	**232,54**	-
	∅ 80/125 мм	Артикул	KUG71413591-	KMT714093910
		Цена с НДС	**–**	**23,52**
PMC-S 24, PMC-S 34, PMC-S 24/28 MI, PMC-S 30/35 MI, PMC-S 34/39 MI	∅ 60/100 мм	Артикул	KUG71413571-	-
		Цена с НДС	**232,54**	-
	∅ 80/125 мм	Артикул	KUG71413591-	KMT714093910
		Цена с НДС	**119,47**	**23,52**

3 Подсоединение B_{23P}

ДЛЯ КАСКАДНОЙ УСТАНОВКИ

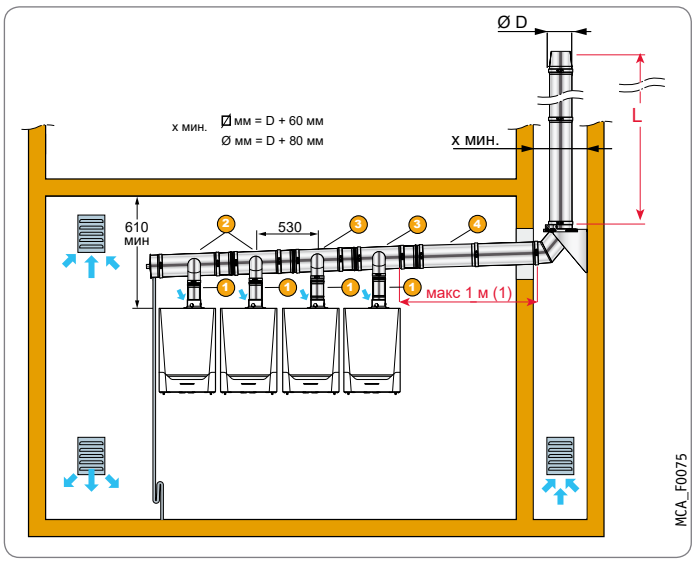

КАСКАДНАЯ УСТАНОВКА
КОТЛОВ В ОДИН РЯД
НА СТЕНЕ ИЛИ НА ПОЛУ

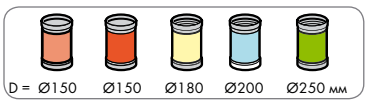

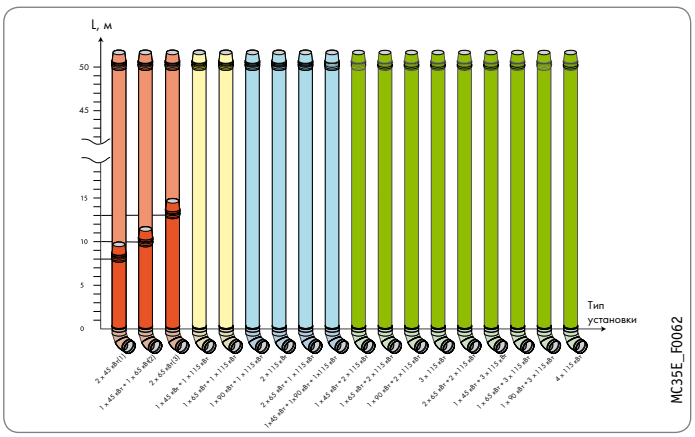

Длина дымохода для различных типов каскадов							
Диаметр дымохода		Котлы AMC PRO EVO 35, 45	Котлы AMC PRO EVO 65	Котлы AMC PRO EVO 90	Котлы AMC PRO EVO 115	Котлы Innovens MCA Pro 160	Ед.изм.
∅ 80 мм	2 котла в каскаде	5,9	-	-	-	-	м
∅ 110 мм	2 котла в каскаде	11,1	10,0	10,0	10,0	-	м
	3 котла в каскаде	4,9	4,4	4,4	4,4	-	м
	4 котла в каскаде	-	-	-	-	-	м
∅ 125 мм	2 котла в каскаде	14,3	12,9	12,9	12,9	7,6	м
	3 котла в каскаде	6,4	5,7	5,7	5,7	-	м
	4 котла в каскаде	-	-	-	-	-	м
∅ 160 мм	2 котла в каскаде	23,5	21,2	21,2	21,2	12,5	м
	3 котла в каскаде	10,4	9,4	9,4	9,4	5,6	м
	4 котла в каскаде	5,9	5,3	5,3	5,3	-	м
∅ 200 мм	2 котла в каскаде	36,7	33,1	33,1	33,1	19,5	м
	3 котла в каскаде	16,3	14,7	14,7	14,7	8,7	м
	4 котла в каскаде	9,2	8,3	8,3	8,3	-	м
∅ 250 мм	2 котла в каскаде	57,4	51,7	51,7	51,7	30,5	м
	3 котла в каскаде	25,5	23,0	23,0	23,0	13,6	м
	4 котла в каскаде	14,3	12,9	12,9	12,9	7,6	м

	- допустимая длина дымохода
	- допустимая, но необходим аэродинамический расчет
	- не рекомендуется

Номер на рисунке	Аксессуары для отвода продуктов сгорания для каскадных установок	Код заказа
1	Присоединит. патрубок полипропиленовый диам. 110/80 мм с конденсатоотводчиком (только для AMC PRO EVO 35, 45)	7106820--
	Переходник полипропиленовый с 100/150 мм на 110/160 мм	KMT100002357
	Набор для подключения коаксиального дымохода (для MCA 160)	7619539
	Переходник полипропиленовый с 100/150 мм на 110/160 мм (Для MCA 160)	KMT100002357
2	Дымоотв. комплект полипропиленовый для двух котлов диам. 125 мм	7107168--
	Дымоотв. комплект полипропиленовый для двух котлов диам. 160 мм	7107152--
	Дымоотв. комплект полипропиленовый для двух котлов диам. 200 мм	7107156--
3	Дымоотв. комплект полипропиленовый для третьего-четвертого котла диам. 125 мм	7107177--
	Дымоотв. комплект полипропиленовый для третьего-пятого котла диам. 160 мм	7107163--
	Дымоотв. комплект полипропиленовый для третьего-шестого котла диам. 200 мм	7107164--
4	Труба полипропиленовая диам. 125 мм, длина 1000 мм	KHG 71409461-
	Труба полипропиленовая диам. 160 мм, длина 1000 мм	KHW 71409771-
	Труба полипропиленовая диам. 200 мм, длина 1000 мм	KHW 71409811-

1 Подсоединение C_{12x}

ГОРИЗОНТАЛЬНЫЙ КОАКСИАЛЬНЫЙ ДЫМОХОД (ВЫХОД ЧЕРЕЗ НАРУЖНУЮ СТЕНУ ИЛИ НА КРЫШУ)

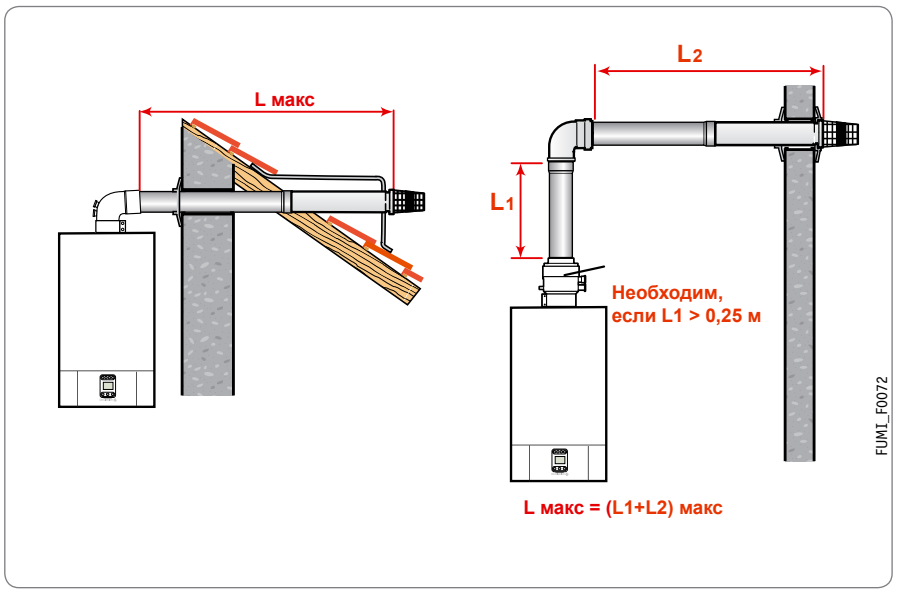

	Lмакс (м)	
	⌀ 60/100 мм	⌀ 80/125 мм
MS...FF	4	10
MSL 24 (MI) FF	5	9
MSL 28 MI FF	4	8
MSL 31 (MI) FF	3	7

Дополнительное оборудование — дымоходы (Al) для котлов MS... FF , MSL ... FF	**Артикул**
Набор коаксиальная труба диам. 60/100 мм в комплекте с отводом 90°	MT76785890

Минимальное количество принадлежностей дымоходов (Al) для подсоединения к горизонтальному коаксиальному дымоходу ⌀ 80/125 мм	**Артикул**
Коаксиальная труба с наконечником диам. 80/125 мм, длина 994 мм	84837119
Адаптер переходной вертикальн. с диам. 60/100 мм на Ø80/125 мм с конденсатоотводчиком	MT71411942
Коаксиальный отвод 90° диам. 80/125 мм	MT71414051

2 Подсоединение C_{32x}

ВЕРТИКАЛЬНЫЙ КОАКСИАЛЬНЫЙ ДЫМОХОД (ВЫХОД ЧЕРЕЗ НАКЛОННУЮ ИЛИ ПЛОСКУЮ КРЫШУ)

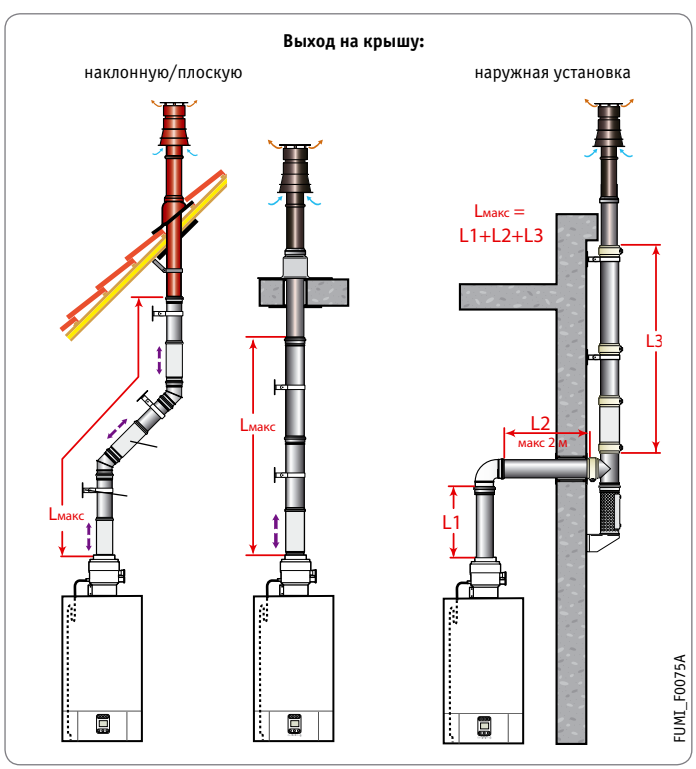

	Lмакс (м)		
	⌀ 60/100 мм на крышу	⌀ 80/125 мм на крышу	⌀ 80/125 мм наружная установка
MS...FF	–	9	7
MSL 24 (MI) FF, MSL 28 MI FF, MSL 31 (MI) FF	2	8	–

Дополнительное оборудование — дымоходы (Al) для котлов MS... FF	**Артикул**
Вертикальный наконечник для коакс. трубы диам. 60/100 мм, общая длина 1150 мм, длина наконечника 500 мм - антиобледенительное исполнение	KUG71413571-
Начальный коаксиальный прямой участок диам. 60/100 мм	MT71410192
Начальный вертикальный коаксиальный адаптер с конденсатоотводчиком диам. 60/100 мм	MT71411972

ОБУЧЕНИЕ СПЕЦИАЛИСТОВ

Учебный центр в г. Иваново, семинары в Москве

УЧЕБНЫЙ ЦЕНТР (Г. ИВАНОВО)

ivanovo@dedietrich.ru

В центральной части России, на базе Ивановского государственного энергетического университета, функционирует учебный центр «БДР Термия Рус» — современная платформа для практического обучения специалистов, работающих в области отопления. Специально разработанные программы обучения, профессиональный коллектив, полный спектр работающего оборудования — все это предоставляет отличные возможности для получения практических навыков работы с оборудованием De Dietrich и BAXI. В учебный центр приезжают специалисты не только со всей России (в том числе с Кавказа, Урала и из Сибири), но и из ближнего зарубежья: Республики Беларусь, Узбекистана, Казахстана, Грузии. Одновременно в учебном центре могут проходить обучение до 16 человек.

С графиком обучающих семинаров можно ознакомиться на сайте www.dedietrich.ru, раздел «Обучение».

VR-ТУР ПО УЦ

УЧЕБНЫЙ КЛАСС В МОСКВЕ

info@dedietrich.ru

Учебный класс в Москве расположен в здании МГСУ и оснащен действующим отопительным оборудованием различного типа. Здесь можно ознакомиться с самым компактным конденсационным настенным котлом Naneo PMC-S.

Учебный класс предназначен для проведения однодневных семинаров, по окончании которых специалисты смогут получить соответствующие сертификаты. Основная цель занятий — обеспечение полного понимания принципов работы и устройства оборудования De Dietrich, а также повышение качества монтажа и проектирования соответствующих систем теплоснабжения.

Мы проводим семинары для монтажных и сервисных организаций, проектировщиков, а также менеджеров и продавцов.

Занятия проводятся по средам по предварительной записи. Для участия заполните заявку и отправьте на info@dedietrich.ru.

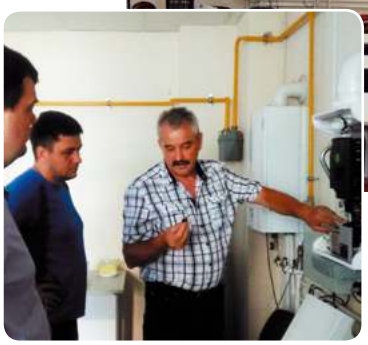

КОНТАКТЫ И СЕРВИС

Техническая поддержка. Мы в соцсетях

РЕГИОНАЛЬНЫЕ УЧЕБНЫЕ КЛАССЫ

Учебные классы ООО «БДР Термия Рус» с экспозициями котельного оборудования и автоматики представлены также в региональных офисах компании, расположенных в крупных городах: Санкт-Петербурге, Нижнем Новгороде, Ростове-на-Дону, Краснодаре, Екатеринбурге, Самаре.

Для широкого круга специалистов в региональных подразделениях проводятся тренинги различной продолжительности с минимальным отрывом от рабочего процесса.

Кроме того, сотрудниками ООО «БДР Термия Рус» организуются мастер-классы на действующих котельных, которые включают в себя монтаж котлов De Dietrich и BAXI, пусконаладочные работы, техническое обслуживание, ремонт и диагностику.

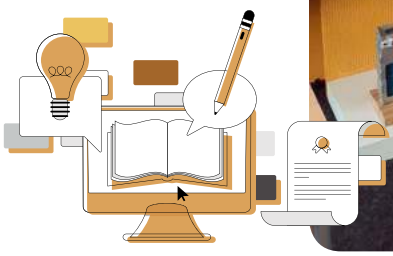

ОФИЦИАЛЬНЫЙ СЕРВИС

DEDIETRICH.RU

Необходимо выполнить ввод в эксплуатацию или техническое обслуживание котла? Обратитесь в авторизованные сервисные центры и к партнерам De Dietrich.

Контакты можно найти на официальном сайте dedietrich.ru в разделе «Сервис» — «Сервисные центры».

Гарантийный ремонт могут выполнять только АСЦ. Сроки и условия предоставления гарантии указаны в гарантийном талоне.

Более 500 компаний по всей России являются авторизованными сервисными центрами и сервисными партнерами De Dietrich.

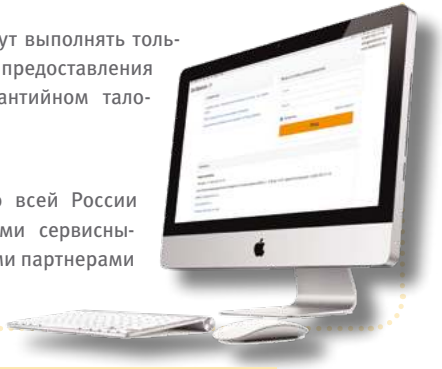

ТЕХНИЧЕСКАЯ ПОДДЕРЖКА

INFO@DEDIETRICH.RU

Если у Вас есть вопросы:

- по выбору оборудования;
- по вводу в эксплуатацию;
- по обслуживанию и ремонту;
- Вам нужна консультация специалиста —

звоните на бесплатный номер:

8-800-333-17-18

с понедельника по пятницу с 9:00 до 18:00 (время московское)

пишите на электронную почту:

info@dedietrich.ru

или подключайтесь к Telegram-каналу:

t.me/dedietrich_techsupport_official

Наши специалисты с радостью окажут Вам помощь и ответят на все интересующие вопросы!

ГРУППЫ В СОЦСЕТЯХ

VK, MAX, TELEGRAM

Присоединяйтесь к группам De Dietrich в социальных сетях и получайте доступ к самым свежим и актуальным новостям, анонсам мероприятий и конкурсам! Помимо этого, сообщества предоставляют возможность живого оперативного общения с представителями бренда и специалистами котельной отрасли.

- VKontakte: De Dietrich Russia
- MAX: De Dietrich Russia
- Telegram: De Dietrich_NEWS

BDR THERMEA GROUP

ТЕПЛО БЕЗ ГРАНИЦ ОТ **BDR THERMEA**

Новая книга по проектированию, монтажу и эксплуатации отопительного и водонагревательного оборудования

BAXI
baxi.ru

De Dietrich
dedietrich.ru

ООО «БДР ТЕРМИЯ РУС»

129164, г. Москва,
Зубарев пер., д. 15, к. 1, офис 309
Тел.: +7 (495) 221-31-51 (пн-пт, с 9:00 до 18:00)
Горячая линия: 8-800-333-17-18
info@dedietrich.ru

Региональные представительства

Москва и Московская область

129164, г. Москва,
Зубарев пер., д. 15, к. 1, офис 309
Тел.: +7 (495) 221-31-51
Тел. моб.: + +7 (985) 710-04-03
msk@dedietrich.ru

Северо-Западный регион

192102, г. Санкт-Петербург,
ул. Касимовская, д. 5, 5-й этаж
Тел. моб.: +7 (921) 952-45-16
+7 (911) 970-14-54
spb@dedietrich.ru

Уральский федеральный округ

620137, г. Екатеринбург, ул. Студенческая,
д. 11, офис 236, МЦ «Галерея 11»
Тел. моб.: +7 (922) 617-91-53
ural@dedietrich.ru

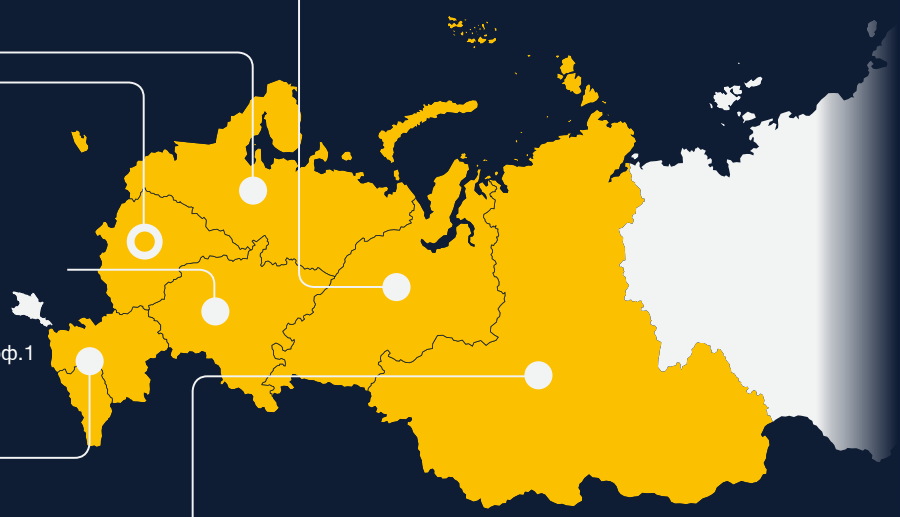

Приволжский федеральный округ

603159, г. Нижний Новгород,
ул. Волжская Набережная, д. 19
Тел. моб.: +7 (910) 381-08-28
nn@dedietrich.ru

450081, г. Уфа,
ул. Шота Руставели, 51/1,
оф. 107, 1-й этаж
Тел. моб.: +7 (987) 043-23-24
ufa@dedietrich.ru

443086, г. Самара
ул. Ерошевского, д. 22, офис 16
Тел. моб.: +7 (917) 034-97-67
samara@dedietrich.ru

420138, г. Казань,
Проспект Победы, д.15, к.3 оф.1
Тел. моб.: +7 (919) 640-02-31
kazan@dedietrich.ru

Южный и Северо-Кавказский федеральные округа

344000, г. Ростов-на-Дону,
ул. Города Волос, д. 6, офис 414
Тел.: +7 (863) 236-47-51
Тел. моб.: +7 (989) 536-47-40
rostov@dedietrich.ru

350900, г. Краснодар,
ул. Яхонтовая, д. 2, офис 311
+7 (989) 807-33-09
krasnodar@dedietrich.ru

Сибирский федеральный округ

630102, г. Новосибирск, ул. Инская, д. 3, офис 7
Тел. моб.: +7 (913) 720-08-13
+7 (983) 322-70-60
sib@dedietrich.ru

Региональные представители

Белгород
+7 (919) 280-26-23
belgorod@dedietrich.ru

Волгоград
+7 (988) 394-92-25
volgograd@dedietrich.ru

Воронеж
+7 (980) 340-00-26
voronezh@dedietrich.ru

Йошкар-Ола
+7 (919) 990-14-96
anatoliy.shatikov@bdrthermea.ru

Саратов
+7 (987) 364-60-25
saratov@dedietrich.ru

Ставрополь
+7 (928) 635-61-35
stavropol@dedietrich.ru

Тула
+7 (903) 039-98-85
tula@dedietrich.ru

Ярославль
+7 (915) 987-33-77
yaroslavl@dedietrich.ru

De Dietrich

BDR THERMEA France S.A.S

57, rue de la Gare, F - 67580, Mertzwiller
Тел: +33 (388) 80-27-00
www.dedietrich-thermique.fr

Учебный центр в г. Иваново

Тел.: +7 (4932) 32-42-07
E-mail: ivanovo@dedietrich.ru