результате нарушений правил монтажа, установки и эксплуатации изделия. Использования в системе теплоносителя, не соответствующего требованиям, приведенным в «правилах технической эксплуатации электрических станций и сетей РФ» РД 34.20.501-95 (Министерства топлива и энергетики РФ, РАО «ЕЭС России»).

10.3. Претензии после ввода радиатора(ов) в эксплуатацию принимаются только через производителей работ.

10.4. Обязательно наличие паспорта изделия.

С условиями установки и эксплуатации чугунных радиаторов ***APOLLO*** фирмы ***GuRaTec (Германия)*** ознакомлен(на), претензий по товарному виду не имею:

"....." .....20.....г. ..... Подпись

Телефон для справок и консультаций: ……...……..……

Гарантийный талон №
(действителен в течение одного года со дня продажи)
Чугунный радиатор "APOLLO" GuRaTec, Германия.

Модель.....Количество.....

Дата продажи.....Продавец.....

Название, телефон, № Договора.....
/Фирмы установившей радиатор/
.....

.№ Лицензии.....
/Фирмы установившей радиатор/

М.П.

Уважаемый покупатель! При установке радиаторов рекомендуем пользоваться услугами специализированных организаций. Установку радиаторов GuRaTex необходимо согласовать с местной эксплуатирующей организацией, т.к. отклонение рабочих параметров системы отопления от указанных производителем, может привести к выходу прибора из строя. По факту установки радиаторов должен быть составлен акт сдачи отопительных приборов в эксплуатацию.

Фирма несет ответственность по гарантийным обязательствам только при соблюдении условий правильной установки и эксплуатации радиаторов.

Гарантийный талон действителен только в оригинале!

Талон гарантийного ремонта (замены) №.....
(Действителен в течение одного года со дня продажи)
Чугунный радиатор "APOLLO" GuRaTec, Германия

Модель.....Количество.....

Дата ремонта (замены).....

ПАСПОРТ ТЕХНИЧЕСКОГО ИЗДЕЛИЯ
Радиаторы чугунные APOLLO
(Изготовитель GuRaTec, Германия)

1. Назначение.

Чугунные радиаторы **APOLLO** производителя **GuRaTec** (Германия) предназначены для применения **как в закрытых, так и в открытых системах водяного отопления** жилых, административных и общественных зданий.

2. Комплектация.

2.1. Радиатор в упаковке – 1 шт.
2.2. Паспорт с гарантийным талоном – 1 шт.

3. Технические данные.

3.1. ***Конструкция.***
Радиаторы представляют собой секционные чугунные отопительные приборы колончатой конструкции. Секция имеет два канала элипсообразной формы. Длина секции составляет 78 мм, ширина секции составляет 248мм±3,0. Напольные радиаторы поставляются высотой 768 мм - крайние секции с ногами и высота секции без ног 708мм . Межцентровое расстояние при высоте радиатора 768мм составляет 600мм. Радиатор собран из секций соединенных друг с другом с помощью скрутки в коллекторной части. Чугунные радиаторы имеют вход/выход на 1/2", отверстие под кран Маевского на 1/2" и отверстие под заглушку на 1/2".

3.2. ***Защитное покрытие***.
Все серийные отопительные приборы **GuRaTec Apollo765** покрашенны в цвет **Gussgrau (**серый чугун). Перед покраской приборы проходят несколько стадий обработки. Дополнительно нагреваются в печи для вытеснения присутствующей влаги в порах далее грунтуются и только после покрываются лаком методом порошкового напыления в электростатическом поле.

3.3. ***Основные параметры.***
Рабочее давление – 8 атм.;
Максимальная температура теплоносителя - 110°С.

3.4. ***Рекомендация.***
Перед приобретением радиатора(ов), уточнить параметры магистрали отопления РЭО или диспечерском пункте на соответствие с основными параметрами радиатора.

II ред.03.09

4. Монтаж радиатора.

Монтаж радиатора должны производить специализированные монтажные организации.
При установке радиатора рекомендуется придерживаться следующих параметров:
Расстояние от стены - 4 см
Расстояние от подоконника (ниши) до верха радиатора -12 см.

Чугунный радиатор напольного типа устанавливается на ножках, которые имеют первая и последняя секции радиатора. При установке чугунных радиаторов в первую очередь необходимо учитывать качество пола. Вес секции чугунного радиатора с ножками при высоте секции 768 мм составляет 13,3 кг и секции без ножек (внутренних) 11.9 кг. Соответственно пол должн быть соответствующим образом укреплен, не иметь пустот и иметь соответствующую жесткость. Не подготовленное должным образом место установки чугунного радиатора может привести к нарушению герметичности в местах присоединения радиатора к отопительной системе.

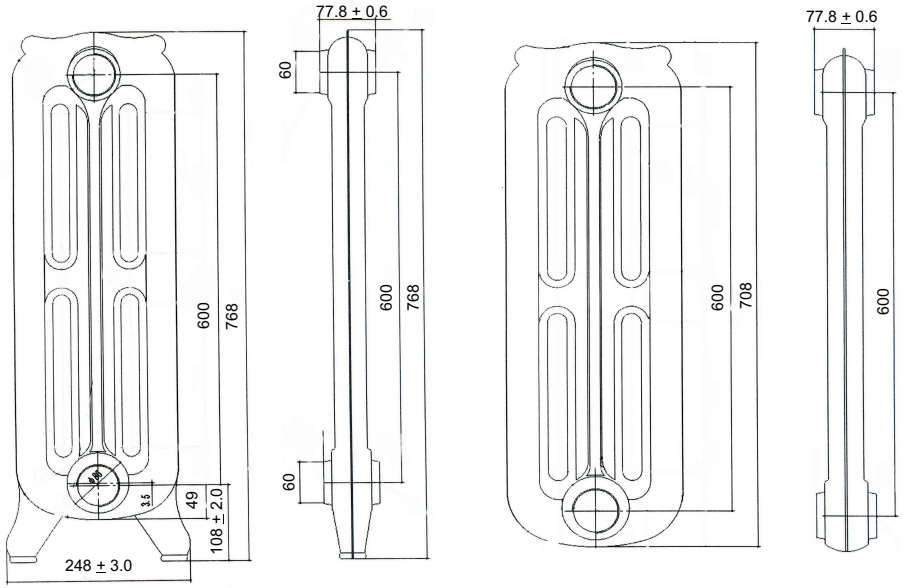

5. Установка радиатора(ов) в систему.

Установка чугунных радиаторов ***GuRaTe***с производится с присоединительными размерами на входе 1/2” и выходе 1/2”. Рекомендуется установка верхней и нижней запорно-регулирующей арматуры. Краны (вентили), устанавливаемые на входе/выходе радиатора, предназначены для:
5.1. Использования в качестве терморегулирующих элементов отопления.
5.2. Отключения от магистралей отопления (примерно раз в три года) и последующей профилактической промывки радиаторов от накопившихся грязевых компонентов.
5.3. Отключения радиаторов от магистрали отопления в аварийных ситуациях.
5.4. Установка на каждом радиаторе клапана выпуска воздуха.
5.5. Отклонение подводящих труб от оси не более ± 2 мм.

6. Рекомендованная схема подключения радиатора.

Для однотрубных систем:

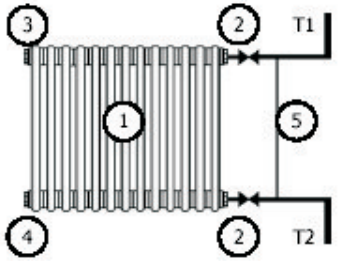

1. Радиатор
2. Вентиль (кран)
3. Воздуховыпускной клапан
4. Заглушка
5. Перемычка

Для двухтрубных систем:

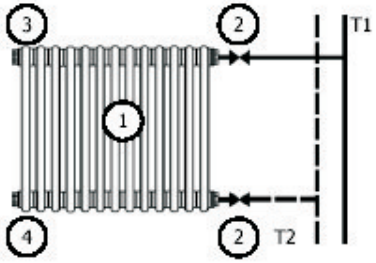

1. Радиатор
2. Вентиль (кран)
3. Воздуховыпускной клапан
4. Заглушка

7. Запрещается.

7.1. Использовать вентили (краны) в качестве терморегулирующих элементов отопления без установки перемычки в однотрубных системах отопления многоэтажных домов.
7.2. Недопустимы механические воздействия.
7.3. Закрашивание воздуховыпускного отверстия воздухоотводчика.
7.4. Резко открывать вентили (краны) установленные на входе/выходе радиатора, во избежание гидравлического удара.
7.5. Допускать детей к запорно-регулирующей арматуре.
7.6. Использовать трубы магистралей отопления, корпус радиатора в качестве заземления.
7.7. Устанавливать приборы отопления в систему циркуляции горячего водоснабжения.

По окончании монтажа должны быть проведены индивидуальные испытания в соответствии СниП3.05 01-85.

8. Правила эксплуатации радиатора(ов).

В течении всего периода эксплуатации отопительная система должна быть заполнена теплоносителем в соответствии с требованиями проведенными в «Правилах технической эксплуатации электрических станций и сетей РФ» РД 34.20.501 (Минтопэнерго РФ М.1996) , температура – не более Т=130°С, что соответствует нормам. Радиаторы необходимо оборудовать воздухоотводчиком, не допуская закрашивания его воздуховыпускного отверстия.
В процессе эксплуатации следует производить наружную очистку радиаторов, не допуская при этом использования абразивных материалов и растворителей.

9. Гарантийные обязательства.

Продавец (Поставщик) обязуется:
9.1. Произвести ремонт или замену оборудования на аналогичное (в случае невозможности ремонта) в течение одного года со дня продажи;
9.2. Демонтаж, монтаж и доставка неисправного оборудования осуществляются силами заказчика;
9.3. Новые гарантийные обязательства выдаются со дня замены.

10. Гарантийные обязательства.

Гарантийные обязательства выполняются при выполнении следующих условий:
10.1. Гарантия распространяется на все дефекты возникшие по вине завода изготовителя.
10.2. Гарантия не распространяется на дефекты, возникшие по вине потребителя в

II ред.03.09