R206C-1

Регулятор дифференциального давления компактный

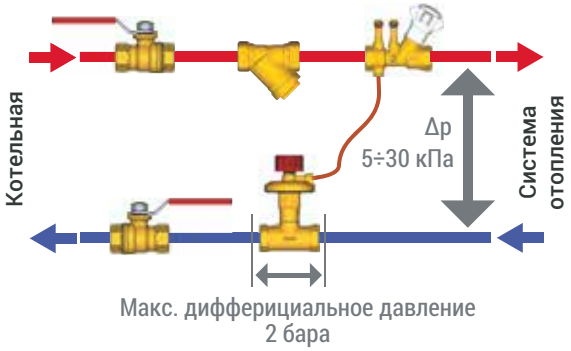

Балансировочный клапан R206C-1 - это регулятор перепада давления для поддержания постоянного перепада давления в любом гидравлическом контуре при любом расходе. Диапазон регулирования номинального перепада давления от 5 до 30 кПа. Клапан поставляется с капиллярной трубкой длиной 1 м, для подсоединения к штуцеру или регулятору расхода (например, R206B) на подающем трубопроводе.

Клапан R206C-1 рекомендован для регулирования систем с переменным расходом, таких как системы с термостатическими клапанами или коллекторами, управляющими несколькими циркуляционными контурами.

Технические характеристики

- Жидкости: вода, растворы на основе гликоля (макс. 50% гликоля)
- Диапазон температур: 5 ÷ 110 ˚ C (-20 ÷ 110 ˚ C с гликолевым антифризом)
- Макс. рабочее давление: 25 бар
- Макс. перепад давления: 2 бар
- Макс. перепад давления на мембране (капиллярная трубка отсоединена): 5 бар
- Настройка перепада давления: 5 ÷ 30 кПа
- Соединение для капиллярной трубки: 1/8 "F (G, ISO 228)

Материалы

- Корпус: латунь EN12165 - CW602N (DZR)
- Другие компоненты: латунь EN12165 - CW617N
- Мембрана: EPDM, изготовленная из нержавеющей стали AISI 304
- Уплотнительное кольцо: EPDM
- Пружина: нержавеющая сталь AISI 302
- Ручка: PA 66 GF20
- Капиллярная трубка: медь

Потери давлений

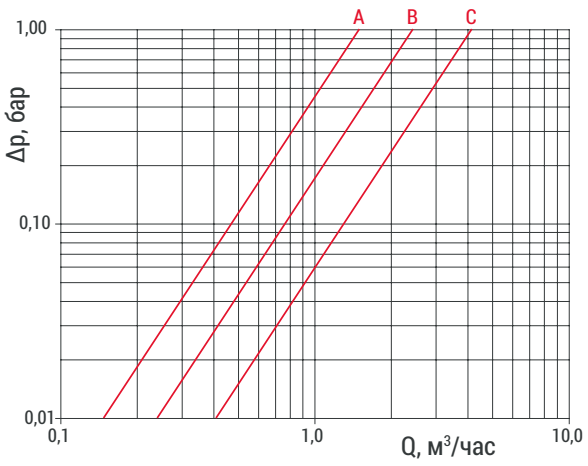

АРТИКУЛ	ПОДСОЕДИНЕНИЕ	Kv	ГРАФИК
R206CY203	1/2"F (Rp, EN 10226)	1,55	A
R206CY204	3/4"F (Rp, EN 10226)	2,4	B
R206CY205	1"F (Rp, EN 10226)	4,15	C

P206CY101: запасная капиллярная трубка для клапана R206C-1, длина 1 м (Опция)

Конструкция и составляющие

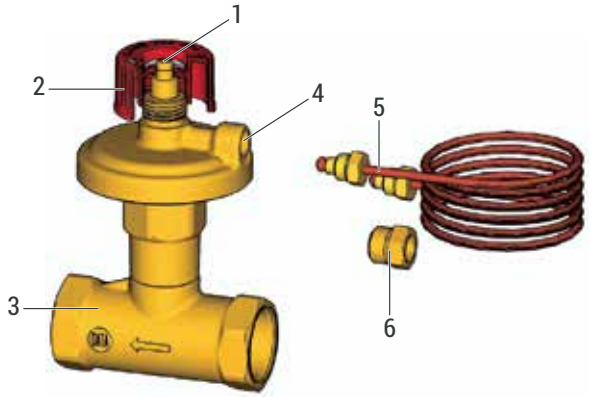

1) Винтовой шток с управляющим затвором клапана

2) Маховик отключения

3) Корпус клапана

4) Отверстие подключения капиллярной трубки

5) Медная капиллярная трубка с соединением 1/8 "M

6) Адаптер для медной капиллярной трубки 1/8 "F x 1/4" M, для подключения к статическому балансировочному клапану R206B

Функционирование

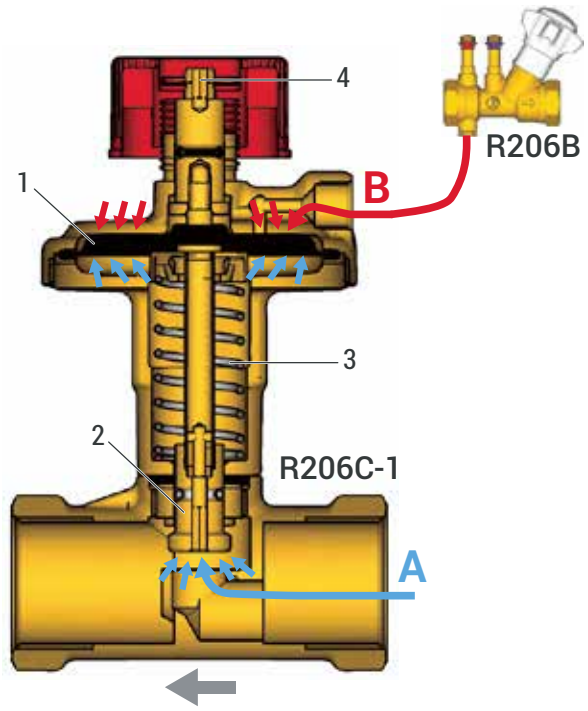

A. Давление воды в обратной магистрали

B. Давление в подающем трубопроводе воды, передаваемое через капиллярную трубку.

1. Мембрана

2. Затвор

3. Пружина

4. Винтовой шток с маховиком

Монтаж и эксплуатация

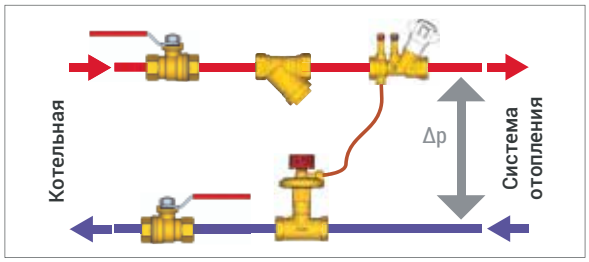

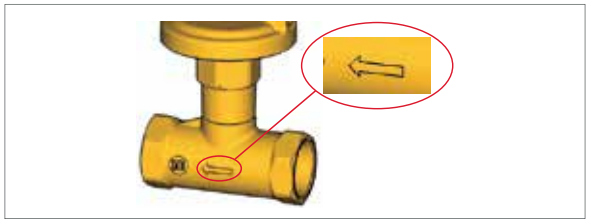

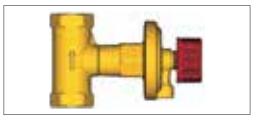

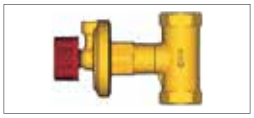

Установите клапан R206C-1 на обратном трубопроводе в соответствии с направлением потока, показанным на корпусе клапана, и подсоедините его к подающей магистрали капиллярной трубкой. Рекомендуем установить запорный клапан на входе и выходе, в дополнение к фильтру для предотвращения загрязнения. Клапан R206C-1 может быть установлен в любом направлении (горизонтально и / или вертикально).

При запуске системы, выпустите воздух из капиллярной трубки. Для выполнения этой операции прикрутите капиллярную трубку к клапану R206C-1, не затягивая ее полностью. Когда вода будет выходить из капиллярной трубки без пузырьков воздуха, полностью затяните фитинг капиллярной трубки на клапане R206C-1.

Перекрытие потока

Клапан R206C-1 можно закрыть, повернув верхнюю красную ручку полностью по часовой стрелке. В полностью закрытом положении внутренний ограничитель закрывает проход, предотвращая прохождение потока жидкости через клапан.

⚠ **ВНИМАНИЕ**. Регулирование перепада давления отключается, когда клапан полностью закрыт.

⚠ **ВНИМАНИЕ**. Если ручка полностью закрыта и требуется функционирование клапана, полностью откройте затвор клапана маховиком. Если затвор не полностью открыт, клапан не будет работать должным образом.

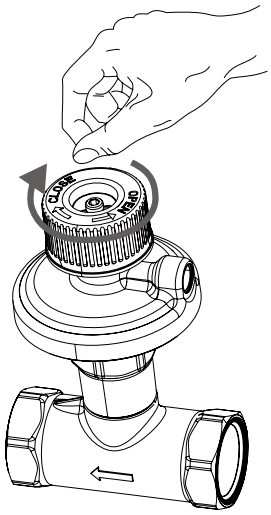

Предварительная установка

Мы рекомендуем предварительно настроить клапан R206C-1, когда система выключена. Обратитесь к диаграммам предварительной настройки для настройки перепада давления.

Из полностью открытого положения закройте шток клапана с помощью универсального гаечного ключа на 3 мм, повернув его по часовой стрелке и посчитав количество оборотов до желаемого положения.

✎ **ПРИМЕЧАНИЕ.** Когда настроечное положение неизвестно, полностью ослабьте винт с головкой под торцевой ключ и начните пересчет числа установочных оборотов до желаемого положения.

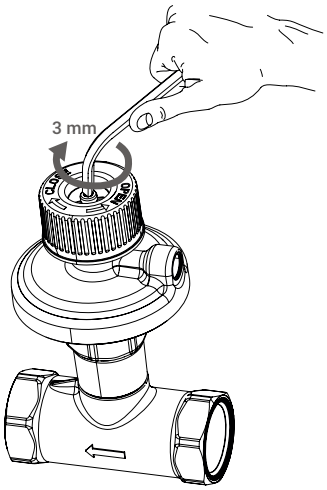

Количество оборотов ключа по часовой стрелке (из полностью открытой позиции)	R206CY203		R206CY204		R206CY205	
	Q_{min}, м³/час	Q_{max}, м³/час	Q_{min}, м³/час	Q_{max}, м³/час	Q_{min}, м³/час	Q_{max}, м³/час
0	0,05	0,45	0,1	1,00	0,1	1,20
2	0,05	0,52	0,1	1,03	0,1	1,25
4	0,05	0,58	0,1	1,06	0,1	1,30
6	0,05	0,64	0,1	1,10	0,1	1,40
8	0,05	0,68	0,1	1,15	0,1	1,46
10	0,05	0,73	0,1	1,18	0,1	1,55
12	0,05	0,80	0,1	1,20	0,1	1,60
14	0,05	0,80	-	-	-	-

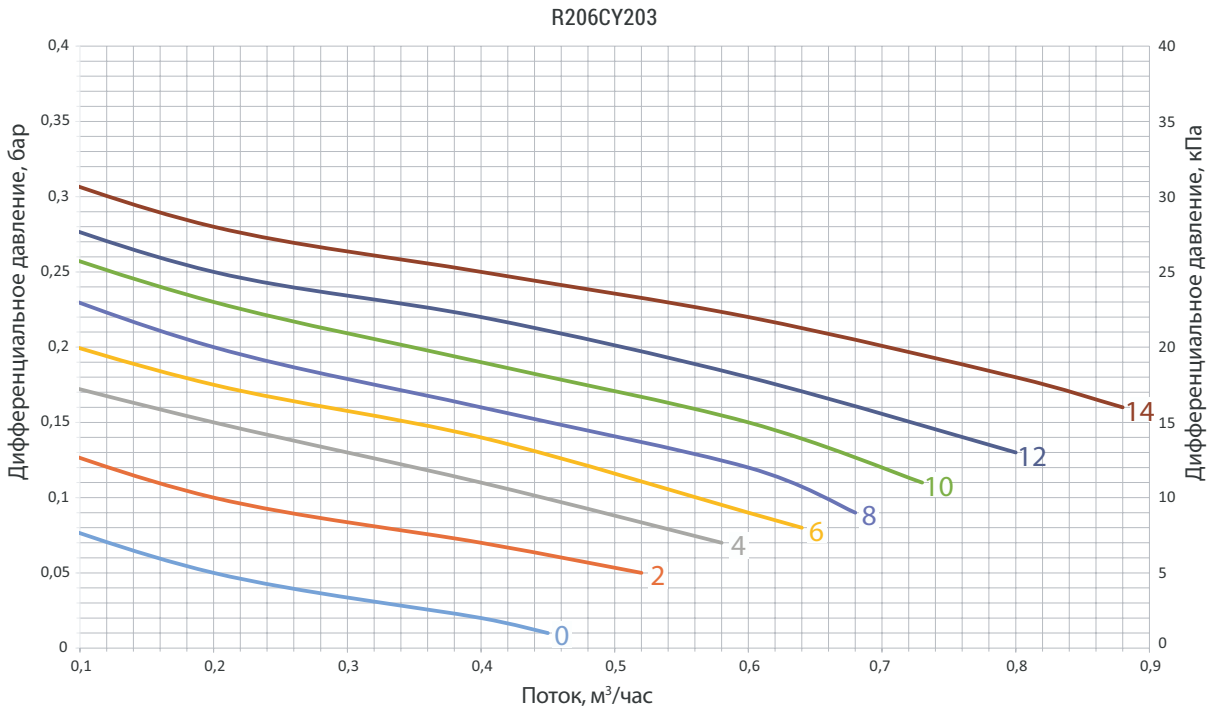

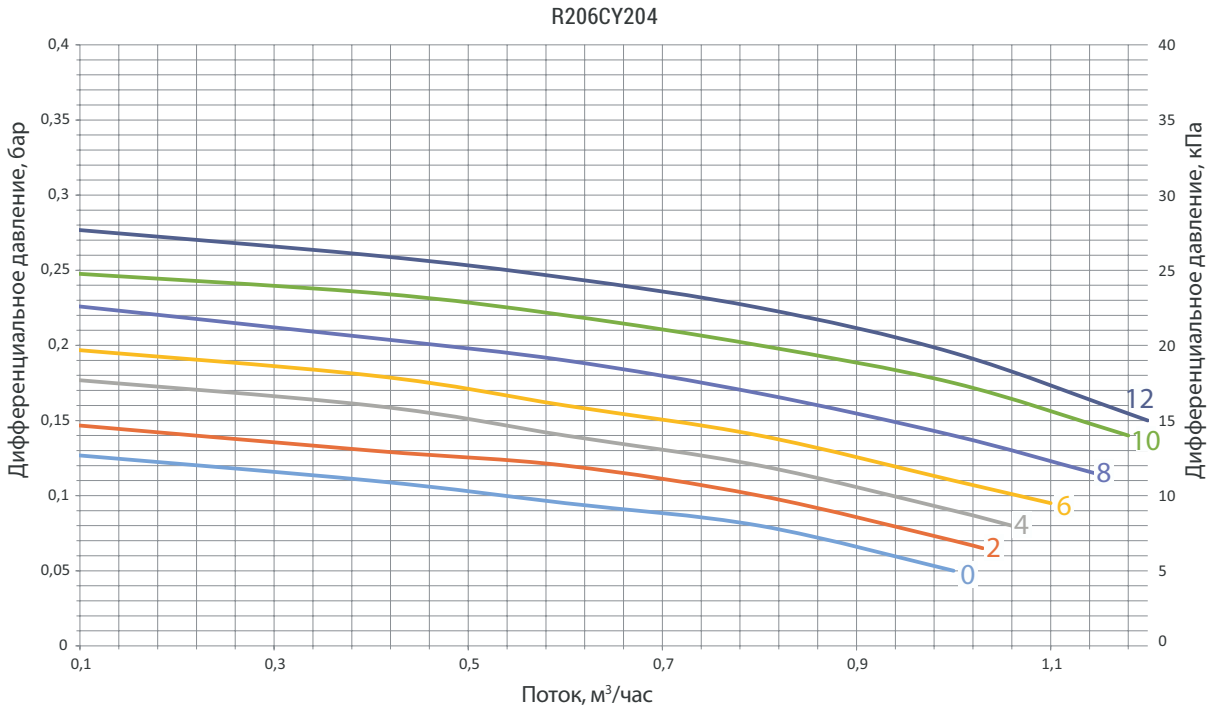

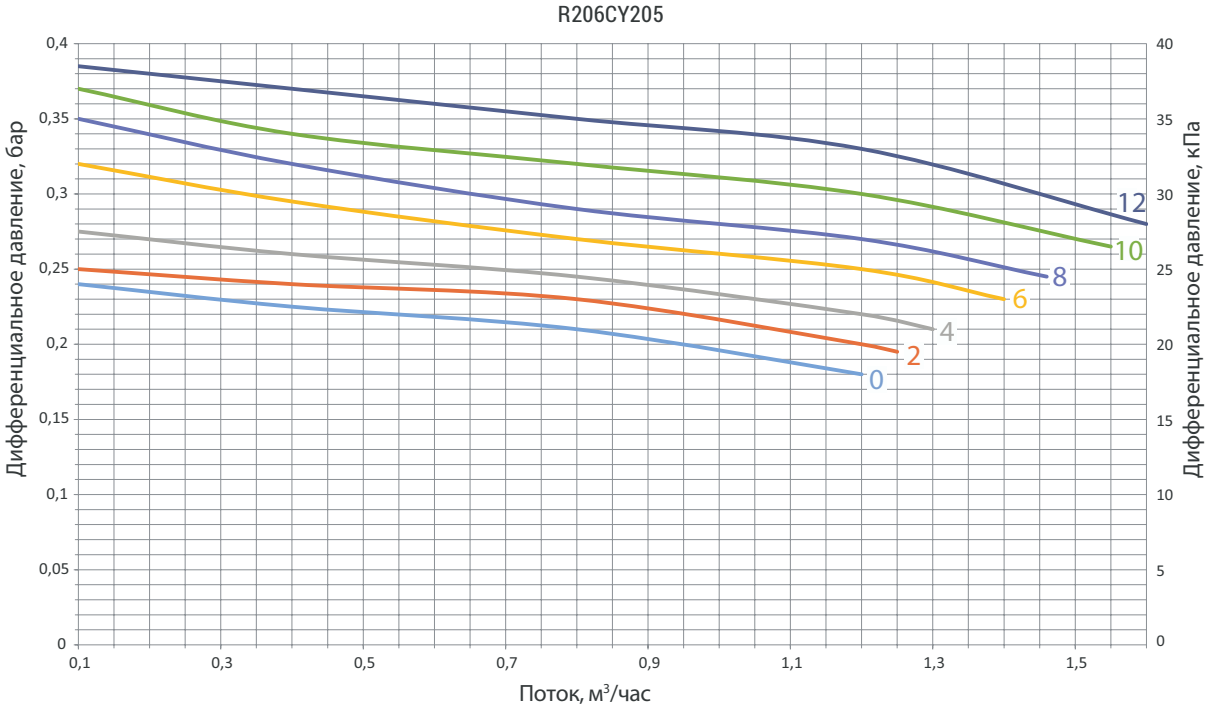

Пример применения с радиаторными стояками

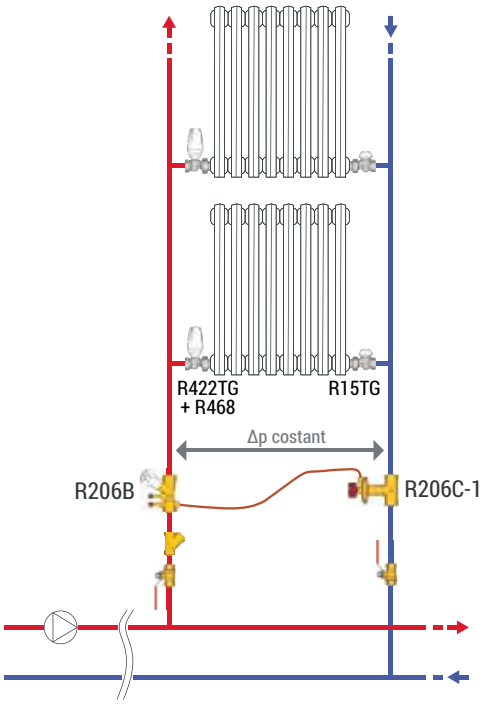

Пример применения с системами панельного отопления

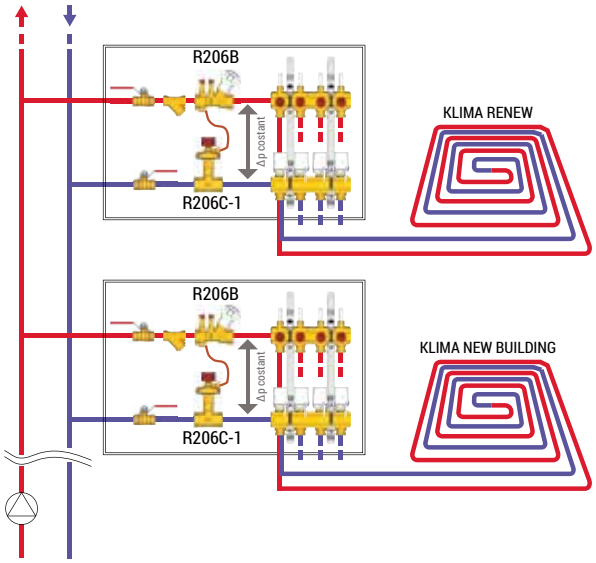

Размеры

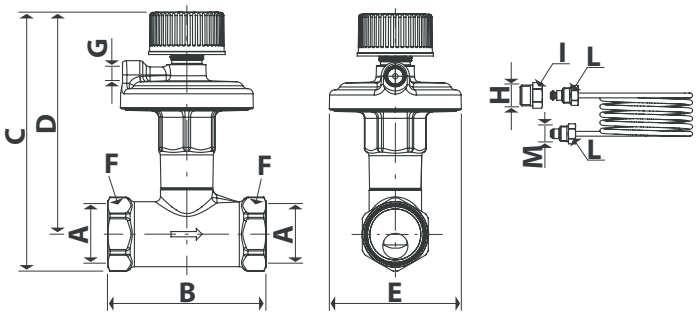

Артикул	Ду	A, мм	B, мм	C, мм	D, мм	E, мм	F, мм	G	H	I, мм	L, мм	M
R206CY203	15	Rp	65	117	103	63	25	G 1/8"F	G 1/4"M	14	11	G 1/8"M
R206CY204	20	Rp 3/4"F	75	123	105	63	32					
R206CY205	25	Rp 1"F	85	134	112	63	40					

Дополнительная информация

Для получения дополнительной информации посетите сайт www.giacomini.ru или свяжитесь с отделом технической поддержки: +7 495 6048397 support.russia@giacomini.com

Данная брошюра носит информационный характер. Giacomini S.p.A оставляет за собой право модифицировать упомянутые в брошюре изделия в технических или коммерческих целях без предварительного уведомления. Информация, предоставленная в данной брошюре не освобождает пользователя от строгого соблюдения существующих правил и норм качественного исполнения работ.

Giacomini S.p.A. Via per Alzo, 39 - 28017 San Maurizio d'Opaglio (NO) Италия.
Представительство в России: ООО Джакомини Рус". Москва, 107045, Даев пер. д. 20.