Технический паспорт и инструкция по монтажу

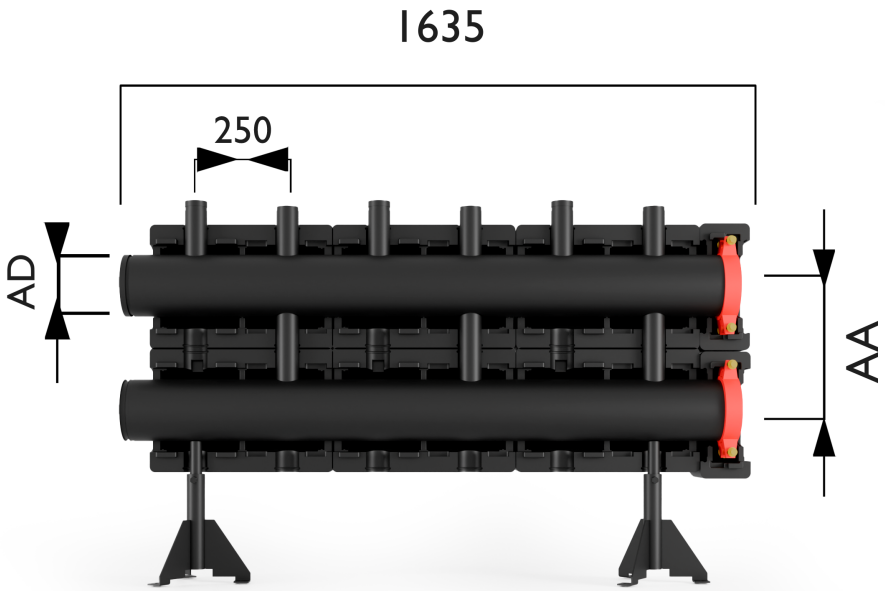

Распределительные коллекторы

MSYSTEMS
МОДУЛЬНЫЕ СИСТЕМЫ

1. Назначение изделия

1.1. Распределительные коллекторы мощностью (до 2300 кВт) из предназначены для распределения теплоносителя, поступающего от источника тепла (котла), между контурами. С полным термогидравлическим разделением подающей и обратной линии.

1.2 Выполняется в трех модификациях на 1, 2 или 3 контура потребителей, которые могут комбинироваться произвольным образом.

2. Технические характеристики

Для отопительных систем, мощностью до 2300 кВт при ΔT=25 К.

Технические характеристики	
Расход	до 100 $м^3$/час
Верхн. подключение (контур потребителя)	Ду 50 (муфта FIXLOCK) подача слева, исполнение на 1 контур ДУ 80 и ДУ 100 (муфта FIXLOCK)
Межосевое расстояние патрубков	250 мм
Максимальная температура	110 °С
Класс давления	PN 10
Расчётная мощность при ΔT=25 К	От 135кВт до 2300кВт
Габаритные размеры	См. рис. 1, 2.
Монтаж	Напольный
Расположение	горизонтально

Теплоноситель: Вода или пропиленгликоль до 40%

Габаритные размеры распределительных гребенок большой мощности до 2300 кВт:

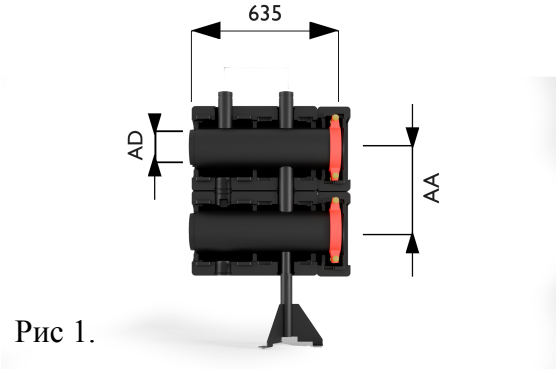

Рис 1.

Артикул	Тип	Наименование	Мощность*	Расход	AD мм.	AA мм.
FLR.150.1.340.80	МНР 150.1.340.80	Напольный распределитель на 1 контур ДУ 80	740 кВт	30 м3/ч	168,3	340
FLR.150.1.340.100	МНР 150.1.340.100	Напольный распределитель на 1 контур ДУ 100	740 кВт	30 м3/ч	168,3	340
FLR.150.1.450.80	МНР 150.1.450.80	Напольный распределитель на 1 контур ДУ 80	1200 кВт	50 м3/ч	168,3	450
FLR.150.1.450.100	МНР 150.1.450.100	Напольный распределитель на 1 контур ДУ 100	1200 кВт	50 м3/ч	168,3	450
FLR.200.1.450.80	МНР 200.1.450.80	Напольный распределитель на 1 контур ДУ 80	2300 кВт	100 м3/ч	219,1	450
FLR.200.1.450.100	МНР 200.1.450.100	Напольный распределитель на 1 контур ДУ 100	2300 кВт	100 м3/ч	219,1	450

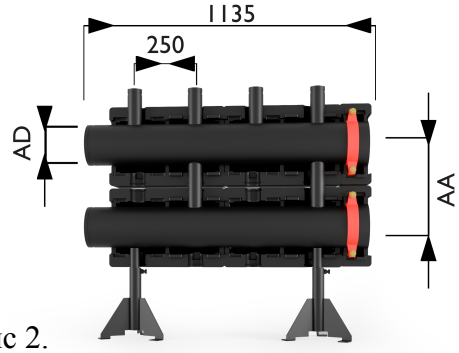

Рис 2.

Артикул	Тип	Наименование	Мощность*	Расход	AD мм.	AA мм.
FLR.100.2.225	МНР 100.2.225	Напольный распределитель на 2 контура	320 кВт	15 м3/ч	114,3	225
FLR.150.2.340	МНР 150.2.340	Напольный распределитель на 2 контура	740 кВт	30 м3/ч	168,3	340
FLR.150.2.450	МНР 150.2.450	Напольный распределитель на 2 контура	1200 кВт	50 м3/ч	168,3	450
FLR.200.2.450	МНР 200.2.450	Напольный распределитель на 2 контура	2300 кВт	100 м3/ч	219,1	450

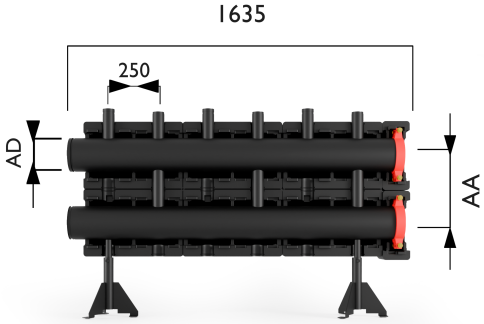

Рис 3.

Артикул	Тип	Наименование	Мощность*	Расход	AD мм.	AA мм.
FLR.100.3.225	МНР 100.3.225	Напольный распределитель на 3 контура	320 кВт	15 м3/ч	114,3	225
FLR.150.3.340	МНР 150.3.340	Напольный распределитель на 3 контура	740 кВт	30 м3/ч	168,3	340
FLR.150.3.450	МНР 150.3.450	Напольный распределитель на 3 контура	1200 кВт	50 м3/ч	168,3	450
FLR.200.3.450	МНР 200.3.450	Напольный распределитель на 3 контура	2300 кВт	100 м3/ч	219,1	450

3. Комплект поставки

Распределительные гребенки большой мощности до 2300 кВт поставляются в собранном виде, опрессованные на заводе, с упаковкой и документацией . В комплект поставки входит:

Комплект поставки. Распределительные системы.	
Наименование	**Количество**
Распределительная гребенка, шт.	1
Паспорт, шт	1
Съёмная EPP изоляция, компл.	1
Телескопическая опора, шт.	2(1)
Заглушка с соединением FIXLOCK	2

4. Устройство и работа

4.1.Распределительные коллектора мощностью (до 2300кВт) предназначены для разделения потока теплоносителя идущего от источника тепла (котла) между контурами потребителей . Комплект рассчитан на работу при максимальном давлении 10 бар и температуре теплоносителя 110^0С. Подключение к контуру источника тепла (котла), Ду100-Ду200 под соединения FIXLOCK. Подключение к контуру потребителя , Ду 50 под соединения FIXLOCK.

4.2. Теплоноситель поступает в подающую линию от источника тепла (котёл). Попадая в распределительную гребенку перераспределяется по контурам. Далее теплоноситель собирается в обратную линию распределителя и направляется к источнику тепла (котёл).

5. Размещение и монтаж

5.1. Распределительные гребенки могут устанавливаться только в помещениях с положительной температурой. Монтаж и пуско-наладочные работы выполняются специализированной организацией. Перед запуском должна проводится опрессовка для проверки системы на утечки в местах соединений. В качестве теплоносителя применять воду или пропиленгликолевую смесь с концентрацией гликоля до 40%.

5.2. **Монтаж коллектора.**

Монтаж осуществляется на горизонтальную поверхность с помощью телескопических опор.

При монтаже насосных групп на распределительный коллектор обратите внимание, что линии подачи коллектора находится слева и должны совпадать с подающими линиями насосных групп и подающей линией котла.

5.3. Установка муфт FIXLOCK.

Для создания соединения при помощи муфт FIXLOCK необходимо выполнить следующие операции в указанной последовательности:

1. Разобрать муфту, раскрутив стяжные болты и вытащить кольцевое уплотнение.
2. Проверьте уплотнение и удостоверьтесь в том, что оно подходит по диаметру. Нанесите тонкий слой эквивалентной смазки или силиконовой смазки на кромки и наружную сторону уплотнения.

3. Установите манжету на одной из стыкуемых труб таким образом, чтобы манжета была полностью надета на трубу, не выступая за край.

4. Сведите вместе концы труб и сдвиньте манжету, выровняв ее по центру между участками с канавками на каждой трубе. Манжета не должна заходить на монтажные канавки.

5. Нанесите поверх манжеты смазку для защиты от закусывания и повреждений при последующем монтаже корпуса муфты.

6. Состыкуйте две части корпуса муфты между собой. Убедитесь в том, что зацепные торцы муфты находятся над канавками. Вставьте болты в монтажные проушины и наживите гайки. При затяжке гаек чередуйте болты до тех пор, пока не будет выполнена необходимая фиксация с установлением равномерных зазоров между двумя частями корпуса. Неравномерное затягивание может привести к защемлению или изгибу манжеты.

ПРИМЕЧАНИЕ: Убедитесь, что овальные подголовки болтов надежно зафиксированы в болтовых отверстиях.

7. Следует равномерно затягивать гайки на болтах поочередно с обеих сторон муфты до тех пор пока металлические поверхности прокладок болтов не соприкоснутся. Убедитесь, что захваты корпуса находятся в соответствующем зацеплении с пазами на обеих трубах.

Обращаем ваше внимание на то, что муфта FIXLOCK для создания подвижного соединения предусматривает люфт соединяемых трубопроводов. Это не является неисправностью и не влияет на надежность соединения.

5.4. **Создание соединения под прямым углом.**

Для создания соединения под прямым углом между котлом, многофункциональным устройством с функцией гидравлического разделения, и/или коллектором, необходимо заказать угловое соединение.

Артикул	Тип	Наименование	Мощность*
FLW.100	КУС 100	Комплект углового соединения ДУ 100	320 кВт
FLW.150	КУС 150	Комплект углового соединения ДУ 150	740 кВт
FLW.200	КУС 200	Комплект углового соединения ДУ 200	2300 кВт

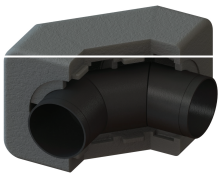

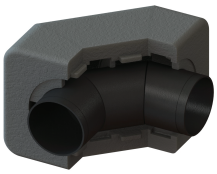

! Возможно осуществить стыковку распределителей, имеющих одинаковые типоразмеры.

5.5. **Расширение количество контуров потребителя.**
Для пристыковки другого распределителя, для расширения количества контуров потребителей, необходимо демонтировать заглушки расположенные с торца коллектора и осуществить соединение при помощи освободившихся муфт FIXLOCK.

6. Требования безопасности

6.1 **Осторожно. Высокая температура. Риск ожога.**

6.2 Все действия по обслуживанию и монтажу должны проводится квалифицированным персоналом.

6.3 Регулярно производите техническое обслуживание оборудования для обеспечения его нормальной работы, рекомендуется 1 раз в год совместно с сервисным обслуживанием котельного оборудования.

6.4 При возможности замерзания необходимо обеспечить защитой от замерзания или полностью слить воду из контура.

7. Правила хранения, транспортирования и утилизации

7.1 Распределительная гребенка должна храниться в закрытом помещении, в условиях, исключающих возможность воздействия солнечных лучей, влаги, резких колебаний температуры. Температура окружающего воздуха при хранении от 1°С до 40°С и относительной влажности воздуха не более 80 % при 25°С.

7.2. Транспортирование допускается производить любым видом транспорта на любые расстояния. Условия транспортирования в части воздействия климатических факторов - по группе условий хранения 3 по ГОСТ 15150-69.

7.3. Изделие не содержит драг/металлов, вредных веществ и компонентов и подлежит утилизации после окончания срока эксплуатации.

8. Гарантия производителя.

8.1.Изготовитель гарантирует нормальную работу распределительных коллекторов при условии соблюдения правил эксплуатации и хранения.

8.2.Гарантийный срок эксплуатации 24 месяца с даты ввода в эксплуатацию, но не более 27 месяцев с даты отгрузки со склада.

8.3.Изготовитель обязуется в течение гарантийного срока эксплуатации безвозмездно исправлять дефекты изделия или заменять его, если дефекты не возникли вследствие нарушения покупателем правил пользования изделием или его хранения. Гарантийный ремонт осуществляет предприятие-изготовитель или его представитель.

8.4. Изготовитель не принимает претензии за некомплектность и механические повреждения, несоблюдения требований настоящего паспорта, попадание вовнутрь посторонних предметов, веществ, жидкостей, наличия следов самостоятельной разборки, ремонта или доработок, стихийных бедствий, пожаров.

Производитель оставляет за собой право на внесение технических изменений.

9. Гарантия

Наименование изделия			
Артикул изделия			
Заводской номер изделия (наклейка/штамп на корпусе) *заполняется при монтаже			
Дистрибьютор/Дилер/Партнер	дата	Подпись/расшифровка	печать
Отметка о продаже через розничную сеть	дата	Подпись/расшифровка	печать
Отметка о вводе в эксплуатацию	дата	Подпись/расшифровка	печать

Гарантийный срок на оборудование составляет 24 месяца с даты ввода в эксплуатацию, но не более 27 месяцев с даты продажи, указанной в накладной.
Условием предоставления гарантии является наличие товарной накладной на оборудование.

При возникновении гарантийного случая покупатель предоставляет следующий перечень документов:

1. Акт в произвольной форме с описанием дефекта
2. Качественную фотографию места дефекта (2-3 ракурса).
3. Описание рабочих параметров системы (температура, давление, рабочая жидкость)
4. Накладную на оборудование
5. Настоящий гарантийный талон.

Регламент рассмотрения гарантийного случая.

Перечисленные выше документы направляются в адрес розничного продавца или официального Дистрибьютора/Дилера/Партнера компании MSYSTEMS в зависимости от того, через какую организацию была произведена окончательная покупка оборудования. При необходимости участия в рассмотрении гарантийного случая MSYSTEMS процесс занимает не более 7 рабочих дней с момента:

1. Предоставления пакета документов и фотографий
2. Поступления оборудования на склад MSYSTEMS при невозможности оценить дефект по п.1

Срок службы оборудования составляет не менее 15 лет непрерывной эксплуатации при условии соблюдения требований завода-изготовителя.